KTE60E2

Famiglia	Cappa
Tipologia	Integrata a vista
Design	Con frontalino a vista
Filtraggio	A espulsione
Materiale	Inox
Tipo Inox	Satinato
Codice EAN	8017709333652
Larghezza cappa	60 cm
Estetica	Universale
Colore	Acciaio Inox
Finitura	Satinato
Finitura componenti	Acciaio
Colore serigrafia	Nero
Logo	Serigrafato

Comandi

Regolazione comandi	Slider

Programmi / Funzioni

N° velocità	3

Caratteristiche Tecniche

N° di luci	2	**N° di filtri**	1
Tipo di Luce	LED	**Filtri antigrasso**	Alluminio
Potenza luce	6 W	**Diametro imbocco motore**	125 mm
Temperatura di Colore della luce (K)	2700 K	**Distanza minima istallazione da piano cottura gas**	650 mm
Capacità massima d'aspirazione in modalità libera (P0)	282 m³/h	**Distanza minima istallazione da piano cottura elettrico**	500 mm
Potenza motore	95 W		

	Capacità d'aspirazione (IEC 61591) [m³/h]	**Rumorosità (IEC 60704-2-13) [dBA]**
Velocità 1	124	44

Velocità 2	153	51
Velocità 3	266	62

Prestazioni / Etichetta Energetica

Efficienza di consumo annuale (AEC)	55 kWh/a
Classe di efficienza energetica (EEC)	D
Efficienza fuido dinamica (FDE)	9.2
Classe di efficienza fluido dinamica (FDEC)	E
Efficienza di illuminazione (LE)	20.1 lux/W
Classe di efficienza di illuminazione (LEC)	B
Efficienza di filtraggio grassi (GFE)	65.1 %
Classe di efficienza filtraggio grassi (GFEC)	D
Portata d'aria alla velocità minima (Qmin)	125 m³/h
Portata d'aria alla velocità massima (Qmax)	265 m³/h
Emissione ponderata di potenza acustica alla velocità minima (SPEmin)	50 dBA
Emissione ponderata di potenza acustica alla velocità massima (SPEmax)	64 dBA
Fattore di aumento del tempo (F)	1
Indice di efficienza energetica	1.7
Portata d'aria misurata nella condizione di massima efficienza (Qbep)	155 m³/h
Pressione d'aria misurata nella condizione di massima efficienza (Pbep)	175 Pa
Potenza elettrica assorbita nella condizione di massima efficienza (Wbep)	82 W
Potenza nominale del sistema di illuminazione (WL)	6 W
Illuminazione media del sistema di illuminazione sul piano di cottura (Emiddle)	121 lux
Livello sonoro nella configurazione più elevata (Lwa)	64 dBA

Collegamento Elettrico

Dati nominali di collegamento elettrico	101 W
Tensione	220-240 V
Frequenza	50-60 Hz
Lunghezza cavo di alimentazione	1500 mm
Spina	No

CAPPA	L -0.5
CM 60	599
CM 90	899

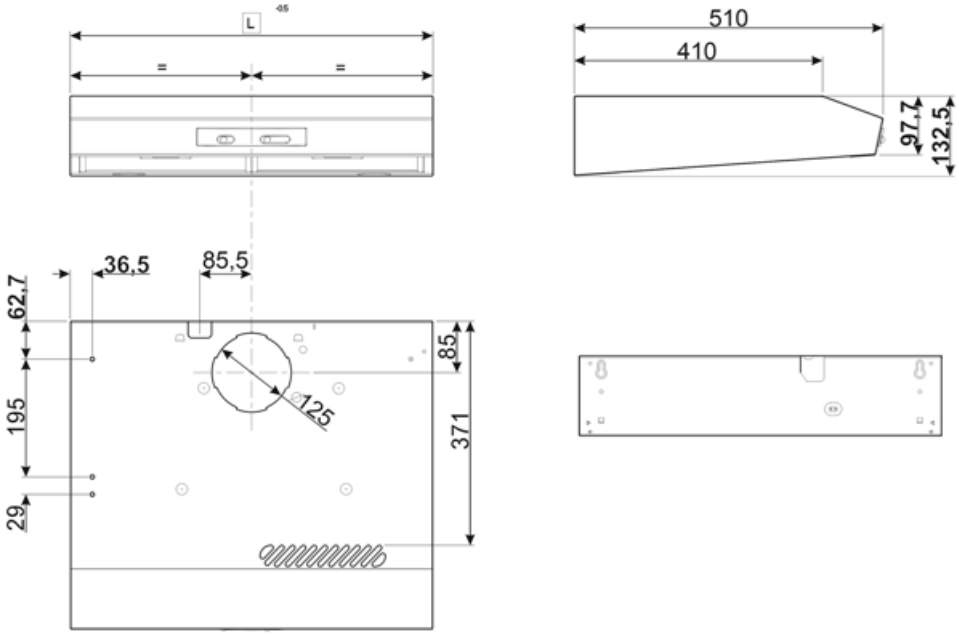

Accessori Compatibili

KITFC550

Filtro carboni attivi Kit 1 pezzo

Glossario simboli

Filtri antigrasso: I filtri antigrasso depurano l'aria dai grassi della cottura. Sono facilmente smontabili per la loro pulizia periodica.

Luce: Le cappe sono dotate di lampade a LED. La luce può essere accesa indipendentemente dalla ventola di aspirazione e consentire, così, di illuminare il piano di lavoro.