KTR90XE

Skupina výrobků	Kapota
Typ digestoře	Dekorativní nástěnný odsavač
Vzhled	Komín
Extrakce	Extrakce
Materiál	Nerezová ocel
Typ oceli	Kartáčovaný
EAN kód	8017709211684
Šířka digestoře	90 cm
Estetika	Victoria
Barva	Nerezová ocel
Povrchová úprava	Satén
Logo	Applied



Ovládání

Nastavení ovládání	Ovládací knoflíky	**Ovládací knoflíky**	Victoria
Počet ovládacích prvků	2	**Barva ovládacích prvků**	Ocelový efekt

Program/funkce

Počet rychlostí	3
Intenzivní rychlost	BOOST

Technické parametry

Počet světel	2	**Počet filtrů**	3
Typ osvětlení	LED	**Filtry proti mastnotě**	Hliník
Výkon osvětlení	1 W	**Ventilační otvor**	150 mm
Teplota barvy světla (K)	3000 K	**Minimální vzdálenost od PLYNOVÉ varné desky**	750 mm
Maximální kapacita volného výstupu	820 m³/h	**Minimální vzdálenost od ELEKTRICKÉ varné desky**	650 mm
Výkon motoru	275 W	**Zpětný ventil**	Ano

	Sací výkon IEC 61591 [m³/h]	Hladina hluku IEC 60704-2-13 [dBA]
Rychlost 1	334	49
Rychlost 2	439	57

Rychlost 3	567	61
Intenzivní rychlost	788	69

Výkon/energetický štítek



Roční účinnost spotřeby (AEC)	59 kWh/a
Třída energetické účinnosti (EHS)	A
Dynamická účinnost kapalin (FDE)	30
Třída dynamické účinnosti kapalin (FDEC)	A
Účinnost osvětlení (LE)	102.3 lux/W
Třída účinnosti osvětlení (LEC)	A
Účinnost filtrování tuků (GFE)	76.6 %
Třída účinnosti filtrování tuků (GFEC)	C
Průtok vzduchu při minimální rychlosti (Qmin)	334 m³/h
Průtok vzduchu při maximální rychlosti (Qmax)	567 m³/h
Průtok vzduchu při přídavné rychlosti (Qboost)	788 m³/h

Vážená emise akustického výkonu při minimální rychlosti (SPEmin)	49 dBA
Vážená emise akustického výkonu při maximální rychlosti (SPEmax)	61 dBA
Vážená emise akustického výkonu při intenzivní rychlosti (SPEboost)	69 dBA
Faktor prodloužení času (F)	1.00
Třída energetické účinnosti	52.4
Průtok vzduchu měřený za podmínek maximální účinnosti (Qbep)	438 m³/h
Tlak vzduchu měřený za podmínek maximální účinnosti (Pbep)	434 Pa
Měřený příkon elektrické energie za podmínek maximální účinnosti (Wbep)	176 W
Jmenovitá spotřeba energie osvětlovací soustavy (WL)	2 W
Průměrné osvětlení osvětlovací soustavy na varné desce (Emiddle)	225 lux
Hladina akustického výkonu při nejvyšším nastavení (Lwa)	61 dBA

Elektrické připojení

Jmenovitý výkon elektrického připojení	278 W
Napětí	220-240 V
Kmitočet (Hz)	50-60 Hz

Power supply cable length	1000 mm
Zástrčka	Ne

Také k dispozici

Alternative colours availible	White, Black, Cream	**Available colours**	KT90BE - KT90BLE - KT90PE

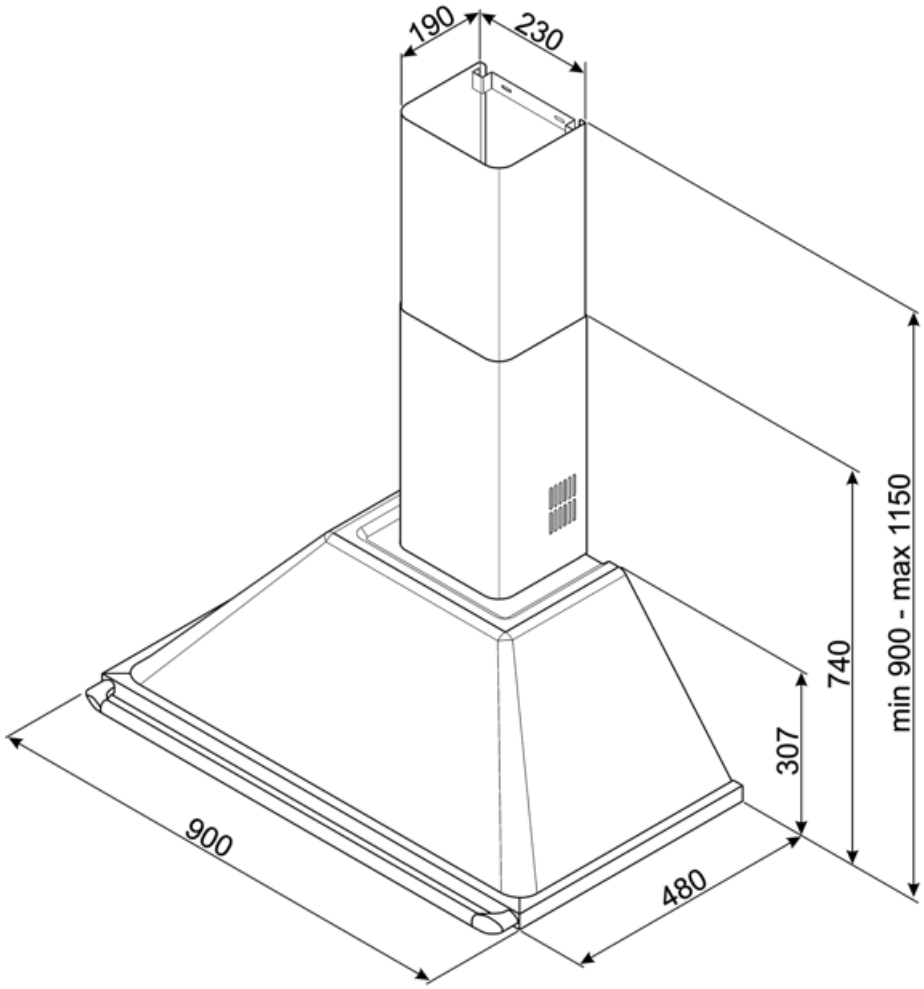

Compatible Accessories



FLT6

Kulaté filtry s aktivním uhlím (sada 2 kusy)



KITCMNKXU

Chimney extension size 227.5 * 190 * 800 mm stainless steel, allow to reach 1475 mm of total high of the hood



KITALLFC

Univerzální filtr s aktivním uhlím Nerezová ocel AISI 304 Filtr lze mýt v myčce na nádobí o teplotě 50 °C (voda a vhodný čisticí prostředek) Sušit jeho vložením do trouby s teplotou 180 °C na 25 minut

Symbols glossary



Filtry: Model má filtry, které pomáhají odstranit mastnotu z páry vycházející z nádobí během vaření.



A: Sušicí výkon výrobku měřený od A+++ do D/G v závislosti na skupině výrobků



"LED světlo:" Všechny odsavače par jsou vybaveny osvětlením, které osvětluje varnou plochu nebo dotváří prostředí kuchyně.



Intenzivní/turbo nastavení: je-li vyžadováno extra rychlé odsávání