KTR90XE

Tuoteryhmä	Liesikupu
Liesituulettimen tyyppi	Koristeellinen liesituuletin seinälle
Design	Hormi
Tiivistys	Poisto
Materiaali	Ruostumaton teräs
Teräksen tyyppi	Harjattu
EAN-koodi	8017709211684
Liesikuvun leveys	90 cm
Estetiikka	Victoria
Väri	Ruostumaton teräs
Pinnan viimeistely	Matta
Logo	Lisätty



Säätimet

Säätöasetus	Säätimet	**Säätimet**	Victoria
Säätimien määrä	2	**Säätimien väri**	Ruostumaton teräs

Ohjelma / toiminnot

Nopeusvaihtoehtojen määrä	3
Suurin nopeus	BOOST

Tekniset ominaisuudet

Lamppujen lukumäärä	2	**Suodattimien lkm**	3
Valon tyyppi	LED	**Rasvasuodattimet**	Alumiini
Valon tehokkuus	1 W	**Tuuletusaukko**	150 mm
Valon värilämpötila-asteikko (K)	3000 K	**Minimietäisyys kaasuliittimestä**	750 mm
Vapaan lähdön enimmäiskapasiteetti	820 m³/h	**Minimi etäisyys sähköisestä liesituulettimesta**	650 mm
Moottorin teho	275 W	**Vedonestoventtiili**	Kyllä

	Imuteho (IEC 61591) [m³/h]	**Äänitaso (IEC 60704-2-13) [dBA]**
Nopeus 1	334	49
Nopeus 2	439	57

Nopeus 3	567	61
Suurin nopeus	788	69

Suorituskyky/energiamerkintä



Vuotuinen energiankulutus	59 kWh/a
Energiatehokkuusluokka	A
FDE	30
Virran dynaamisen tehokkuuden luokka (FDEC)	A
Valon tehokkuus (LF)	102,3 lux/W
Valon tehokkuus (LEC)	A
Rasvasuodattimen tehokkuus	76,6 %
Rasvasuodattimen tehokkuusluokka (GFEC)	C
Ilmavirta alimmalla nopeudella	334 m³/h
Ilmavirta max nopeudella	567 m³/h
Ilmavirran nopeutin	788 m³/h

Melutaso minimi nopeudella (SPEmin)	49 dBA
Melutaso korkeimmalla tehokkuudella	61 dBA
Airbourne-akustinen A-painotettu ääniteho päästökierrosnopeudella (SPEboost)	69 dBA
aikaa lisäävä tekijä (F)	1,00
Ensimmäisen uunin energiatehokkuusluokka	52,4
Mitattu ilmavirta tehokkaimmassa tilassa	438 m³/h
Korkeimman tehokkuuden ilmanpaine	434 Pa
Mitattu sähkövirta tehokkaimmalla ohjelmalla	176 W
Valojen normaali tehokkuus	2 W
Keskiarvoinen valaistus keittiötasoilla	225 lux
Melutaso korkeimmalla tehokkuudella	61 dBA

Sähköliitäntä

Sähköliitäntäluokitus	278 W
Jännite	220-240 V
Taajuus	50-60 Hz
Johdon pituus	1000 mm
Sähköpistokkeen tyyppi	Ei

Myös saatavana

Värivaihtoehdot	Valkoinen, Musta, Kermanvärinen
Muunvärisen mallin koodi	KT90BE - KT90BLE - KT90PE

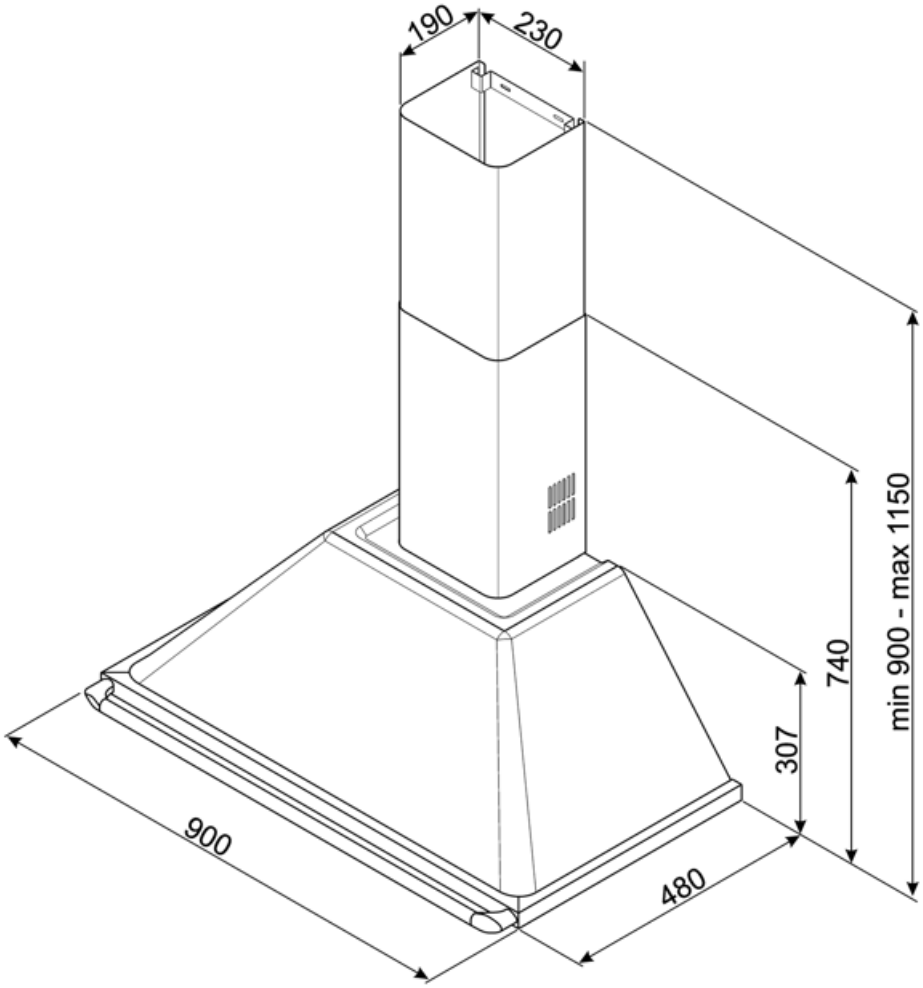
190
230
min 900 - max 1150
740
307
900
480

Compatible Accessories



FLT6

Pyöreät hiilisuodattimet (2 kpl sarjassa)



KITALLFC

Yleishiilisuodatin Ruostumaton teräs AISI 304 Suodatin voidaan pestä astianpesukoneessa 50 °C:ssa (vedellä ja sopivalla pesuaineella) ja kuivata uunissa 180°C:ssa 25 minuutissa



KITCMNKXU

Chimney extension size 227.5 * 190 * 800 mm stainless steel, allow to reach 1475 mm of total high of the hood

Symbols glossary



A: Product drying performance, measured from A+++ to D / G depending on the product family



Suodattimet: Mallissa on suodattimet, jotka poistavat rasvaa höyrystä, jota keittoastioista kypsennyksen aikana tulee.



Valot: Kaikissa liesituulettimissa on valot kypsennysalueen valaisemiseksi tai keittiön tunnelman lisäämiseksi.



Teho-/turboasetus: kun tarvitaan erikoisnopeaa poistoa.