KTR90XE

Produktgruppe	Kjøkkenvifte
Hettetype	Veggmonterte kjøkkenvifte
Design	Skorsten
Uttrekking	Utdrivning
Materiale	Rustfritt stål
Type stål	Børstet
EAN-kode	8017709211684
Hette bredde	90 cm
Estetikk	Victoria
Farge	Rustfritt stål
Finish	Matt
Logo	Anvendt



Kontroller

Kontrollinnstilling	Kontroller	**Vridere**	Victoria
Antall vridere	2	**kontroller farge**	Rustfritt stål-effekt

Program / funksjoner

Antall hastigheter	3
Intensiv hastighet	BOOST

Tekniske egenskaper

Antall lamper	2	**Antall filtre**	3
Type lampe	LED	**Fettfiltre**	Aluminium
Lyseffekt	1 W	**Luftutløp**	150 mm
Temperaturskala lampefarge	3000 K	**Minste avstand fra gasskomfyr**	750 mm
Maksimal kapasitet i fri modus	820 m³/h	**Minste avstand fra elektriskkomfyr**	650 mm
Motoreffekt	275 W	**Tilbakeslagsventil**	Ja

	Uttrekkingshastighet (IEC 61591) [m³/h]	**Støynivå (IEC 60704-2-13) [dBA]**
Hastighet 1	334	49

Hastighet 2	439	57
Hastighet 3	567	61
Intensiv hastighet	788	69

Kapasitets-/energietikett



Årlig Effektivt Forbruk (AEChood)	59 kWh/a
Energi effektivitets klasse (EEC)	A
Flytende Dynamisk Effektivitet (FDE)	30
Flytende Dynamisk Effektivitet (FDEC)	A
Belysning Effektivitet (LE)	102,3 lux/W
Belysning Effektivitet klasse (LEC)	A
Fett filtreringsutbytte (GFE)	76,6 %
Fettfiltrering effektivitetsklasse (GFE)	C
Luftflyt ved minumum fart (Qmin)	334 m³/h
Luftmengde ved maksimal hastighet (Qmax)	567 m³/h
Luftmengde ved økt hastighet (Qboost)	788 m³/h
Airbourne akustisk A-veid lydeffektnivå Emission på minimum hastighet (SPEmin)	49 dBA
Airbourne akustisk A-veid lydeffektnivå Emission på minimum hastighet (SPEmax)	61 dBA
Airbourne akustisk A-veid lydeffektnivå Emission på økende hastighet (SPEboost)	69 dBA
Tidsøkning faktor (F)	1,00
Energi effektivitetsindeks for stekeovn 1	52,4
Målt lufttrykk på beste effektssgrad (QBEP)	438 m³/h
Målt lufttrykk på beste effektssgrad (QBEP)	434 Pa
Målt strøm på beste virkningsgrad	176 W
Normal styrke på lyssystem (WI)	2 W
Gjennomsnittlig belysning av lyset på kokeflaten (emiddle)	225 lux
Lydstyrke nivå på høyeste styrke (Lwa)	61 dBA

Elektrisk tilkobling

Elektrisk tilkoblingseffekt	278 W
Spenning	220-240 V
Frekvens	50-60 Hz
Lengde på ledning	1000 mm
Støpseltype	Nei

Også tilgjengelig

Andre tilgjengelige farger	Hvit, Sort, Creme
Andre tilgjengelige fargekoder	KT90BE - KT90BLE - KT90PE

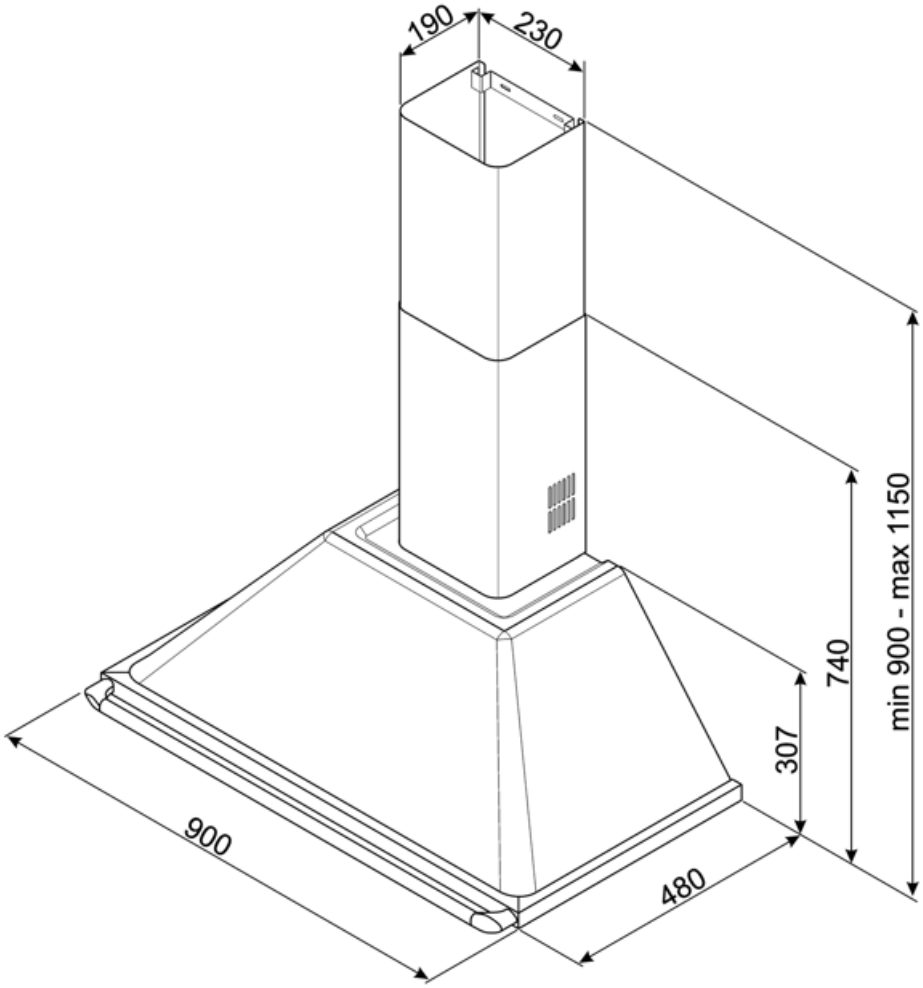
190
230
min 900 - max 1150
740
307
900
480

Compatible Accessories



FLT6

Rundt kullfilter (sett med 2 deler)



KITCMNKXU

Chimney extension size 227.5 * 190 * 800 mm stainless steel, allow to reach 1475 mm of total high of the hood



KITALLFC

Universal Kullfilter Rustfritt stål AISI 304 Dette filteret kan vaskes i oppvaskmaskin på 50 °C (vann og egnet vaskemiddel) og tørkes i ovn på 180°C i 25 minutter

Symbols glossary



A: Product drying performance, measured from A+++ to D / G depending on the product family



Lys: Alle ventilatorhetter har lamper som belyser platetoppen eller gir stemning til kjøkkenomgivelsene.



Filtre: Modellen er utstyrt med filtre som fjerner fett fra dampen som kommer fra grytene under matlagingen.



Intensiv/turbo: Når ekstra hurtig avtrekk kreves.