KTR90XE

Rodzina produktów	Okap kuchenny
Rodzaj okapu	Przyścienny okap kuchenny
Design	Kominowy
Pochłanianie	Pochłanianie
Materiał	Stal nierdzewna
Typ stali nierdzewnej	Szczotkowana
Kod EAN	8017709211684
Szerokość	90 cm
Linia wzornicza	Victoria
Kolor	Stal nierdzewna
Wykończenie	Satynowany
Logo	Wstawiane



Sterowanie

Rodzaj sterowania	Pokrętła	**Pokrętła**	Victoria
Liczba pokręteł	2	**Kolor pokręteł**	Efekt stali nierdzewnej

Programy / Funkcje

Liczba prędkości pracy silnika	3
Tryb intensywny	BOOST

Specyfikacja techniczna

Liczba źródeł oświetlenia	2	**Liczba filtrów**	3
Rodzaj oświetlenia	LED	**Filtr przeciwtłuszczowy**	Aluminium
Moc oświetlenia	1 W	**Średnica komina**	150 mm
Skala koloru oświetlenia (K)	3000 K	**Minimalna odległość od płyty gazowej**	750 mm
Maksymalna objętość	820 m³/h	**Minimalna odległość od płyty elektrycznej**	650 mm
Moc silnika	275 W	**Zawór zwrotny**	Tak

	Wydajność pochłaniania (IEC 61591) [m³/h]	Poziom hałasu (IEC 60704-2-13) [dBA]
Prędkość 1	334	49
Prędkość 2	439	57

Prędkość 3	567	61
Prędkość intensywna	788	69

Wydajność / Etykieta energetyczna



Roczne zużycie energii (AEChood)	59 kWh/a
Klasa efektywności energetycznej	A
Wydajność przepływu dynamicznego (FDE)	30
Klasa wydajności przepływu dynamicznego (FDEC)	A
Wydajność oświetlenia (LEhood)	102,3 lux/W
Klasa efektywności oświetlenia	A
Wydajność filtra przeciwtłuszczowego (GFEhood)	76,6 %
Klasa efektywności pochłaniania zanieczyszczeń	C
Minimalne natężenie przepływu powietrza (Qmin)	334 m³/h
Maksymalne natężenie przepływu powietrza (Qmax)	567 m³/h
Natężenie przepływu powietrza w trybie boost (Qboost)	788 m³/h
Poziom hałasu przy min wydajności	49 dBA
Poziom hałasu przy max wydajności	61 dBA
Poziom hałasu przy ustawieniu trybu intensywnego	69 dBA
Współczynnik upływu czasu (f)	1,00
Wskaźnik efektywności energetycznej EEI	52,4
Natężenie przepływu powietrza mierzone w optymalnym punkcie pracy (Pbep)	438 m³/h
Ciśnienie powietrza mierzone w optymalnym punkcie pracy (Pbep)	434 Pa
Zużycie energii elektrycznej w stanie maksymalnej wydajności	176 W
Moc nominalna systemu oświetlenia (Wl)	2 W
Średnie natężenie oświetlenia zapewnianego przez system oświetlenia na powierzchni (Emiddle)	225 lux
Poziom hałasu na najwyższej prędkości	61 dBA

Podłączenie elektryczne

Moc przyłączeniowa	278 W
Napięcie	220-240 V
Częstotliwość (Hz)	50-60 Hz
Długość przewodu zasilającego (cm)	1000 mm
Wtyczka	Nie

Również dostępne

Dostępne wersje kolorystyczne	Biały, Czarny, Kremowy
Dostępne wersje kolorystyczne	KT90BE - KT90BLE - KT90PE

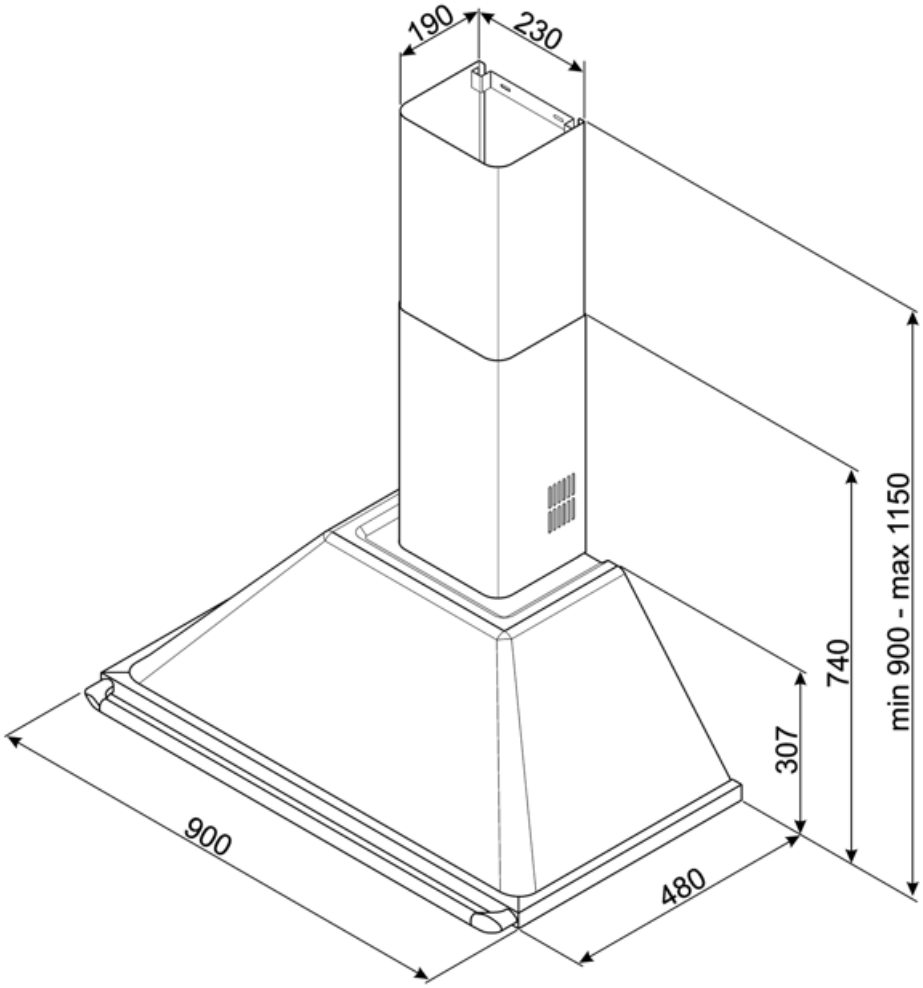
190
230
min 900 - max 1150
740
307
900
480

Kompatybilne Akcesoria



FLT6

Okrągłe filtry węglowe (2 sztuki)



KITALLFC

Uniwersalny filtr węglowy Stal nierdzewna AISI 304 Filtr można myć w zmywarce do naczyń w temperaturze 50°C (woda i odpowiedni detergent), a w celu wysuszenia włożyć do piekarnika o temperaturze 180°C na 25 minut.



KITCMNKXU

Przedłużenie komina. Wymiary: 227,5x190x800 mm. Kolor: stal nierdzewna. Pozwala osiągnąć 1475 mm całkowitej wysokości okapu.

Słowniczek oznaczeń



Model jest wyposażony w filtry pomagające usunąć tłuszcz pryskający z patelni podczas smażenia.



Oświetlenie: Wszystkie okapy kuchenne posiadają oświetlenie, które oświetla obszar gotowania lub dodaje atmosfery w kuchni.



A: Klasa efektywności energetycznej, mierzona od A+++ do G, w zależności od rodziny produktów.



Ustawienie intensywne/turbo: gdy wymagana jest bardzo szybka ekstrakcja.