KTR90XE

Família	Exaustor
Tipo de exaustor	de parede
Série	Trapézio
Filtragem	Extração
Material	Aço inox
Tipo de aço inox	Escovado
Código EAN	8017709211684
Largura	90 cm
Design	Victoria
Cor	Aço inox
Acabamentos	Aço inox escovado
Logótipo	Logótipo aplicado



Comandos

Comandos	Comandos	**Design dos comandos**	Victoria
N° de comandos	2	**Cor dos comandos**	Inox

Programa/ Funções

Níveis de potência	3
Potência intensiva	BOOST

Especificações técnicas

N° de lâmpadas	2	**N° de filtros**	3
Tipo de iluminação	LEDs	**Filtros antigordura**	Alumínio
Potência das lâmpadas	1 W	**Diâmetro da conduta de exaustão**	150 mm
Escala de temperatura de cor clara (° K)	3000 K	**Distância mínima à placa a gás**	750 mm
Capacidade máxima de extração livre (P0)	820 m³/h	**Distância mínima à placa elétrica**	650 mm
Potência do motor	275 W	**Válvula antirretorno**	Sim

	Capacidade de extração m3/h (IEC 61591) [m³/h]	Ruído [dBA]
1° nível de potência	334	49

2° nível de potência	439	57
3° nível de potência	567	61
Potência intensiva	788	69

Performance / Etiqueta energética



Consumo anual de energia (CAE exaustor)	59 kWh/a
Classe energética	A
Eficiência da dinâmica dos fluidos (EDF exaustor)	30
Classe de eficiência dinâmica dos fluidos	A
Eficiência de iluminação (IE exaustor)	102.3 lux/W
Classe de eficiência da iluminação	A
Eficiência de filtragem de gorduras	76.6 %
Classe de eficiência de filtragem de gorduras	C
Valor do fluxo de ar na velocidade mínima	334 m³/h
Valor do fluxo de ar na velocidade máxima	567 m³/h
Valor do fluxo de ar nos modos intensivo ou boost	788 m³/h
Nível de potência sonora com ponderação A (em dB) com a regulação de velocidade mínima	49 dBA
Nível de potência sonora com ponderação A (em dB) com a regulação de velocidade máxima	61 dBA
Nível de potência sonora com ponderação A (em dB) no modo intensivo ou boost	69 dBA
Fator de aumento de tempo	1.00
Índice de eficiência energética do primeiro forno	52.4
Débito de ar medido no ponto de maior eficiência	438 m³/h
Potência elétrica medida no ponto de maior eficiência	434 Pa
Potência elétrica medida no ponto de maior eficiência	176 W
Potência nominal do sistema de iluminação	2 W
Iluminação média produzida pelo sistema de iluminação na superfície de cozedura	225 lux
Nível de ruído na potência mais elevada	61 dBA

Ligação elétrica

Potência elétrica nominal	278 W
Tensão (Volts)	220-240 V
Frequência (Hz)	50-60 Hz
Comprimento do cabo de alimentação	1000 mm
Ficha elétrica	Não

Disponível também

Outras cores disponíveis	Branca, Preta, Creme	**Códigos das outras cores disponíveis**	KT90BE - KT90BLE - KT90PE

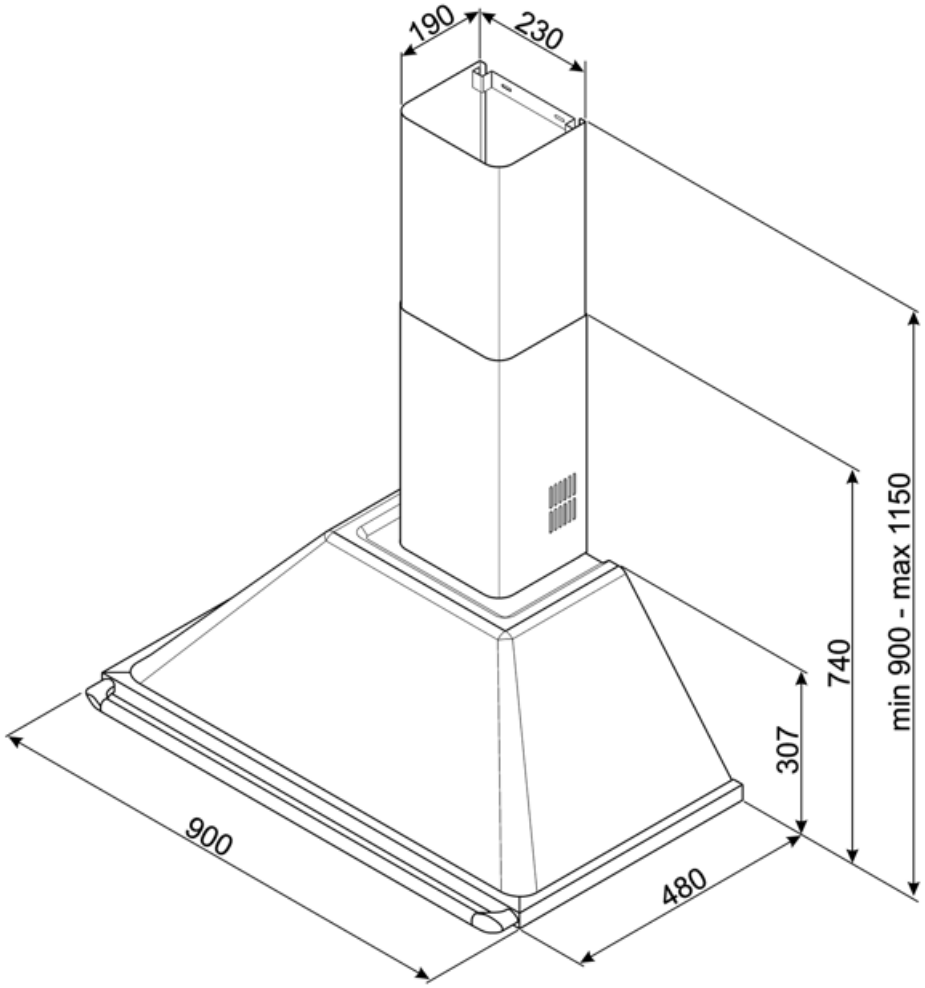

Acessórios Compatíveis



FLT6

2 peças Para exaustores compatíveis



KITCMNKXU

Tubo extensível em aço inox Dimensões LxPxA: 227,5x190x800 mm



KITALLFC

Em aço inox AISI 304 Lavável na máquina da louça a 50°C com água e detergente adequado Secar no forno a 180°C durante 25 minutos

Symbols glossary



Classe de eficiência energética do produto declarada na etiqueta energética e na ficha do produto e em conformidade com os regulamentos UE.



Filtros antigordura para remover a gordura que se encontra no vapor produzido enquanto se cozinha.



Exaustores com luz para iluminar a área de trabalho e criar ambiente.



Intensivo: quando é necessária potência muito elevada para extrair o excesso de fumo e odores.