KTS75BC

Семейство продуктов	Вытяжка
Тип вытяжки	Вытяжка настенная
Дизайн	Скошенный
Режим отвода воздуха	Режим отвода воздуха
Электронное управление	Да
Материал	Нержавеющая сталь
Тип нержавеющей стали	Матовая
EAN-**код**	8017709118389
Эстетика	Linea
Цвет	Нержавеющая сталь
Отделка	Матовая
Тип стекла	Белый
Цвет шелкографии	Серый
Логотип	Шелкография

Управление

Управление	Электронное управление (кнопки)	**Цвет светодиодной подсветки**	Белый

Программы/ функции

Количество скоростей	4
Программирование времени	

Технические характеристики

Количество ламп подсветки	2	**Количество фильтров**	1
Тип подсветки	Галогенная	**Жироулавливающие фильтры**	Нержавеющая сталь
Мощность ламп подсветки	20 Вт	**Индикатор загрязнения угольного фильтра**	Да
Максимальная производительность	715 м³/ч	**Диаметр воздуховода**	150 мм
Мощность мотора	200 Вт	**Обратный клапан**	Да

	Максимальная производительность [м³/ч]	**Уровень шума на 1-й скорости [дБ(А)]**
1-я скорость	248	44

2-я скорость	325	50
3-я скорость	430	57
4-я скорость	643	65

Производительность/ Энергопотребление

Годовая энергоэффективность (AEChood)	102 кВт/год
Класс энергоэффективности	C
Гидродинамическая эффективность (FDE)	22,2
Класс гидродинамической эффективности	C
Эффективность освещения (LE)	3,9 lux/W
Класс эффективности освещения	G
Жироулавливающая эффективность (GFE)	37,6 %
Класс жироулавливающей эффективности	G
Производительность на минимальной скорости	248 м³/ч
Производительность на максимальной скорости	643 м³/ч
Акустическое давление на минимальной скорости (SPEmin)	44 дБ(A)
Акустическое давление на максимальной скорости (SPEmax)	65 дБ(A)
Коэффициент увеличения времени (F)	1,00
Измерение скорости потока воздуха с точки зрения лучшей энергоэффективности	390 м³/ч
Измерение давления воздуха с точки зрения лучшей энергоэффективности (Pbep)	341 Pa
Измеренная потребляемая мощность в наилучшей точке эффективности (Wbep)	166 Вт
Номинальная мощность системы освещения	40 Вт
Средняя освещенность варочной поверхности (Emiddle)	157 lux
Максимальный уровень шума	65 дБ(A)

Электрическое подключение

Номинальная мощность	240 Вт
Сила тока	1 A
Напряжение	220-240 В
Частота тока	50-60 Гц
Длина электрического кабеля	1500 мм

Также доступны

Другие доступные цвета	Черный, Нержавеющая сталь

Дополнительные аксессуары

Угольный фильтр	KITFC906	**Диаметр воздуховода**	No
Пульт дистанционного управления	No	**Рассеиватель**	KITFTS
Расширение дымохода	No		

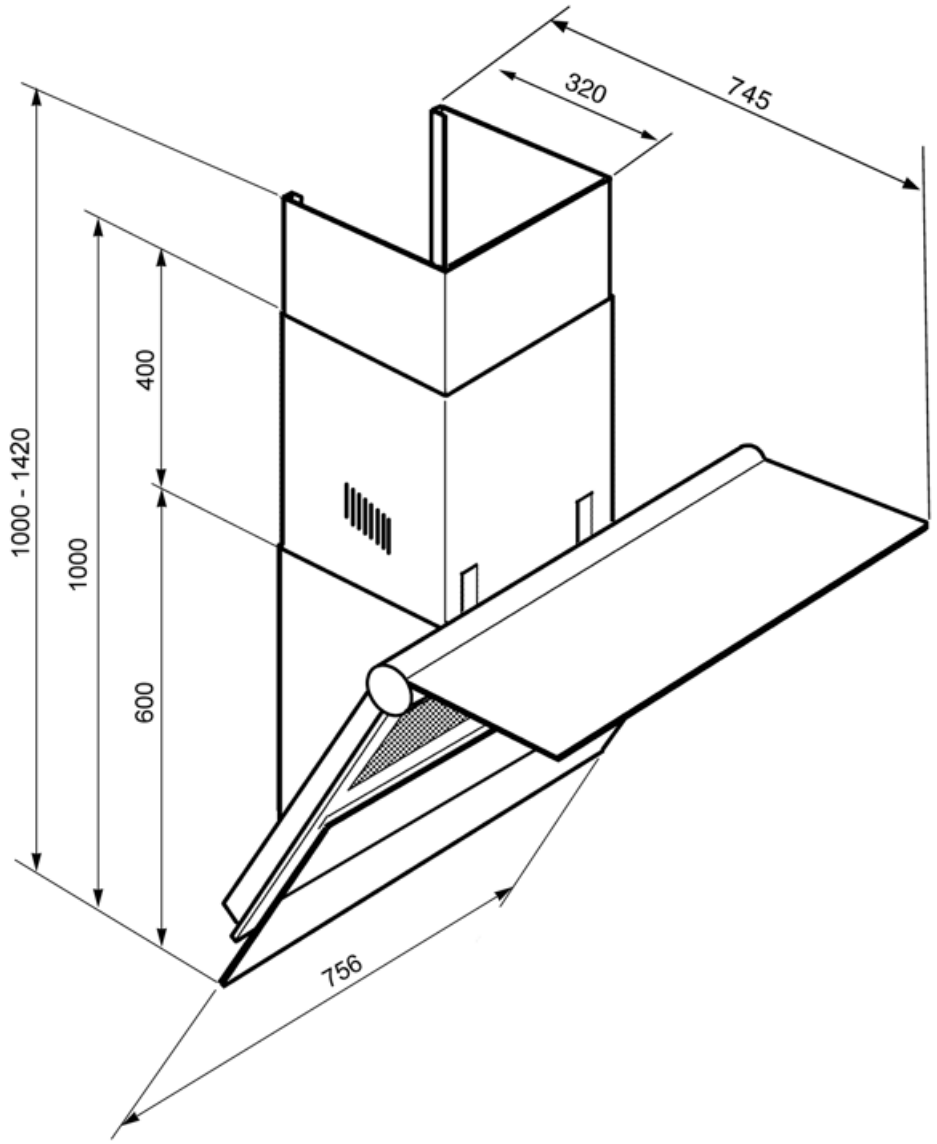

Совместимые Аксессуары

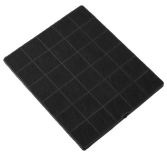

KITFC906

Угольный фильтр 1 штука

Symbols glossary

Модель имеет фильтры, которые помогают удалять жир из пара, выходящего из посуды во время приготовления.

Автоматическое отключение: специальная настройка, которая позволяет установить длительность приготовления, по окончании которого прибор автоматически отключается.

Предупреждающая подсветка: предупреждает о необходимости замены фильтров.

Подсветка: все кухонные вытяжки оснащены подсветкой для освещения зоны приготовления.