KTS75SE2

Familia	Campana
Tipo Campana	Decoración mural
Diseño	Inclinata
Filtración	Extracción
Control electrónico	Sí
Material	Acero inoxidable
Tipo de inox	Cepillado
Código EAN	8017709257279
Ancho	75 cm
Estética	Línea
Color	Acero inoxidable
Acabado	Satinado
Tipo de vidrio	Stopsol
Logo	Serigrafiado

Mandos

Regulación de mandos	Teclas electrónicas	**Color Led**	Blanco

Programas/Funciones

N.° de velocidades	3
Velocidad intensiva	BOOST
Opciones de programación tiempo	

Características técnicas

N° de Luces	2	**Filtros antigrasa**	Acero inoxidable
Tipo de Luz	LED	**Indicador cambio de filtros**	Sí
Potencia luz	1 W	**Diámetro embocadura motor**	150 mm
Escala de temperatura de color (° K)	4000 K	**Distancia mínima de la encimera de gas**	427 mm
Capacidad máxima de aspiración en modalidad libre (P0)	750 m³/h	**Distancia mínima de la encimera eléctrica**	427 mm
Potencia motor	275 W	**Válvula de retención**	Sí
N° de Filtros	1		

	Capacidad de aspiración (IEC 61591) [m³/h]	Rumorosidad (IEC 60704-2-13) [dBA]

Velocidad 1	278	56
Velocidad 2	303	63
Velocidad 3	549	65
Velocidad intensiva	714	72

Prestaciones/Etiqueta energética

Consumo anual (AEChood)	50 kWh/a
Clase eficiencia energética (EEC)	A
Eficiencia Fluidodinámica (FDE)	30,4
Clase de eficiencia fluido dinámico (FDEC)	A
Clase de eficiencia de iluminación (LE)	103,2 lux/W
Eficiencia de iluminación (LEC)	A
Eficiencia de filtrado de grasa (GFE)	62,6 %
Clase de eficiencia de filtrado de grasa (GFEC)	E
Flujo de aire a la velocidad mínima (Qmin)	278 m³/h
Flujo de aire a la máxima potencia (Qmax)	549 m³/h
Flujo de aire en posición reforzada Qboost)	714 m³/h
Emisiones sonoras en el aire ponderadas por el valor A en su ajuste mínimo de utilización normal:(SPEmin)	56 dBA
Emisiones sonoras en el aire ponderadas por el valor A en su ajuste máximo de utilización normal: (SPEmax)	65 dBA
Emisiones sonoras en el aire ponderadas por el valor A en posición ultrarrápida o reforzada: (SPEboost)	72 dBA
Factor aumento de tiempo (F)	0,9
Índice de eficiencia energética primera cavidad	51,6
Caudal de aire medido en el mejor punto de eficiencia (Qbep)	364 m³/h
Presión de aire medida en el mejor punto de eficiencia (Qbep)	437 Pa
Entrada de potencia eléctrica medida en el mejor punto de eficiencia (Wbep)	146 W
Potencia normal sistema de luz (Wl)	2 W
Iluminación media sobre la superfície de cocción	227 lux
Nivel de potencia acústica más alta (Lwa)	65 dBA

Conexión eléctrica

Datos nominales de conexión eléctrica	278 W
Tensión	220-240 V
Frecuencia (Hz)	50-60 Hz

Longitud del cable de alimentación	1000 mm

Disponible también

Otros colores disponibles	Blanco, Negro	**Códigos de otros colores disponibles**	KTS75SCE2 - KTS75BCE2 - KTS75NCE2

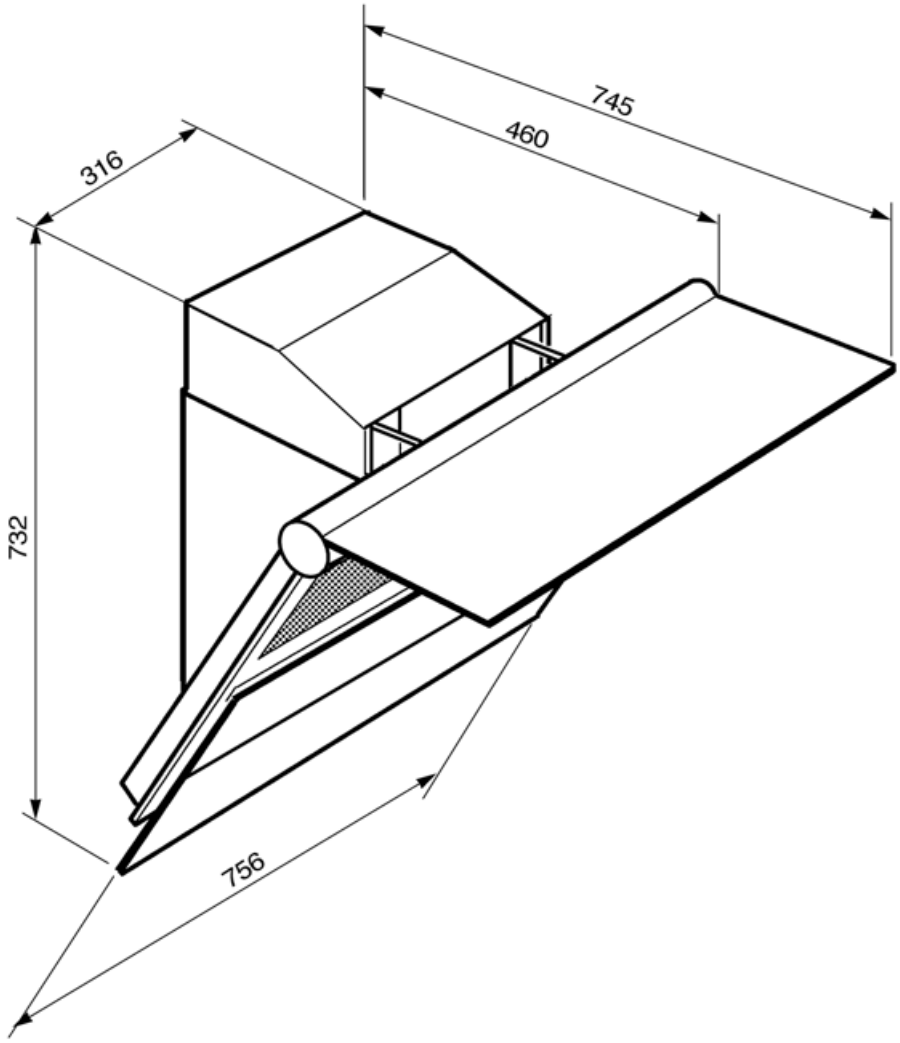

Accesorios Compatible

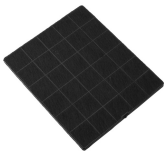

KITFC906

Filtro de carbón Kit 1 pieza

Symbols glossary

Filtros de grasa: los filtros de grasa purifican el aire de las grasas de cocción. Son fácilmente extraíbles para su limpieza periódica.

Energy efficiency class A

Luz: las campanas están equipadas con lámparas LED. La luz se puede encender independientemente del ventilador de succión y, por lo tanto, permite que se ilumine la superficie de trabajo.

Apagado automático: la opción de apagado automático le permite programar el tiempo de desactivación de la campana, que continuará purificando el aire hasta que se apague automáticamente.

Señal luminosa: se enciende una señal luminosa cuando es necesario reemplazar los filtros de carbón activado.

Función Turbo: La función Turbo le permite operar la campana a la máxima potencia, para acelerar la eliminación de olores más persistentes.