KTS75SE2

Famiglia	Cappa
Tipologia	Decorativa murale
Design	Inclinata
Filtraggio	A espulsione
Controllo elettronico	Sì
Materiale	Inox
Tipo Inox	Satinato
Codice EAN	8017709257279
Larghezza cappa	75 cm
Estetica	Linea
Colore	Acciaio Inox
Finitura	Satinato
Tipo vetro	Stopsol
Logo	Serigrafato



Comandi

Regolazione comandi	Tasti elettronici	**Colore led**	Bianco

Programmi / Funzioni

N° velocità	3
Velocità intensiva	BOOST
Opzioni di programmazione tempo	

Caratteristiche Tecniche

N° di luci	2	**Filtri antigrasso**	Inox
Tipo di Luce	LED	**Indicatore cambio filtri**	Sì
Potenza luce	1 W	**Diametro imbocco motore**	150 mm
Temperatura di Colore della luce (K)	4000 K	**Distanza minima installazione da piano cottura gas**	427 mm
Capacità massima d'aspirazione in modalità libera (P0)	750 m³/h	**Distanza minima installazione da piano cottura elettrico**	427 mm
Potenza motore	275 W	**Valvola di non ritorno**	Sì
N° di filtri	1		

Capacità d'aspirazione (IEC 61591) [m³/h]	Rumorosità (IEC 60704-2-13) [dBA]

Velocità 1	278	56
Velocità 2	303	63
Velocità 3	549	65
Velocità Intensiva	714	72

Prestazioni / Etichetta Energetica



Efficienza di consumo annuale (AEC)	50 kWh/a
Classe di efficienza energetica (EEC)	A
Efficienza fuido dinamica (FDE)	30.4
Classe di efficienza fluido dinamica (FDEC)	A
Efficienza di illuminazione (LE)	103.2 lux/W
Classe di efficienza di illuminazione (LEC)	A
Efficienza di filtraggio grassi (GFE)	62.6 %
Classe di efficienza filtraggio grassi (GFEC)	E
Portata d'aria alla velocità minima (Qmin)	278 m³/h
Portata d'aria alla velocità massima (Qmax)	549 m³/h
Portata d'aria alla velocità intensiva (Qboost)	714 m³/h
Emissione ponderata di potenza acustica alla velocità minima (SPEmin)	56 dBA
Emissione ponderata di potenza acustica alla velocità massima (SPEmax)	65 dBA
Emissione ponderata di potenza acustica alla velocità intensiva (SPEboost)	72 dBA
Fattore di aumento del tempo (F)	0.9
Indice di efficienza energetica	51.6
Portata d'aria misurata nella condizione di massima efficienza (Qbep)	364 m³/h
Pressione d'aria misurata nella condizione di massima efficienza (Pbep)	437 Pa
Potenza elettrica assorbita nella condizione di massima efficienza (Wbep)	146 W
Potenza nominale del sistema di illuminazione (WL)	2 W
Illuminazione media del sistema di illuminazione sul piano di cottura (Emiddle)	227 lux
Livello sonoro nella configurazione più elevata (Lwa)	65 dBA

Collegamento Elettrico

Dati nominali di collegamento elettrico	278 W
Tensione	220-240 V
Lunghezza cavo di alimentazione	1000 mm
Spina	No

Frequenza	50-60 Hz

Disponibile anche

Altri colori disponibili	Bianco, Nero	**Codici altri colori disponibili**	KTS75SCE2 - KTS75BCE2 - KTS75NCE2

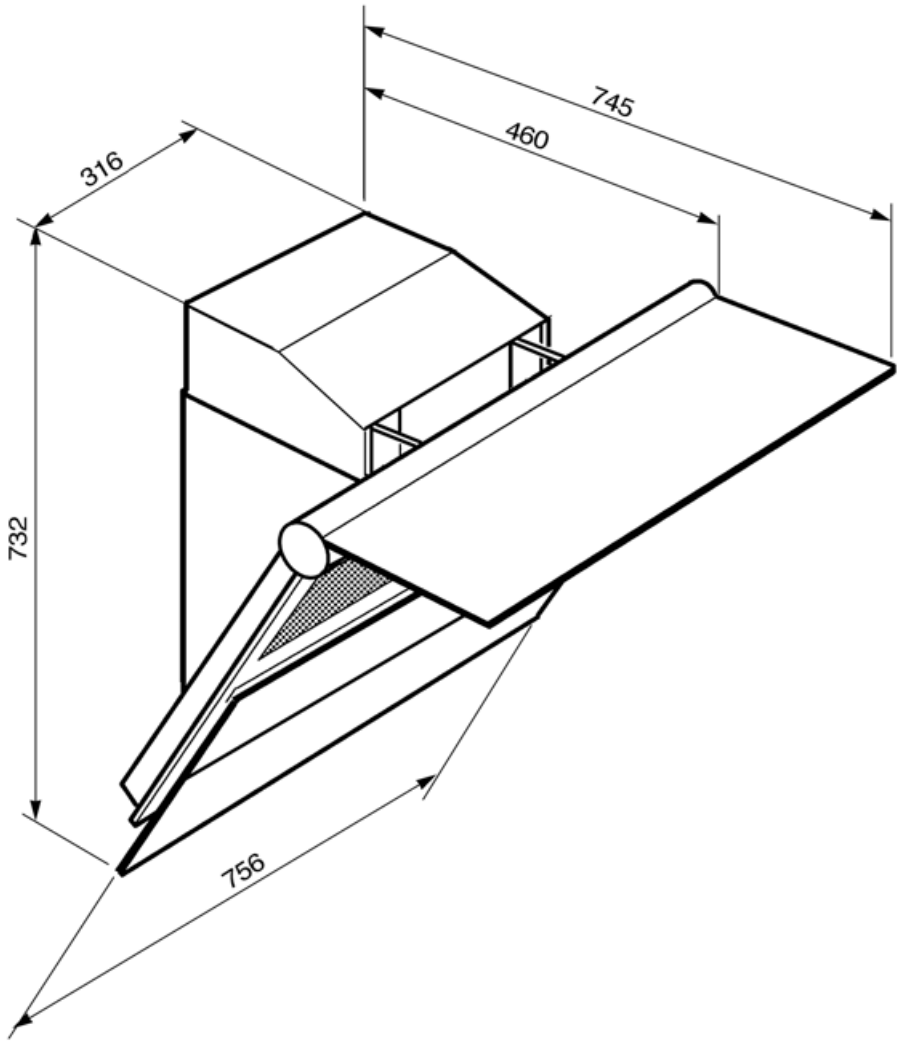

Accessori Compatibili

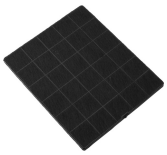

KITFC906

Filtro carboni attivi Kit 1 pezzo

Glossario simboli



Classe di efficienza energetica A



Filtri antigrasso: I filtri antigrasso depurano l'aria dai grassi della cottura. Sono facilmente smontabili per la loro pulizia periodica.



Spegnimento automatico: L'opzione Spegnimento automatico consente di programmare l'orario di disattivazione della cappa che continuerà a purificare l'aria fino a quando si spegnerà automaticamente.



Segnale luminoso: Un segnale luminoso si accende quando occorre sostituire i filtri a carboni attivi.



Luce: Le cappe sono dotate di lampade a LED. La luce può essere accesa indipendentemente dalla ventola di aspirazione e consentire, così, di illuminare il piano di lavoro.



Funzione Turbo: La funzione Turbo permette di azionare la cappa alla massima potenza, per velocizzare l'eliminazione degli odori più persistenti.