KTS75SE2

Семейство продуктов	Вытяжка
Тип вытяжки	Вытяжка настенная
Дизайн	Скошенный
Режим отвода воздуха	Режим отвода воздуха
Электронное управление	Да
Материал	Нержавеющая сталь
Тип нержавеющей стали	Матовая
EAN-код	8017709257279
Ширина (мм)	75 см
Эстетика	Linea
Цвет	Нержавеющая сталь
Отделка	Матовая
Тип стекла	Стекло Stopsol
Логотип	Шелкография

Управление

Управление	Электронное управление (кнопки)	**Цвет светодиодной подсветки**	Белый

Программы/ функции

Количество скоростей	3
Интенсивный режим	BOOST
Программирование времени	

Технические характеристики

Количество ламп подсветки	2	**Жироулавливающие фильтры**	Нержавеющая сталь
Тип подсветки	LED	**Индикатор загрязнения угольного фильтра**	Да
Мощность ламп подсветки	1 Вт	**Диаметр воздуховода**	150 мм
Шкала цветовой температуры света (°K)	4000 K	**Мин. расстояние от газовой варочной панели**	427 мм
Максимальная производительность	750 м³/ч	**Мин. расстояние от электрической варочной панели**	427 мм
Мощность мотора	275 Вт	**Обратный клапан**	Да
Количество фильтров	1		

	Максимальная производительность [м³/ч]	Уровень шума на 1-й скорости [дБ(А)]
1-я скорость	278	56
2-я скорость	303	63
3-я скорость	549	65
Интенсивный режим	714	72

Производительность/ Энергопотребление

Годовая энергоэффективность (AEChood)	50 кВт/год
Класс энергоэффективности	A
Гидродинамическая эффективность (FDE)	30.4
Класс гидродинамической эффективности	A
Эффективность освещения (LE)	103.2 lux/W
Класс эффективности освещения	A
Жироулавливающая эффективность (GFE)	62.6 %
Класс жироулавливающей эффективности	E
Производительность на минимальной скорости	278 м³/ч
Производительность на максимальной скорости	549 м³/ч
Производительность в интенсивном режиме	714 м³/ч
Акустическое давление на минимальной скорости (SPEmin)	56 дБ(A)
Акустическое давление на максимальной скорости (SPEmax)	65 дБ(A)
Акустическое давление при интенсивном режиме	72 дБ(A)
Коэффициент увеличения времени (F)	0.9
Индекс энергоэффективности	51.6
Измерение скорости потока воздуха с точки зрения лучшей энергоэффективности	364 м³/ч
Измерение давления воздуха с точки зрения лучшей энергоэффективности (Pbep)	437 Pa
Измеренная потребляемая мощность в наилучшей точке эффективности (Wbep)	146 Вт
Номинальная мощность системы освещения	2 Вт
Средняя освещенность варочной поверхности (Emiddle)	227 lux
Максимальный уровень шума	65 дБ(A)

Электрическое подключение

Номинальная мощность	278 Вт
Напряжение	220-240 В
Частота тока	50-60 Гц
Длина электрического кабеля	1000 мм

Также доступны

Другие доступные цвета	Белый, Черный	**Другие доступные цвета**	KTS75SCE2 - KTS75BCE2 - KTS75NCE2

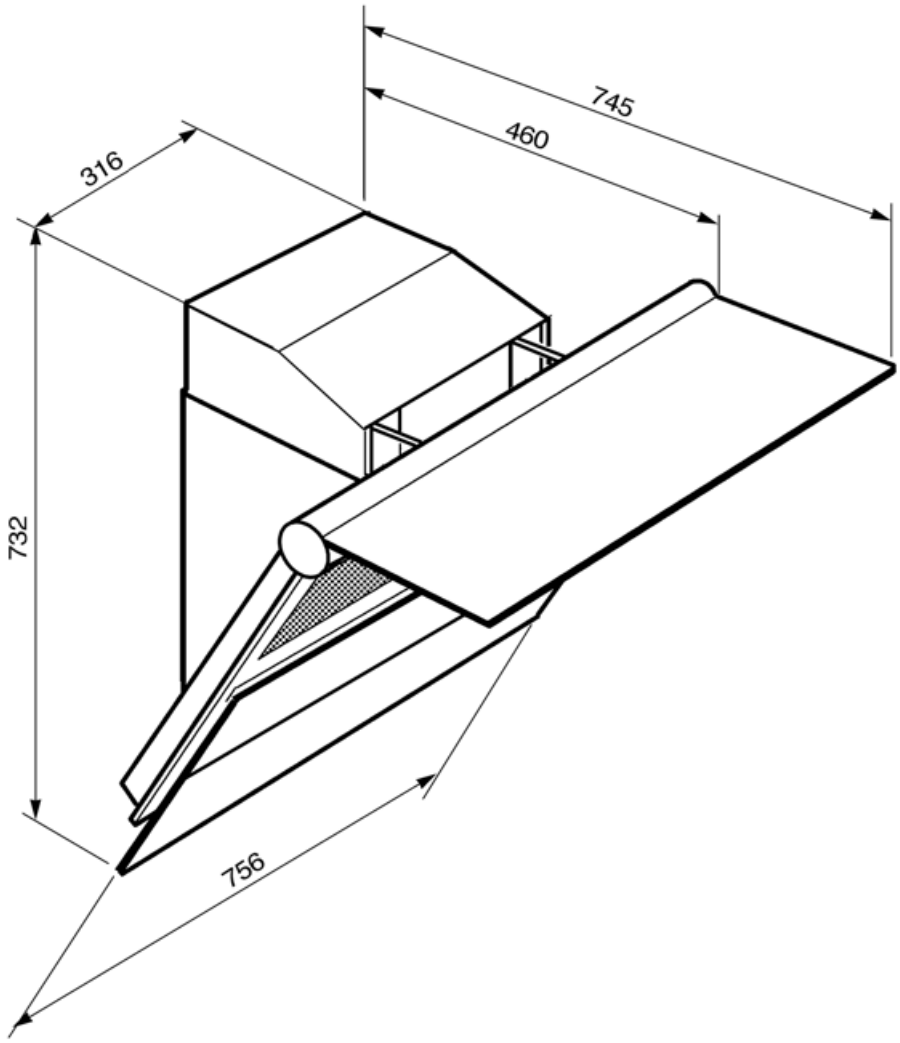

Совместимые Аксессуары

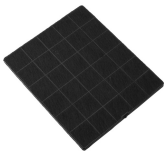

KITFC906

Угольный фильтр 1 штука

Symbols glossary

Energy efficiency class A

Модель имеет фильтры, которые помогают удалять жир из пара, выходящего из посуды во время приготовления.

Автоматическое отключение: специальная настройка, которая позволяет установить длительность приготовления, по окончании которого прибор автоматически отключается.

Предупреждающая подсветка: предупреждает о необходимости замены фильтров.

Подсветка: все кухонные вытяжки оснащены подсветкой для освещения зоны приготовления.

Интенсивный /турбо режим: когда требуется сверхбыстрая экстракция.