# KTS75SE2

| | |
|---|---|
| **Семейство продуктов** | Вытяжка |
| **Тип вытяжки** | Вытяжка настенная |
| **Дизайн** | Скошенный |
| **Режим отвода воздуха** | Режим отвода воздуха |
| **Электронное управление** | Да |
| **Материал** | Нержавеющая сталь |
| **Тип нержавеющей стали** | Матовая |
| **EAN-код** | 8017709257279 |
| **Эстетика** | Linea |
| **Цвет** | Нержавеющая сталь |
| **Отделка** | Матовая |
| **Тип стекла** | Стекло Stopsol |
| **Логотип** | Шелкография |

## Управление

| | | | |
|---|---|---|---|
| **Управление** | Электронное управление (кнопки) | **Цвет светодиодной подсветки** | Белый |

## Программы/ функции

| | |
|---|---|
| **Количество скоростей** | 3 |
| **Интенсивный режим** | BOOST |
| **Программирование времени** | |

## Технические характеристики

| | | | |
|---|---|---|---|
| **Количество ламп подсветки** | 2 | **Жироулавливающие фильтры** | Нержавеющая сталь |
| **Тип подсветки** | LED | **Индикатор загрязнения угольного фильтра** | Да |
| **Мощность ламп подсветки** | 1 Вт | **Диаметр воздуховода** | 150 мм |
| **Шкала цветовой температуры света (°K)** | 4000 °K | **Мин. расстояние от газовой варочной панели** | 427 мм |
| **Максимальная производительность** | 750 м³/ч | **Мин. расстояние от электрической варочной панели** | 427 мм |
| **Мощность мотора** | 275 Вт | **Обратный клапан** | Да |
| **Количество фильтров** | 1 | | |

| | Максимальная производительность [м³/ч] | Уровень шума на 1-й скорости [дБ(A)] |
|---|---|---|
| 1-я скорость | 278 | 56 |
| 2-я скорость | 303 | 63 |
| 3-я скорость | 549 | 65 |
| Интенсивный режим | 714 | 72 |

## Производительность/ Энергопотребление

| | |
|---|---|
| **Годовая энергоэффективность (AEChood)** | 50 кВт/год |
| **Класс энергоэффективности** | A |
| **Гидродинамическая эффективность (FDE)** | 30,4 |
| **Класс гидродинамической эффективности** | A |
| **Эффективность освещения (LE)** | 103,2 lux/W |
| **Класс эффективности освещения** | A |
| **Жироулавливающая эффективность (GFE)** | 62,6 % |
| **Класс жироулавливающей эффективности** | E |
| **Производительность на минимальной скорости** | 278 м³/ч |
| **Производительность на максимальной скорости** | 549 м³/ч |
| **Производительность в интенсивном режиме** | 714 м³/ч |
| **Акустическое давление на минимальной скорости (SPEmin)** | 56 дБ(A) |
| **Акустическое давление на максимальной скорости (SPEmax)** | 65 дБ(A) |
| **Акустическое давление при интенсивном режиме** | 72 дБ(A) |
| **Энергопотребление в режиме ожидания** | 0,49 Вт |
| **Коэффициент увеличения времени (F)** | 0,9 |
| **Индекс энергоэффективности** | 51,6 |
| **Измерение скорости потока воздуха с точки зрения лучшей энергоэффективности** | 364 м³/ч |
| **Измерение давления воздуха с точки зрения лучшей энергоэффективности (Pbep)** | 437 Pa |
| **Измеренная потребляемая мощность в наилучшей точке эффективности (Wbep)** | 146 Вт |
| **Номинальная мощность системы освещения** | 2 Вт |
| **Средняя освещенность варочной поверхности (Emiddle)** | 227 lux |
| **Максимальный уровень шума** | 65 дБ(A) |

## Электрическое подключение

| | |
|---|---|
| **Номинальная мощность** | 278 Вт |
| **Напряжение** | 220-240 В |
| **Частота тока** | 50-60 Гц |
| **Длина электрического кабеля** | 1000 мм |

## Также доступны

| | | | |
|---|---|---|---|
| **Другие доступные цвета** | Белый, Черный | **Артикулы других цветов** | KTS75SCE2 - KTS75BCE2 - KTS75NCE2 |

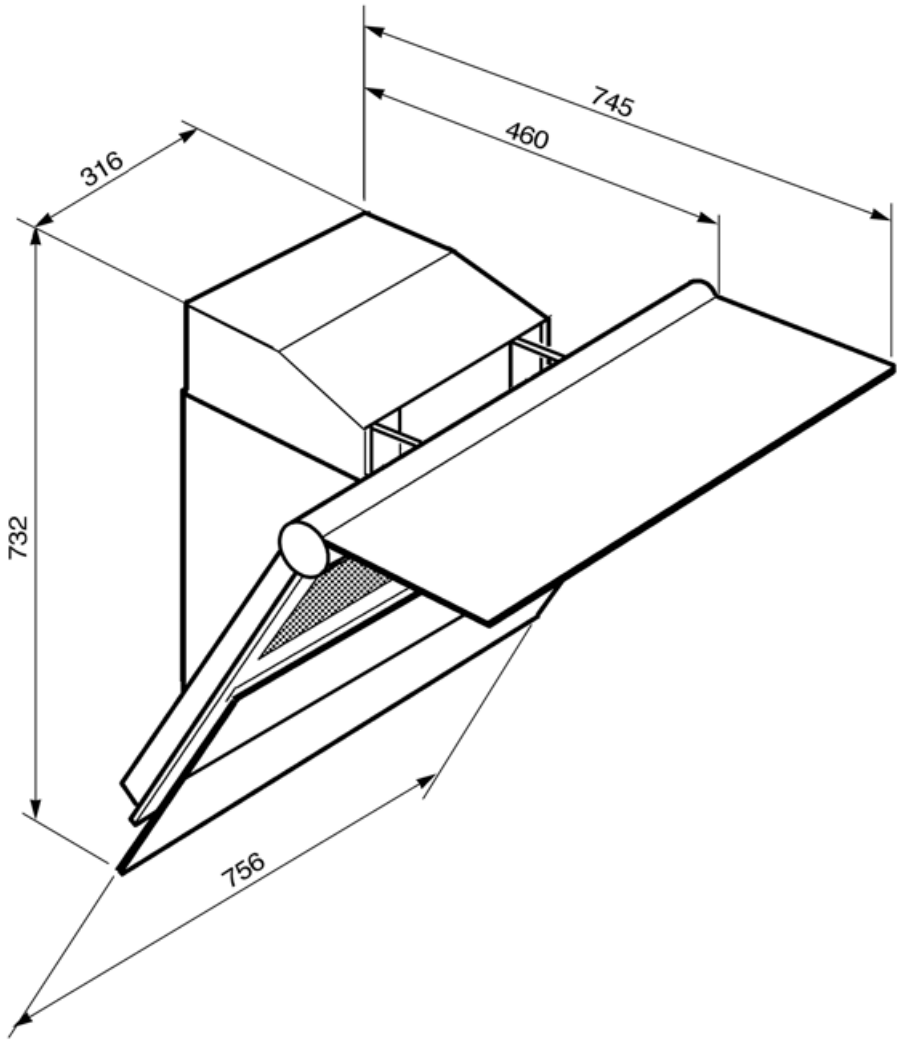

## Совместимые Аксессуары

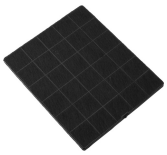

KITFC906

Угольный фильтр 1 штука

## Symbols glossary

Модель имеет фильтры, которые помогают удалять жир из пара, выходящего из посуды во время приготовления.

Автоматическое отключение: специальная настройка, которая позволяет установить длительность приготовления, по окончании которого прибор автоматически отключается.

Предупреждающая подсветка: предупреждает о необходимости замены фильтров.

Подсветка: все кухонные вытяжки оснащены подсветкой для освещения зоны приготовления.

Интенсивный /турбо режим: когда требуется сверхбыстрая экстракция.