KV194B3

Produktfamilie	Dunstabzugshaube
Art der Dunstabzugshaube	Wandhaube
Design	Vertikal, kopffrei
Umluft/Abluftbetrieb	ja
Elektronische Steuerung	Ja
Randabsaugung	Ja
Material	Glas
EAN-Code	8017709327903
Produktbreite	90 cm

Ästhetik

Ästhetik	Linea	**Glasart**	Schwarz
Farbe	Schwarz	**Farbe des Siebdrucks**	Grau
Oberfläche	Glas	**Markenlogo**	Siebdruck

Bedienelemente

Art der Bedienung	Touch-Control, weiß hinterleuchtet	**Farbe der LED-Beleuchtung**	Weiß

Programme / Funktionen

Anzahl der Leistungsstufen	3
Intensive Leistungsstufe	BOOST
Luftreinigungsfunktion 24h	24 hours
Timerfunktion	
Auto-Vent 2.0	

Technische Eigenschaften

Anzahl der Beleuchtungen	2	**Art der Fettfilter**	Edelstahl, geschirrspülergeeignet
Art der Beleuchtung	LED		

Beleuchtungsleistung	2.1 W
Dimmbare Beleuchtung	Ja
Temperaturfarbe der Beleuchtung in (°K)	2700° - 4000° °K
Luftstrom bei maximaler Geschwindigkeit im freiem Modus (P0)	820 m³/h
Motorleistung	275 W
Anzahl der Fettflter	2
Aktivkohlefilter im Lieferumfang	Ja
Filterwechselanzeige	Ja
Durchmesser für Motoranschluss	150 mm
Min. Sicherheitsabstand zu Gas-Kochfeld	650 mm
Min. Sicherheitsabstand zu Elektro-Kochfeld	450 mm
Luftrückschlagklappe	Ja

	Luftstrom der Geschwindigkeiten in m³ (IEC 61591) [m³/h]	A-bewertete Luftschallemission (IEC 60704-2-13) [dB(A)]
Leistungsstufe 1	277	50
Leistungsstufe 2	406	63
Leistungsstufe 3	636	70
Intensiv	782	72

Technische Daten / Energielabel

A+

Jährlicher Energieverbrauch (AEChood)	41 kWh/Jahr
Energieeffizienzklasse (auf einer Skala von A+++ bis D)	A+
Fluiddynamische Effizienz (FDEhood)	36,2
Klasse für die fluiddynamische Effizienz (FDEhood)	A
Beleuchtungseffizienz (LEhood)	34,8 lux/W
Beleuchtungseffizienzklasse (LEhood)	A
Fettabscheidegrad (GFEhood)	64,3 %
Klasse für den Fettabscheidegrad (GFEhood)	E
Luftstrom bei minimaler Geschwindigkeit (Qmin)	277 m³/h
Luftstrom bei maximaler Geschwindigkeit (Qmax)	636 m³/h
Luftstrom auf Intensivstufe oder Schnelllaufstufe (Qboost)	782 m³/h
A-bewertete Luftschallemission bei maximaler Stufe (SPEmax)	71 dB(A)
A-bewertete Luftschallemission bei Intensivstufe (SPEboost)	72 dB(A)
Energieverbrauch im ausgeschaltetem Modus (Po)	0,49 W
Energieverbrauch im Stand-by Modus (Ps)	0,99 W
Zeitverlängerungsfaktor (f)	0,7
Energieeffizienzindex (EEI hood)	41,2
Volumenstrom im Bestpunkt (Qbep)	403 m³/h
Statistischer Druckunterschied im Bestpunkt (Pbep)	479 Pa
Elektrische Eingangsleistung im Bestpunkt (Wbep)	148 W
Beleuchtungsleistung	5 W

A-bewertete Luftschallemission bei niedrigster Stufe (SPEmin)	50 dB(A)	**Durchschnittliche Ausleuchtung des Arbeitsbereiches (Emiddle)**	139 lux
		A-bewertete Luftschallemission bei höchster Einstellung (Lwa)	71 dB(A)

Elektrischer Anschluss

Elektr. Gesamtanschlußwert	279 W	**Frequenz**	50-60 Hz
Spannung	220-240 V	**Länge Netzkabel**	1500 mm

Zusätzlich verfügbar

Weitere Farbvarianten	Neptune Grey	**Weitere Farbvarianten**	KV194G

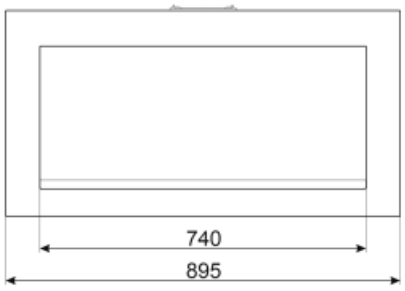

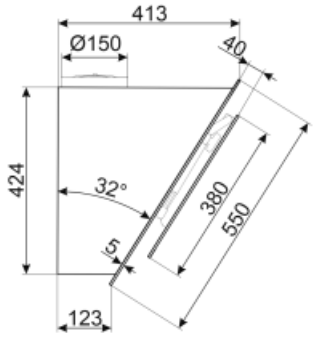

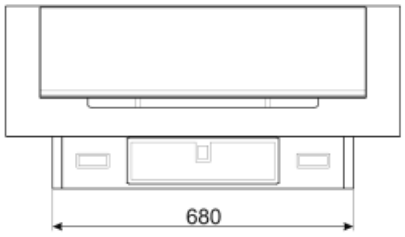

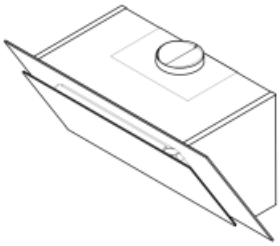

Sonderzubehör

KITCMNKVX

Kaminschachtaufsatz für Abluft, Edelstahl, für Wandhaube der Serie KV*

KITALLFC

Universal Longlife-Aktivkohlefilter, Ø 150 mm, passives Filtersystem, Edelstahlgehäuse nach AISI 304, begrenzt regenerierbar, spülmaschinengeeignet (Spülen bei max. 50° C), Trocknen bei max. 180° C für 25 min. im Backofen, Abm. HxBxT: 300x160x160 mm, kompatible Modelle s. Produktbeschreibung). Ersatz-Aktivkohle (Nachfüllpack) unter REALLFC als Sonderzubehör erhältlich

KITFCKV1

Kit 2 St. Longlife-Aktivkohlefilter, regenerierbar, spülmaschinengeeignet, für vertikale Wandhaube der Serie KV1*, Abm. LxB: 1x 320x80 mm + 1x 280x280 mm

KITCMNKVMB

Kaminschachtaufsatz für Abluft, Schwarz-Matt, für Wandhaube der Serie KV*

Symbols glossary (TT)

24h-Reinigungsfunktion: mit dieser wird die angesaugte Luft über einen Zeitraum von 24h pro Stunde für ca. 10 min. bei minimaler Geschwindigkeit und geringem Betriebsgeräusch umgewälzt

Automatische Abschaltfunktion nach einer voreingestellten Zeit

Auto-Vent 2.0: infrarotgesteuerte, automatische Leistungsanpassung des Dunstabzugs nach der Kochstufe des Induktionskochfeldes.

Filterwechselanzeige: zeigt den Status der Sättigung des Filters an

Randabsaugung: die stilvolle und zugleich effiziente Absaugung von Kochgerüchen

Dimmfunktion: mit dieser läßt sich die Ausleuchtung individuell dimmen, insbesondere für eine dezente Ambientebeleuchtung

Fettfilter: damit werden Fette und Öle beim Garen aus dem aufsteigenden Wasserdampf herausgefiltert

Aktivkohlefilter: für die Absaugung im Umluftbetrieb zur neutralisierung von Kochgerüchen

A+: die Energieeffizienzklasse A+ ermöglicht eine Energieeinsparung von bis zu 10 % im Vergleich zur Klasse A.

Beleuchtung: für eine Ausleuchtung des Kochbereiches beim Garen oder zur Ambientebeleuchung

Intensiv: Leistungsstufe für eine besonders hohe Luftförderleistung

Weiße LED-Beleuchtung: abstimmbare Temperaturfarbe der LED-Beleuchtung von warm auf kalt