KV194B3

Сімейство продуктів	Витяжка
Тип вытяжки	Настінний монтаж
Дизайн	Навскісна
Режим відведення повітря	Режим відведення повітря
Електронне управління	Так
Периметральне всмоктування	Так
Матеріал	Скло
Код EAN	8017709327903
Ширина витяжки	90 см
Естетика	Linea
Колір	Чорний
Оздоблення	Скло
Тип скла	Чорний
Колір серіографії	Сірий
Логотип	Серіографія



Управління

Налаштування управління	Сенсорное управление с подсветкой белого цвета	**Колір світлодіоду**	Білий

Программы/ функции

Кількість швидкостей	3
Інтенсивний режим	
Режим 24 години	
Опція програмування часу	
Автовентиляция 2.0	

Технічні характеристики

Кількість ламп	2	**Кількість фільтрів**	2
Тип ламп підсвічування	LED	**Жировловлюючі фільтри**	Нержавіюча сталь
Потужність підсвітки	2.1 Вт	**Індикатор забруднення вугільного фільтру**	Так
Регулювання інтенсивності освітлення	Так	**Діаметр повітряпроводу**	150 мм
Диапазон цветовой температуры света	2700 - 4000 K	**Мінімальна відстань від газової варильної поверхні**	650 мм

Максимальна продуктивність	820 м³/ч
Потужність мотора	275 Вт
Мінімальна відстань від електричної варильної поверхні	450 мм
Зворотній клапан	Так

	Максимальна продуктивність (IEC 61591) [м³/ч]	**Рівень шуму IEC 60704-2-13 [дБ(A)]**
1-ша швидкість	277	50
2-га швидкість	406	63
3-тя швидкість	636	70
Інтенсивний режим	782	72

Аксесуари в комплекті



Вугільний фільтр в комплекті	Так

Продуктивність/ Енергоспоживання



Щорічне енергоспоживання (AEChood)	41 кВт/год
Клас енергоефективності (EEC)	A+
Гідродинамічна ефективність (FDE)	36.2
Клас ефективності флюїдодинаміки (FDEC)	A
Ефективність освітлення (LE)	34.8 lux/W
Клас ефективності освітлення (LEC)	A
Ефективність фільтрації жиру (GFE)	64.3 %
Клас фільтрації (GFEC)	E
Продуктивність на мінімальній швидкості	277 м³/ч
Продуктивність на максимальній швидкості (Qmax)	636 м³/ч
Продуктивність в інтенсивному режимі (Qboost)	782 м³/ч
Акустичний тиск на мінімальній швидкості	50 дБ(A)
Сила звуку за шкалою A, на максимальній швидкості (SPEmax)	70 дБ(A)
Сила звуку за шкалою A на Інтенсивній швидкості (SPEboost)	72 дБ(A)
Час збільшення коефіцієнта (F)	0.7
Клас енергоефективності	41.2
Вимір швидкості потоку повітря з точки зору кращої енергоефективності	403 м³/ч
Вимірювання тиску повітря з точки зору кращої енергоефективності	479 Pa
Вимір вхідної електричної потужності з точки зору кращої енергоефективності	148 Вт
Нормальна потужність системи освітлення	5 Вт

Середнє освітлення варильної поверхні (Emiddle)	139 lux
Максимальний рівень шуму	71 дБ(A)

Електричне підключення

Номінальна потужність	279 Вт	**Довжина електричного кабелю**	1500 мм
Напруга	220-240 В	**Тип електричної вилки**	Hi
Частота струму (Гц)	50-60 Гц		

Також доступні

Також доступні кольори	Серый Нептун (Neptune Grey)	**Доступні кольори**	KV194G

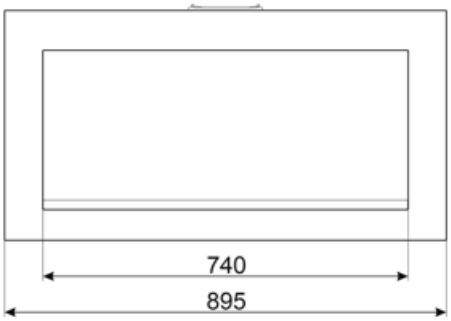

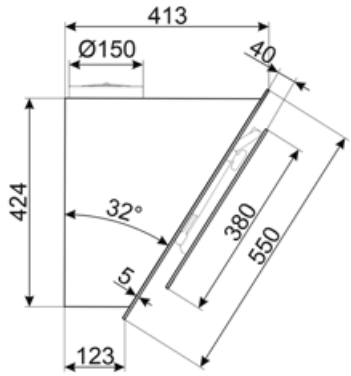

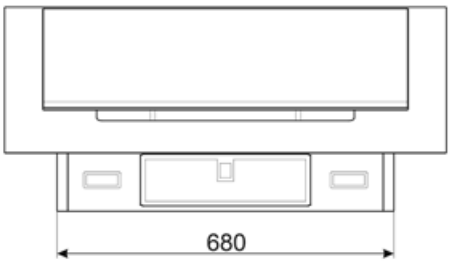

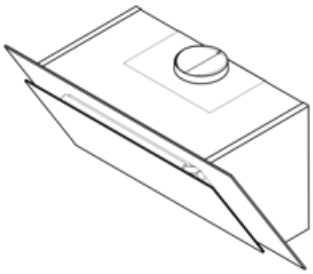

Compatible Accessories



KITALLFC

Универсальный угольный фильтр Нержавеющая сталь AISI304 Фильтр можно мыть в посудомоечной машине при температуре 50°C (вода и подходящее моющее средство) и сушить в духовке при 180°C в течение 25 минут



KITCMNKVX

Комплект декоративных коробов из нержавеющей стали для вытяжек KV***



KITCMNKVMB



KITFCKV1

Комплект угольных фильтров из 2 шт. Для вытяжек серии KV1*. Можно мыть в посудомоечной машине. Размер 320x80 мм и 280x280 мм.

Symbols glossary



24 часа: при выборе этой функции вытяжка для очистки воздуха в помещении включается на 10 минут каждый час в течение 24 часов на минимальной скорости и с минимальным уровнем шума и расходом электроэнергии.



Модель имеет фильтры, которые помогают удалять жир из пара, выходящего из посуды во время приготовления.



Угольные фильтры: удаление воздуха через угольные фильтры или непосредственно наружу значительно снижает резкие запахи от готовки.



Подсветка: все кухонные вытяжки оснащены подсветкой для освещения зоны приготовления.



Интенсивный /турбо режим: когда требуется сверхбыстрая экстракция.



Диммер подсветки



A+: класс энергоэффективности A+ помогает сэкономить до 10% энергии по сравнению с классом A. Гарантируется максимальная производительность при минимальном потреблении.



Автоматическое отключение: специальная настройка, которая позволяет установить длительность приготовления, по окончании которого прибор автоматически отключается.



Предупреждающая подсветка: предупреждает о необходимости замены фильтров.



Периметральное всасывание: очень эффективный способ всасывания воздуха, также способствует снижению уровня шума.



Автовентиляция 2.0: взаимодействие между варочной панелью и вытяжкой



Настраиваемый белый цвет от теплого до холодного