KV194N

Семейство продуктов	Вытяжка
Тип вытяжки	Вытяжка настенная
Дизайн	Скошенный
Режим отвода воздуха	Режим отвода воздуха
Электронное управление	Да
Периметральное всасывание	Да
Материал	Стекло
EAN-код	8017709305765
Эстетика	Linea
Цвет	Черный
Отделка	Стекло
Тип стекла	Черный
Цвет шелкографии	Серый
Логотип	Шелкография

Управление

Управление	Сенсорное управление с подсветкой белого цвета	**Цвет светодиодной подсветки**	Белый

Программы/ функции

Количество скоростей	3
Интенсивный режим	
Режим 24 часа	
Программирование времени	
Автовентиляция 2.0	

Технические характеристики

Количество ламп подсветки	2	**Жироулавливающие фильтры**	Нержавеющая сталь
Тип подсветки	LED	**Угольный фильтр в комплекте**	Да
Мощность ламп подсветки	2.1 Вт	**Индикатор загрязнения угольного фильтра**	Да
Регулирование интенсивности освещения	Да	**Диаметр воздуховода**	150 мм
Диапазон цветовой температуры света	2700° - 4000° °K	**Мин. расстояние от газовой варочной панели**	650 мм

Максимальная производительность	820 м³/ч	**Мин. расстояние от электрической варочной панели**	450 мм
Мощность мотора	275 Вт	**Обратный клапан**	Да
Количество фильтров	2		

	Максимальная производительность [м³/ч]	Уровень шума на 1-й скорости [дБ(А)]
1-я скорость	277	50
2-я скорость	406	63
3-я скорость	636	70
Интенсивный режим	782	72

Производительность/ Энергопотребление

Годовая энергоэффективность (AEChood)	41 кВт/год	**Акустическое давление на минимальной скорости (SPEmin)**	50 дБ(А)
Класс энергоэффективности	A+	**Акустическое давление на максимальной скорости (SPEmax)**	71 дБ(А)
Гидродинамическая эффективность (FDE)	36,2	**Акустическое давление при интенсивном режиме**	72 дБ(А)
Класс гидродинамической эффективности	A	**Коэффициент увеличения времени (F)**	0,7
Эффективность освещения (LE)	34,8 lux/W	**Индекс энергоэффективности**	41,2
Класс эффективности освещения	A	**Измерение скорости потока воздуха с точки зрения лучшей энергоэффективности**	403 м³/ч
Жироулавливающая эффективность (GFE)	64,3 %	**Измерение давления воздуха с точки зрения лучшей энергоэффективности (Pbep)**	479 Pa
Класс жироулавливающей эффективности	E	**Измеренная потребляемая мощность в наилучшей точке эффективности (Wbep)**	148 Вт
Производительность на минимальной скорости	277 м³/ч	**Номинальная мощность системы освещения**	4 Вт
Производительность на максимальной скорости	636 м³/ч	**Средняя освещенность варочной поверхности (Emiddle)**	139 lux
Производительность в интенсивном режиме	782 м³/ч	**Максимальный уровень шума**	71 дБ(А)

Электрическое подключение

Номинальная мощность	279 Вт	**Частота тока**	50-60 Гц
Напряжение	220-240 В	**Длина электрического кабеля**	1500 мм

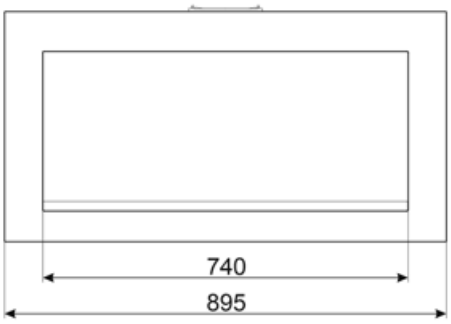

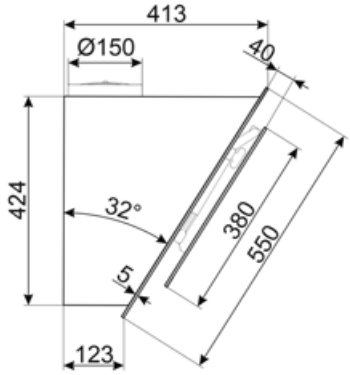

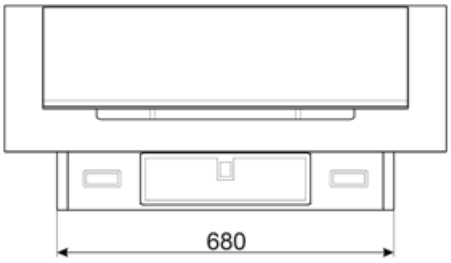

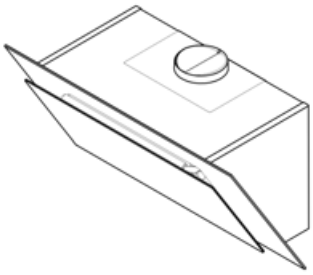

Совместимые Аксессуары

KITALLFC

Универсальный угольный фильтр Нержавеющая сталь AISI304 Фильтр можно мыть в посудомоечной машине при температуре 50°C (вода и подходящее моющее средство) и сушить в духовке при 180°C в течение 25 минут

KITCMNKVX

Комплект декоративных коробов из нержавеющей стали для вытяжек KV***

KITCMNKVMB

KITFCKV1

Комплект угольных фильтров из 2 шт. Для вытяжек серии KV1*. Можно мыть в посудомоечной машине. Размер 320x80 мм и 280x280 мм.

Symbols glossary

24 часа: при выборе этой функции вытяжка для очистки воздуха в помещении включается на 10 минут каждый час в течение 24 часов на минимальной скорости и с минимальным уровнем шума и расходом электроэнергии.

Модель имеет фильтры, которые помогают удалять жир из пара, выходящего из посуды во время приготовления.

Автовентиляция 2.0: взаимодействие между варочной панелью и вытяжкой

Автоматическое отключение: специальная настройка, которая позволяет установить длительность приготовления, по окончании которого прибор автоматически отключается.

Угольные фильтры: удаление воздуха через угольные фильтры или непосредственно наружу значительно снижает резкие запахи от готовки.

A+: класс энергоэффективности A+ помогает сэкономить до 10% энергии по сравнению с классом A. Гарантируется максимальная производительность при минимальном потреблении.

Предупреждающая подсветка: предупреждает о необходимости замены фильтров.

Подсветка: все кухонные вытяжки оснащены подсветкой для освещения зоны приготовления.

Периметральное всасывание: очень эффективный способ всасывания воздуха, также способствует снижению уровня шума.

Интенсивный /турбо режим: когда требуется сверхбыстрая экстракция.

Диммер подсветки

Настраиваемый белый цвет от теплого до холодного

Benefit (TT)

Периметральное всасывание

Оптимизированная вытяжка через периметральную аспирационную систему

Периметральная аспирация повышает эффективность вытяжки, направляя пары вдоль краев панели под фильтрами, оптимизируя захват воздуха.

Регулируемая настраиваемая подсветка

Индивидуальное освещение с помощью светодиодных ламп с регулируемой интенсивностью и цветовой температурой от теплых до холодных тонов

Сенсорный дисплей с белой подсветкой

Интуитивно понятное и быстрое использование благодаря элегантному сенсорному дисплею с белой светодиодной подсветкой

Autovent 2.0

Централизованное и практичное управление через Bluetooth-соединение между варочной поверхностью и вытяжкой.

Система Auto-Vent 2.0 обеспечивает автоматическое управление вытяжкой посредством подключения к варочной панели: оба прибора включаются одновременно, а мощность вытяжки регулируется в режиме реального времени в зависимости от интенсивности приготовления пищи.