KV26N



Tuoteryhmä	Liesikupu
Liesituulettimen tyyppi	Koristeellinen liesituuletin seinälle
Design	Viistetty
Tiivistys	Poisto
Elektroninen säätö	Kyllä
Imu koko alueelta	Kyllä
Materiaali	Lasi
EAN-koodi	8017709290610
Liesikuvun leveys	60 cm
Estetiikka	Universaali
Väri	Musta
Pinnan viimeistely	Lasi
Lasin tyyppi	Musta
Väripainatus	Valkoinen
Logo	Silkkipainettu

Säätimet

Säätöasetus	Valkoiset taustavalaistut kosketussäätimet	**LED väri**	Valkoinen

Ohjelma / toiminnot

Nopeusvaihtoehtojen määrä	3
Suurin nopeus	BOOST
24 tunnin puhdistustoiminto	24
Ajastusvaihtoehdot	

Tekniset ominaisuudet

Lamppujen lukumäärä	2	**Suodattimien lkm**	2
Valon tyyppi	LED	**Rasvasuodattimet**	Alumiini
Valon tehokkuus	1,1 W	**Suodattimen vaihtamistarpeen ilmaisin**	Kyllä
Himmennetty tila	Kyllä		
Valon värilämpötila-asteikko (K)	4000 K	**Tuuletusaukko**	150 mm
Vapaan lähdön enimmäiskapasiteetti	670 m³/h	**Minimietäisyys kaasuliittimestä**	650 mm
Moottorin teho	230 W		

Minimi etäisyys sähköisestä liesituulettimesta	450 mm
Vedonestoventtiili	Kyllä

	Imuteho (IEC 61591) [m³/h]	Äänitaso (IEC 60704-2-13) [dBA]
Nopeus 1	242	44
Nopeus 2	326	51
Nopeus 3	420	58
Suurin nopeus	666	67

Mukana tulevat lisävarusteet



Sisältää aktiivihiilisuodattimet	Kyllä

Suorituskyky/energiamerkintä



Vuotuinen energiankulutus	49 kWh/a
Energiatehokkuusluokka	A
FDE	31,5
Virran dynaamisen tehokkuuden luokka (FDEC)	A
Valon tehokkuus (LF)	118,6 lux/W
Valon tehokkuus (LEC)	A
Rasvasuodattimen tehokkuus	77,0 %
Rasvasuodattimen tehokkuusluokka (GFEC)	C
Ilmavirta alimmalla nopeudella	242 m³/h
Ilmavirta max nopeudella	420 m³/h
Ilmavirran nopeutin	666 m³/h

Melutaso minimi nopeudella (SPEmin)	44 dBA
Melutaso korkeimmalla tehokkuudella	58 dBA
Airbourne-akustinen A-painotettu ääniteho päästökierrosnopeudella (SPEboost)	67 dBA
aikaa lisäävä tekijä (F)	0,9
Ensimmäisen uunin energiatehokkuusluokka	51,1
Mitattu ilmavirta tehokkaimmassa tilassa	363 m³/h
Korkeimman tehokkuuden ilmanpaine	453 Pa
Mitattu sähkövirta tehokkaimmalla ohjelmalla	145 W
Valojen normaali tehokkuus	2 W
Keskiarvoinen valaistus keittiötasoilla	261 lux
Melutaso korkeimmalla tehokkuudella	58 dBA

Sähköliitäntä

Sähköliitäntäluokitus	232 W	**Johdon pituus**	1500 mm
Jännite	220-240 V	**Sähköpistokkeen tyyppi**	Ei
Taajuus	50-60 Hz		

Myös saatavana

Värivaihtoehdot	Valkoinen, Hopeoitu lasi	**Muunvärisen mallin koodi**	KV26S-KV26B

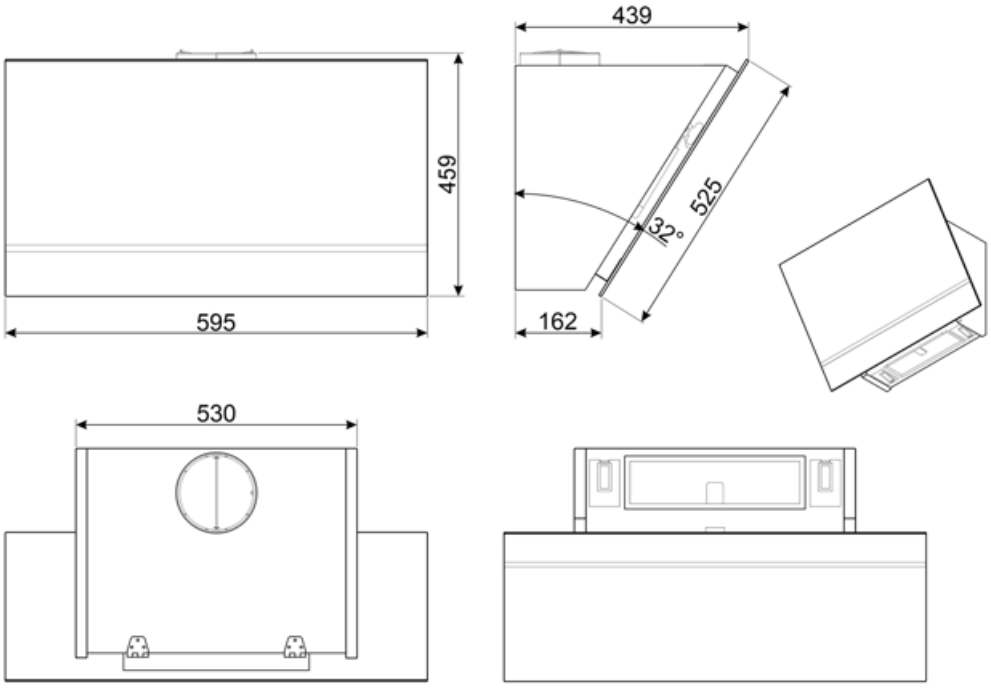

Compatible Accessories



FLT6

Pyöreät hiilisuodattimet (2 kpl sarjassa)



KITALLFC

Yleishiilisuodatin Ruostumaton teräs AISI 304 Suodatin voidaan pestä astianpesukoneessa 50 °C:ssa (vedellä ja sopivalla pesuaineella) ja kuivata uunissa 180°C:ssa 25 minuutissa



KITCMNKVMB

Chimney Extension in Stainless Steel for hood KV*series 300 mm*200 mm + 500/850 mm



KITCMNKVX

Hormin jatkokappale ruostumatonta terästä liesituulettimelle KV*-sarja

Symbols glossary



24h: Kun tämä toiminto valitaan, se raikastaa ilmaa noin 10 minuutin ajan joka tunti 24 tunnin ajan minimaalisella nopeudella ja miltei kuulumattomasti.



A: Product drying performance, measured from A+++ to D / G depending on the product family



Hiilisuodatin: Ilmanpoisto hiilisuodattimien välityksellä tai suoraan ulos vähentää voimakkaita ruoanlaitossa syntyviä hajuja huomattavasti.



Valot: Kaikissa liesituulettimissa on valot kypsennysalueen valaisemiseksi tai keittiön tunnelman lisäämiseksi.



Teho-/turboasetus: kun tarvitaan erikoisnopeaa poistoa.



Suodattimet: Mallissa on suodattimet, jotka poistavat rasvaa höyrystä, jota keittoastioista kypsennyksen aikana tulee.



Automaattinen sammutus: Eikoisasetus, joka toteutetaan kypsennyksen päätteeksi esiasetetun ajan verran ja sammutetaan sitten automaattisesti.



Varoitusvalo(t): kertovat, kun suodattimet tulee vaihtaa.



Ympäröivät paneelit: hyvin tehokkaat melun vähentämiseksi.



Himmentimet