KV26P

Famille	Hotte
Type de hotte	Hotte décorative murale
Design	Design incliné
Type d'aspiration	Evacuation
Contrôle électronique	Oui
Aspiration périmétrale	Oui
Matériau	Verre
Code EAN	8017709303334
Esthétique	Coloniale
Couleur	Crème
Finition	Verre
Type de verre	Noir
Couleur de la sérigraphie	Doré
Logo	Sérigraphié

Commandes

Type de commandes	Commandes sensitives rétro-éclairées blanches	**Couleur des LED**	Blanc

Programmes / Fonctions

Nombre de vitesses	3
Vitesse intensive	BOOST
Fonction de purification de l'air 24h	24 hours
Option de programmation de la durée	

Technologie

Nombre de lampes	2	**Filtres anti-graisses**	Aluminium
Type d'éclairage	LED	**Filtres charbon fournis**	Oui
Puissance de l'éclairage	1.1 W	**Témoin de remplacement des filtres**	Oui
Intensité de la lumière réglable	Oui	**Diamètre de sortie du moteur**	150 mm
Température de Couleur de la lumière (°K)	4000 °K	**Distance minimale d'installation au dessus d'une table de cuisson gaz**	650 mm
Capacité d'aspiration à l'air libre (P0)	670 m³/h		
Puissance du moteur	230 W		
Nombre de filtres	2		

Distance minimale d'installation au dessus d'une table de cuisson électrique	450 mm
Clapet anti-retour	Oui

	Capacité d'aspiration (IEC 61591) [m³/h]	Niveau sonore (IEC 60704-2-13) [dBA]
Vitesse 1	242	44
Vitesse 2	326	51
Vitesse 3	420	58
Vitesse intensive	666	67

Performance / Etiquette Energétique

Consommation d'énergie annuelle (AEC)	49 kWh/a
Classe d'efficacité énergétique	A
Efficacité fluidodynamique (FDE)	31,5
Classe d'efficacité fluidodynamique	A
Efficacité lumineuse (LE)	118,6 lux/W
Classe d'efficacité lumineuse	A
Efficacité de filtration des graisses	77,0 %
Classe d'efficacité de filtration des graisses	C
Débit d'air à la vitesse minimale	242 m³/h
Débit d'air à la vitesse maximale (Qmax)	420 m³/h
Débit d'air en mode intensif ou "boost"	666 m³/h
Emission acoustique de l'air pondérée à la vitesse minimale (SPEmin)	44 dBA
Emission acoustique de l'air pondérée à la vitesse maximale (SPEmax)	58 dBA
Emission acoustique de l'air pondérée à la vitesse intensive (SPEboost)	67 dBA
Facteur d'augmentation du temps (F)	0,9
Indice d'efficacité énergétique	51,1
Débit d'air mesuré au point de rendement maximal	363 m³/h
Pression d'air mesurée au point de rendement maximal	453 Pa
Puissance électrique à l'entrée mesurée au point de rendement maximal	145 W
Puissance nominale du système d'éclairage	2 W
Eclairement moyen du système d'éclairage sur la surface de cuisson (Emiddle)	261 lux
Niveau de bruit au réglage le plus élevé	58 dBA

Raccordement électrique

Puissance nominale électrique	232 W	**Fréquence**	50-60 Hz
Tension	220-240 V	**Longueur du câble d'alimentation**	1500 mm

Egalement disponible

Autres couleurs disponibles	Blanc, Noir, Verre miroir	**Références des autres versions de couleur**	KV26S-KV26B-KV26N

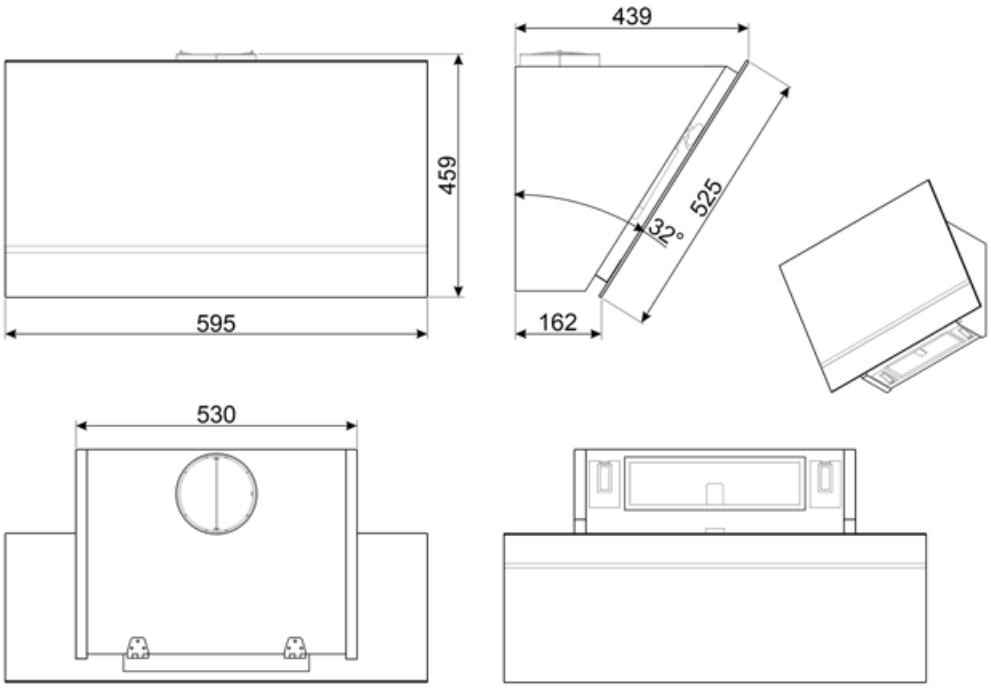

Accessoires Compatibles

FLT6

Filtre charbon pour recyclage intérieur rond Kit 2 pièces

KITALLFC

Filtre à charbon actif universel
Structure en acier inox AISI 304
Possibilité de régénération au lave-vaisselle à 50°C (compatible avec détergent et eau) et séchage au four à 180°C pendant 25 minutes.

KITCMNKVMB

Extension de cheminée noir mat pour hotte KV*

KITCMNKVX

Extension de cheminée en inox pour hotte KV

Symbols glossary

Fonction 24h : Cette fonction crée un recyclage de l'air continu dans la pièce pour profiter d'un air purifié toute la journée. Le moteur s'active à la vitesse d'aspiration minimum pendant 10 minutes toutes les heures sur une période de 24 heures.

A : La classe A des produits Smeg garantit de basses consommation d'énergie

Filtres à charbon actif inclus : Les filtres à charbon actif permettent de faire fonctionner la hotte en recyclage, garantissant une parfaite élimination des odeurs.

Eclairage : Les hottes sont équipées de lampes LED. La lumière peut être allumée indépendamment du ventilateur d'aspiration, ce qui permet d'éclairer le plan de travail.

Fonction Turbo : La fonction Turbo permet de faire fonctionner la hotte à puissance maximale, pour accélérer l'élimination des odeurs les plus persistantes.

Filtres anti-graisses : Ce modèle est équipé de filtres qui permettent d'éliminer les graisses de la vapeur qui s'échappe des casseroles pendant la cuisson.

Arrêt automatique : L'option Arrêt automatique vous permet de programmer le temps d'arrêt de la hotte qui continuera à purifier l'air jusqu'à son arrêt automatique.

Signal lumineux : Un signal lumineux s'allume lorsque les filtres à charbon actif doivent être remplacés.

Aspiration périmétrale : Ce type d'aspiration est concentré sur la zone périmétrale. En plus d'améliorer l'esthétique de la hotte, en recouvrant les filtres, il permet d'avoir une plus grande surface d'aspiration et d'offrir une aspiration plus silencieuse, limitant les vibrations des filtres.

Variateur de lumière

Benefit (TT)

Perimetral aspiration

Optimized extraction through the perimeter aspiration system

Perimeter aspiration enhances extraction efficiency by directing vapors along the edges of the panel beneath the filters, optimizing air capture

Dimmering & Tunable lights

Customized lighting with LED lights featuring adjustable intensity and color temperature, from warm to cool tones

Touch display back lighted white

Intuitive and immediate usability thanks to the elegant white LED backlit touch display