KV28N

Famiglia	Cappa
Tipologia	Decorativa murale
Design	Inclinata
Filtraggio	A espulsione
Controllo elettronico	Sì
Aspirazione perimetrale	Sì
Materiale	Vetro
Codice EAN	8017709290603
Larghezza cappa	80 cm

Estetica

Estetica	Universale	**Tipo vetro**	Nero
Colore	Nero	**Colore serigrafia**	Bianco
Finitura	Vetro	**Logo**	Serigrafato

Comandi

Regolazione comandi	Touch control back-lighted White	**Colore led**	Bianco

Programmi / Funzioni

N° velocità	3
Velocità intensiva	
Funzione ricambio aria 24 h	
Opzioni di programmazione tempo	

Caratteristiche Tecniche

N° di luci	2	**Filtri antigrasso**	Alluminio
Tipo di Luce	LED	**Filtri carbone**	Sì
Potenza luce	1.1 W	**Indicatore cambio filtri**	Sì
Intensità luce regolabile	Sì	**Diametro imbocco motore**	150 mm

Temperatura di Colore della luce (°K)	4000 °K
Capacità massima d'aspirazione in modalità libera (P0)	670 m³/h
Potenza motore	230 W
N° di filtri	2
Distanza minima istallazione da piano cottura gas	650 mm
Distanza minima istallazione da piano cottura elettrico	450 mm
Valvola di non ritorno	Sì

	Capacità d'aspirazione (IEC 61591) [m³/h]	Rumorosità (IEC 60704-2-13) [dB(A)]
Velocità 1	242	44
Velocità 2	326	51
Velocità 3	420	58
Velocità Intensiva	666	67

Prestazioni / Etichetta Energetica

A

Efficienza di consumo annuale (AEC)	49 kWh/a
Classe di efficienza energetica (EEC)	A
Efficienza fuido dinamica (FDE)	31,5
Classe di efficienza fluido dinamica (FDEC)	A
Efficienza di illuminazione (LE)	118,6 lux/W
Classe di efficienza di illuminazione (LEC)	A
Efficienza di filtraggio grassi (GFE)	77,0 %
Classe di efficienza filtraggio grassi (GFEC)	C
Portata d'aria alla velocità minima (Qmin)	242 m³/h
Portata d'aria alla velocità massima (Qmax)	420 m³/h
Portata d'aria alla velocità intensiva (Qboost)	666 m³/h
Emissione ponderata di potenza acustica alla velocità minima (SPEmin)	44 dB(A)
Emissione ponderata di potenza acustica alla velocità massima (SPEmax)	58 dB(A)
Emissione ponderata di potenza acustica alla velocità intensiva (SPEboost)	67 dB(A)
Assorbimento in stand-by (Ps)	0,49 W
Fattore di aumento del tempo (F)	0,9
Indice di efficienza energetica	51,1
Portata d'aria misurata nella condizione di massima efficienza (Qbep)	363 m³/h
Pressione d'aria misurata nella condizione di massima efficienza (Pbep)	453 Pa
Potenza elettrica assorbita nella condizione di massima efficienza (Wbep)	145 W
Potenza nominale del sistema di illuminazione (WL)	2 W
Illuminazione media del sistema di illuminazione sul piano di cottura (Emiddle)	261 lux

Livello sonoro nella configurazione più elevata (Lwa)	58 dB(A)

Collegamento Elettrico

Dati nominali di collegamento elettrico	232 W	**Frequenza**	50-60 Hz
Tensione	220-240 V	**Lunghezza cavo di alimentazione**	1500 mm

Disponibile anche

Altri colori disponibili	Bianco, Silver Glass	**Codici altri colori disponibili**	KV28S-KV28B

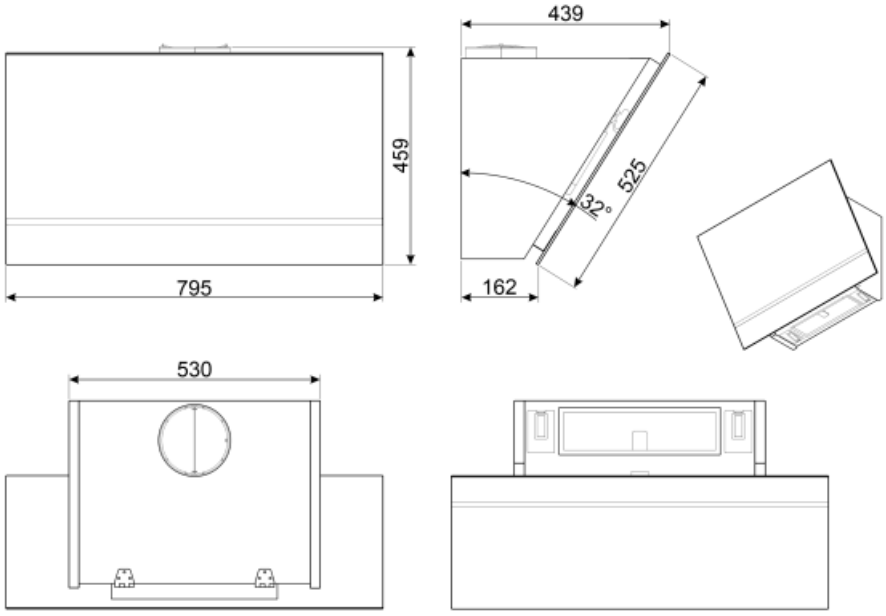

Accessori non inclusi

FLT6

Filtro carboni attivi forma circolare Kit costituito da due pezzi

KITALLFC

Filtro Carboni attivi universale Struttura in acciaio inox AISI 304 Possibilità di rigenerazione tramite lavaggio in lavastoviglie 50° C e successiva asciugatura in forno a 180° C per 25 minuti

KITCMNKVX

Camino estendibile in acciaio inox per cappe KV*series 300 mm*200 mm + 500/850 mm

KITCMNKVMB

Camino estendibile in acciaio inox per cappe KV*series 300 mm*200 mm + 500/850 mm

Glossario simboli

Ricambio aria 24 h: La funzione Ricambio aria 24 h crea un ricircolo continuo dell'aria, attivando il motore alla minima velocità con un'aspirazione di 10 min. ogni ora per 24 ore.

A: La Classe A degli elettrodomestici Smeg consente contenuti consumi energetici.

Filtri a carbone attivo: I filtri a carbone attivi permettono di rendere a ricircolo la funzione della cappa, garantendo una perfetta eliminazione degli odori.

Luce: Le cappe sono dotate di lampade a LED. La luce può essere accesa indipendentemente dalla ventola di aspirazione e consentire, così, di illuminare il piano di lavoro.

Funzione Turbo: La funzione Turbo permette di azionare la cappa alla massima potenza, per velocizzare l'eliminazione degli odori più persistenti.

Filtri antigrasso: I filtri antigrasso depurano l'aria dai grassi della cottura. Sono facilmente smontabili per la loro pulizia periodica.

Spegnimento automatico: L'opzione Spegnimento automatico consente di programmare l'orario di disattivazione della cappa che continuerà a purificare l'aria fino a quando si spegnerà automaticamente.

Segnale luminoso: Un segnale luminoso si accende quando occorre sostituire i filtri a carboni attivi.

Zona perimetrale: Questo tipo di aspirazione si concentra sulla zona perimetrale. Oltre a migliorare l'estetica della cappa, coprendone i filtri, permette di avere una superficie di aspirazione più ampia e di offrire una maggiore silenziosità, limitando le vibrazioni dei filtri.

Regolazione intensità delle luci (dimmering)