KV28N

Família	Exaustor
Tipo de exaustor	de parede
Série	Ângular
Filtragem	Extração
Controlo eletrónico	Sim
Sistema de filtragem perimetral	Sim
Material	Vidro
Código EAN	8017709290603
Design	Universal
Cor	Preto
Acabamentos	Vidro
Tipo de vidro	Preto
Cor da serigrafia	Serigrafia em branco
Logótipo	Logótipo serigrafado

Comandos

Comandos	Touch com luzes brancas	**Cor dos LEDs**	Brancos

Programa/ Funções

Níveis de potência	3
Potência intensiva	
Função purificação 24 h	
Opções de programação do tempo	

Especificações técnicas

Nº de lâmpadas	2	**Filtros antigordura**	Alumínio
Tipo de iluminação	LEDs	**Filtros de carvão ativo incluídos**	Sim
Potência das lâmpadas	1.1 W	**Indicador de substituição de filtros**	Sim
Intensidade da luz ajustável	Sim	**Diâmetro da conduta de exaustão**	150 mm
Escala de temperatura de cor clara (° K)	4000 °K	**Distância mínima à placa a gás**	650 mm
Capacidade máxima de extração livre (P0)	670 m³/h	**Distância mínima à placa elétrica**	450 mm
Potência do motor	230 W	**Válvula antirretorno**	Sim
Nº de filtros	2		

	Capacidade de extração m3/h (IEC 61591) [m³/h]	Ruído [dBA]
1° nível de potência	242	44
2° nível de potência	326	51
3° nível de potência	420	58
Potência intensiva	666	67

Performance / Etiqueta energética

Consumo anual de energia (CAE exaustor)	49 kWh/a
Classe energética	A
Eficiência da dinâmica dos fluidos (EDF exaustor)	31,5
Classe de eficiência dinâmica dos fluidos	A
Eficiência de iluminação (IE exaustor)	118,6 lux/W
Classe de eficiência da iluminação	A
Eficiência de filtragem de gorduras	77,0 %
Classe de eficiência de filtragem de gorduras	C
Valor do fluxo de ar na velocidade mínima	242 m³/h
Valor do fluxo de ar na velocidade máxima	420 m³/h
Valor do fluxo de ar nos modos intensivo ou boost	666 m³/h
Nível de potência sonora com ponderação A (em dB) com a regulação de velocidade mínima	44 dBA
Nível de potência sonora com ponderação A (em dB) com a regulação de velocidade máxima	58 dBA
Nível de potência sonora com ponderação A (em dB) no modo intensivo ou boost	67 dBA
Fator de aumento de tempo	0,9
Índice de eficiência energética do primeiro forno	51,1
Débito de ar medido no ponto de maior eficiência	363 m³/h
Potência elétrica medida no ponto de maior eficiência	453 Pa
Potência elétrica medida no ponto de maior eficiência	145 W
Potência nominal do sistema de iluminação	2 W
Iluminação média produzida pelo sistema de iluminação na superfície de cozedura	261 lux
Nível de ruído na potência mais elevada	58 dBA

Ligação elétrica

Potência elétrica nominal	232 W	**Frequência (Hz)**	50-60 Hz
Tensão (Volts)	220-240 V	**Comprimento do cabo de alimentação**	1500 mm

Disponível também

Outras cores disponíveis	Branca, Vidro Silver	**Códigos das outras cores disponíveis**	KV28S-KV28B

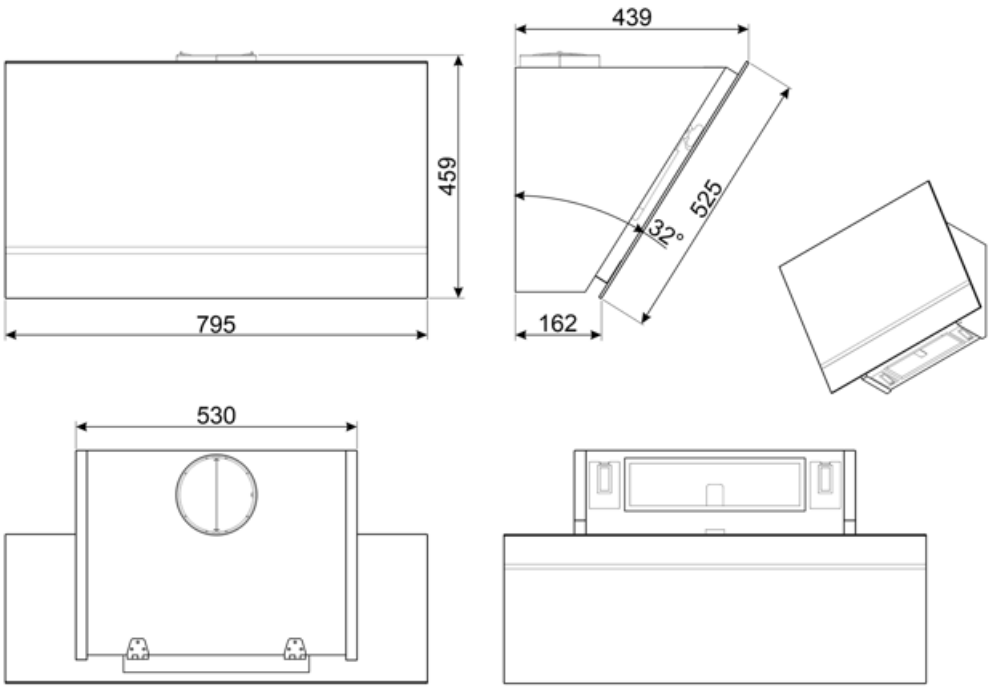

Acessórios Compatíveis

FLT6

2 peças Para exaustores compatíveis

KITCMNKVMB

Tubo extensível Preto mate Dimensões LxPxA: 300x200x850 mm

KITALLFC

Em aço inox AISI 304 Lavável na máquina da louça a 50°C com água e detergente adequado Secar no forno a 180°C durante 25 minutos

KITCMNKVX

Tubo extensão Aço Inox para chaminés KV 300 mm200 mm + 500/850 mm

Symbols glossary

Função purificação 24h: programa de 24 horas que ativa o motor na 1ª velocidade, de hora a hora, durante 10 min. É muito útil para renovar o ar em ambiente que apresente alguma saturação.

Programador desligar automaticamente: quando ativado faz com que o extrator fique a funcionar, durante 10 ou 15 min., consoante o modelo, para terminar a renovação do ar após a cocção.

Classe de eficiência energética do produto declarada na etiqueta energética e na ficha do produto e em conformidade com os regulamentos UE.

Luz de aviso: serve para informar quando é necessário renovar os filtros de carvão ativo ou lavar os filtros da chaminé.

Painéis perimetrais: muito eficientes, auxiliam na redução de ruídos.

Filtros antigordura para remover a gordura que se encontra no vapor produzido enquanto se cozinha.

Filtro de carvão: tanto para recirculação do ar no interior da cozinha como para extração direta para o exterior, diminui consideravelmente os fortes odores da cozinha.

Luz regulável

Exaustores com luz para iluminar a área de trabalho e criar ambiente.

Intensivo: quando é necessária potência muito elevada para extrair o excesso de fumo e odores.

Benefit (TT)

Dimmering & Tunable lights

Customized lighting with LED lights featuring adjustable intensity and color temperature, from warm to cool tones

Perimetral aspiration

Optimized extraction through the perimeter aspiration system

Perimeter aspiration enhances extraction efficiency by directing vapors along the edges of the panel beneath the filters, optimizing air capture

Touch display back lighted white

Intuitive and immediate usability thanks to the elegant white LED backlit touch display