# KV28S

| | |
|---|---|
| **משפחת מוצרים** | קולט אדים |
| **סוג** | קולט אדים דקורטיבי לקיר |
| **עיצוב** | זוויתי |
| **הוצאה** | הוצאה |
| **בקרה אלקטרונית** | כן |
| **הוצאת מתחם** | כן |
| **חומר** | זכוכית |
| **קוד** EAN | 8017709290627 |
| **רוחב קולט האדים** | 80 cm |
| **סדרה עיצובית** | Universale |
| **צבע** | כסף |
| **גימור** | זכוכית |
| **סוג זכוכית** | שחור |
| Serigraphy colour | White |
| Logo | Silk screen |



## למשפחת תנורים

| | | | |
|---|---|---|---|
| **הגדרות בקרות** | בקרת מגע בתאורה אחורית לבנה | **צבע LED** | לבן |

## תוכנית / פונקציות

| | |
|---|---|
| **מס' מהירויות** | 3 |
| **מהירות אינטנסיבית** | BOOST |
| **פונקציית מסנן אוויר 24 שעות** | 24 |
| **אפשרויות הגדרת זמן** | |

## מאפיינים טכניים

| | | | |
|---|---|---|---|
| **מס' נורות** | 2 | **מס' מסננים** | 2 |
| **סוג נורה** | LED | **מסננים נגד שומן** | אלומיניום |
| **הספק נורה** | 1,1 W | **מחוון החלפת מסנן** | כן |
| **מצב עמעם** | כן | **פתח אוורור** | 150 mm |
| **סקלאת טמפרטורה של צבע תאורה (K)** | 4000 K | **מרחק מינימלי מכיריים גז** | 650 mm |
| **קיבולת מרבית של יציאה חופשית** | 670 m³/h | **מרחק מינימלי מכיריים חשמליות** | 450 mm |
| | | **שסתום אל-חזור** | כן |
| **הספק מנוע** | 230 W | | |

| | קצב הוצאה IEC 61591 [m³/h] | רמת רעש IEC 60704-2-13 [dBA] |
|---|---|---|
| קולטי אדים | 242 | 44 |
| קולטי אדים | 326 | 51 |
| קולטי אדים | 420 | 58 |
| Gruppo specifico per famiglia cappe. | 666 | 67 |

## אביזרים כלולים



**מסנני פחם כלולים** כן

## תווית חשמל / ביצועים



| | |
|---|---|
| **צריכת יעילות שנתית (AEChood)** | 49 kWh/a |
| **דרגת יעילות אנרגטית** | A |
| **יעילות דינמית נוזלית (FDE)** | 31,5 |
| **קטגוריית יעילות דינמית נוזלית (FDEC)** | A |
| **יעילות תאורה (LE)** | 118,6 lux/W |
| **קטגוריית יעילות תאורה (LEC)** | A |
| **יעילות סינון שומן (GFE)** | 77,0 % |
| **קטגוריית יעילות סינון שומן (GFEC)** | C |
| **זרימת אוויר במהירות מינימלית (Qmin)** | 242 m³/h |
| **זרימת אוויר במהירות מקסימלית (Qmax)** | 420 m³/h |
| **זרימת אוויר במהירות מואצת (Qboost)** | 666 m³/h |

| | |
|---|---|
| **פליטת עוצמת צליל אקוסטית באוויר A בשקלול במהירות מינימלית (SPEmin)** | 44 dBA |
| **פליטת עוצמת צליל אקוסטית באוויר A בשקלול במהירות מרבית (SPEmax)** | 58 dBA |
| **פליטת עוצמת צליל אקוסטית באוויר A בשקלול במהירות מואצת (SPEboost)** | 67 dBA |
| **מקדם הארכת זמן (F)** | 0,9 |
| **אינדקס יעילות אנרגטית** | 51,1 |
| **קצב זרימת אוויר נמדד בנקודת היעילות הטובה ביותר (Qbep)** | 363 m³/h |
| **לחץ אוויר נמדד בנקודת היעילות הטובה ביותר (Pbep)** | 453 Pa |
| **מבוא הספק חשמל נמדד בנקודת היעילות הטובה ביותר (Wbep)** | 145 W |
| **צריכת חשמל נקובה במערכת התאורה (WL)** | 2 W |
| **הארה ממוצעת של התאורה במשטח הבישול (Emiddle)** | 261 lux |
| **רמת עוצמת צליל בהגדרה הגבוהה ביותר (Lwa)** | 58 dBA |

## חיבור חשמלי

| | | | |
|---|---|---|---|
| **דירוג חיבור חשמלי** | 232 W | **אורך כבל חשמל** | 1500 mm |
| **מתח** | 220-240 V | **תקע** | לא |

| | |
|---|---|
| **תדר (Hz)** | 50-60 Hz |

## זמין גם

| | | | |
|---|---|---|---|
| **Alternative colours available** | White, Black | **Available colours** | KV28B-KV28N |

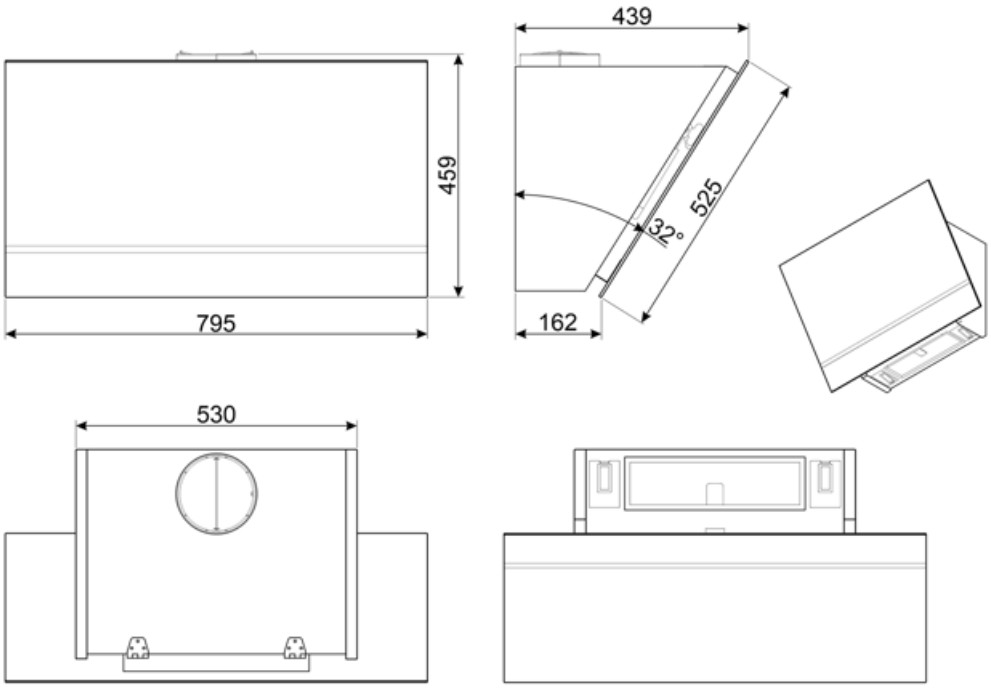

## Compatible Accessories



**FLT6**

(מסנני פחם עגולים (2 יח' לערכה



**KITALLFC**

מסנן פחם אוניברסלי נירוסטה AISI 304 ניתן לשטוף את המסנן במדיח כלים ב- 50°C) ולייבש אותו) מים וחומר ניקוי מתאים) ל-25 דקות בתנור ב-°180



**KITCMNKVMB**

Chimney Extension in Stainless Steel for hood KV*series 300 mm*200 mm + 500/850 mm



**KITCMNKVX**

מאריך ארובה מנירוסטה לקולט אדים מסדרה KV*

# Symbols glossary



שעות: אם בוחרים את הפונקציה הזו, היא מרעננת 24 את האוויר בערך ל-10 דקות מדי שעה בפרק זמן של 24 שעות, במהיורת מינימלית וברמת רעש נמוכה מאוד.



מסננים: לדגם יש מסננים שמסייעים להסיר שומן מהקיטור שנפלט מהמחבתות במהלך הבישול.



מסנני פחם: הוצאה דרך מסנני פחם או ישירות החוצה מפחיתה ריחות בישול חזקים בצורה משמעותית.



תאורה: כל קולטי האדים של תנורים כוללים נורות שמאירות את אזור הבישול או מוסיפות לאוויר של המטבח.




הגדרה אינטנסיבית/טורבו: כשיש צורך בהוצאה מהירה במיוחד.



A: ביצועי ייבוש של המוצר, נמדדים מ-A+++ עד D/G, בהתאם למשפחת המוצרים



כיבוי אוטומטי: הגדרה מיוחדת שפועלת לאחר סיום הבישול לפרק זמן מוגדר מראש ולאחר מכן כיבוי אוטומטי.



נוריות אזהרה: מציינות שיש להחליף את המסננים.



לוחות הוצאת מתחם: עזר יעיל מאוד להפחתת רעש



אורות מעומעמים