KV394MB

Rodzina produktów	Okap kuchenny
Rodzaj okapu	Przyścienny okap kuchenny
Design	Skośny
Pochłanianie	Pochłanianie
Elektroniczne sterowanie	Tak
Szczelinowe pochłanianie oparów	Tak
Materiał	Szkło
Kod EAN	8017709319816
Szerokość	90 cm
Linia wzornicza	Universal
Kolor	Czarny mat
Wykończenie	Mat
Rodzaj szkła	Czarny
Kolor nadruku	Szary
Logo	Serigrafia



Sterowanie

Rodzaj sterowania	Sterowanie dotykowe, podświetlane, biały	**Kolor LED**	Biały

Programy / Funkcje

Liczba prędkości pracy silnika	3
Tryb intensywny	
Tryb komfort – 24-godzinne oczyszczanie powietrza	
Programator czasu pracy	
Auto-Vent 2.0	

Specyfikacja techniczna

Liczba źródeł oświetlenia	2	**Liczba filtrów**	2
Rodzaj oświetlenia	LED	**Filtr przeciwtłuszczowy**	Aluminium
Moc oświetlenia	1,1 W	**Wskaźnik zabrudzenia filtra węglowego**	Tak
Regulacja natężenia oświetlenia	Tak	**Średnica komina**	150 mm
		Minimalna odległość od płyty gazowej	650 mm

Skala koloru oświetlenia (K)	4000 K
Maksymalna objętość	730 m³/h
Moc silnika	230 W
Minimalna odległość od płyty elektrycznej	450 mm
Zawór zwrotny	Tak

	Wydajność pochłaniania (IEC 61591) [m³/h]	Poziom hałasu (IEC 60704-2-13) [dBA]
Prędkość 1	285	47
Prędkość 2	374	54
Prędkość 3	493	60
Prędkość intensywna	729	69

Akcesoria w standardzie



Filtry węglowe w komplecie	Tak

Wydajność / Etykieta energetyczna



Roczne zużycie energii (AEChood)	53 kWh/a
Klasa efektywności energetycznej	A
Wydajność przepływu dynamicznego (FDE)	31,4
Klasa wydajności przepływu dynamicznego (FDEC)	A
Wydajność oświetlenia (LEhood)	118,5 lux/W
Klasa efektywności oświetlenia	A
Wydajność filtra przeciwtłuszczowego (GFEhood)	73,8 %
Klasa efektywności pochłaniania zanieczyszczeń	D
Minimalne natężenie przepływu powietrza (Qmin)	285 m³/h
Maksymalne natężenie przepływu powietrza (Qmax)	493 m³/h
Natężenie przepływu powietrza w trybie boost (Qboost)	729 m³/h
Poziom hałasu przy min wydajności	47 dBA
Poziom hałasu przy max wydajności	61 dBA
Poziom hałasu przy ustawieniu trybu intensywnego	69 dBA
Współczynnik upływu czasu (f)	0,9
Wskaźnik efektywności energetycznej EEI	51,6
Natężenie przepływu powietrza mierzone w optymalnym punkcie pracy (Pbep)	397 m³/h
Ciśnienie powietrza mierzone w optymalnym punkcie pracy (Pbep)	443 Pa
Zużycie energii elektrycznej w stanie maksymalnej wydajności	155 W
Moc nominalna systemu oświetlenia (WI)	2 W
Średnie natężenie oświetlenia zapewnianego przez system oświetlenia na powierzchni (Emiddle)	237 lux

Poziom hałasu na najwyższej prędkości	61 dBA

Podłączenie elektryczne

Moc przyłączeniowa	232 W	**Długość przewodu zasilającego (cm)**	1500 mm
Napięcie	220-240 V	**Wtyczka**	Nie
Częstotliwość (Hz)	50-60 Hz		

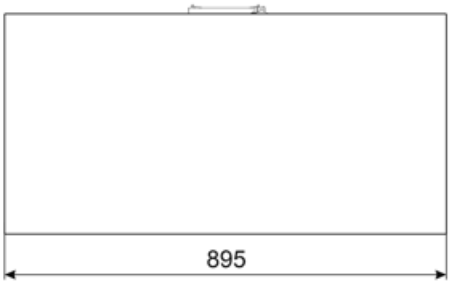

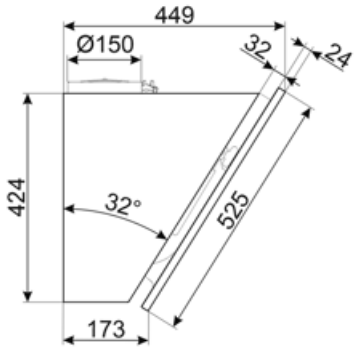

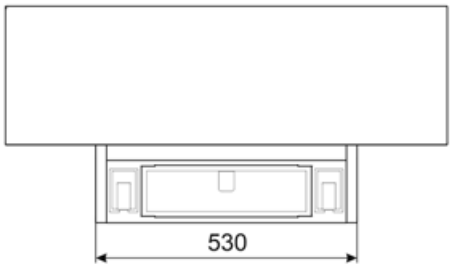

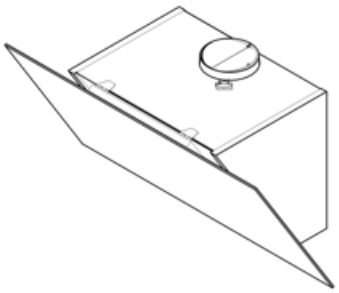

Kompatybilne Akcesoria



FLT6

Okrągłe filtry węglowe (2 sztuki)



KITALLFC

Uniwersalny filtr węglowy Stal nierdzewna AISI 304 Filtr można myć w zmywarce do naczyń w temperaturze 50°C (woda i odpowiedni detergent), a w celu wysuszenia włożyć do piekarnika o temperaturze 180°C na 25 minut.



KITCMNKVMB

Chimney Extension in Stainless Steel for hood KV*series 300 mm*200 mm + 500/850 mm



KITCMNKVX

Przedłużenie komina. Wymiary: 300x200x850 mm. Pasujące do okapów z serii KV. Stal nierdzewna.

Słowniczek oznaczeń



24 h oczyszczanie powietrza: Funkcja pozwala na oczyszczanie powietrza przez 10 minut co godzinę, na minimalnej prędkości i poziomie głośności.



Połączenie między płytą grzewczą a okapem



Filtr węglowy



Przyciemnianie oświetlenia



Oświetlenie: Wszystkie okapy kuchenne posiadają oświetlenie, które oświetla obszar gotowania lub dodaje atmosfery w kuchni.



Ustawienie intensywne/turbo: gdy wymagana jest bardzo szybka ekstrakcja.



Model jest wyposażony w filtry pomagające usunąć tłuszcz pryskający z patelni podczas smażenia.



Automatyczne wyłączenie: Możliwe jest ustawienie czasu trwania programu, po upłynięciu którego urządzenie wyłącza się.



A: Klasa efektywności energetycznej, mierzona od A+++ do G, w zależności od rodziny produktów.



Wskaźnik wymiany filtrów: Migająca lampka, która oznacza potrzebę wymiany filtrów



Szczelinowe pochłanianie oparów