KV394N



Produktfamilie	Hætte
Emhættetype	Vægmonteret emhætte
Design	Vinklet
Udsugning	Uddrivning
Elektronisk styring	Ja
Perimetral aspiration	Ja
Materiale	Glas
EAN-kode	8017709305758
Hættebredde	90 cm
Æstetik	Universal
Farve	Sort
Finish	Glas
Glastype	Sort
Farve silketryk	Grå
Logo	Silketryk

Betjeninger

Betjeningsindstillinger	Touch-kontrol baggrundsbelyst Hvid	**Led-farve**	Hvid

Program / Funktioner

Antal hastigheder	3
Intensiv hastighed	
24-timers luftfilter-funktion	
Timerindstillinger	
Auto-vent 2.0	

Tekniske egenskaber

Antal lamper	2	**Antal filtre**	2
Type af lamper	LED	**Fedtfiltre**	Aluminium
Lys effekt	1.1 W	**Visning af filterudskiftning**	Ja
Dæmpningstilstand	Ja	**Luftudtag**	150 mm
Skala for lysfarvetemperatur (° K)	4000 K	**Minimumsafstand fra GAS kogeplade**	650 mm
Maksimal kapacitet frit udtag	730 m³/h		

Motoreffekt	230 W

Minimumsafstand fra ELEKTRISK kogeplade	450 mm
Kontraventil	Ja

	Udsugningshastighed IEC 61591 [m³/h]	Støjniveau (IEC 60704-2 -13) [dBA]
Hastighed 1	285	47
Hastighed 2	374	54
Hastighed 3	493	60
Intensiv hastighed	729	69

Medfølgende tilbehør



Kulfiltre medfølger	Ja

Ydeevne/energimærke



Årligt effektivitet forbrug (AEChood)	53 kWh/a
Energieffektivitetsklasse (EØF)	A
Fluid Dynamic Efficiency (FDE)	31.4
Fluid Dynamic Efficiency Klasse (FDEC)	A
Belysningens effektivitet (LE)	118.5 lux/W
Belysningens effektivitetsklasse (LEC)	A
Fedtfiltrering effektivitet (GFE)	73.8 %
Fedtfiltrering effektivitetsklasse (GFEC)	D
Luftstrøm ved minimumshastighed (Qmin)	285 m³/h
Luftstrøm ved maksimumshastighed (Qmax)	493 m³/h
Luftstrøm ved boost-hastighed (Qboost)	729 m³/h

Luftbåren, akustisk A-vægtet lydtryks-emission ved minimumshastighed (SPEmin)	47 dBA
Luftbåren, akustisk A-vægtet lydtryks-emission ved maksimumshastighed (SPEmax)	61 dBA
Luftbåren, akustisk A-vægtet lydtryks-emission ved boost-hastighed (SPEbooster)	69 dBA
Tid, stigningsfaktor (F)	0.9
Energieffektivitetsindeks for første hulrum	51.6
Målt luftmængde ved bedste driftspunkt (Qbep)	397 m³/h
Målt lufttryk ved bedste driftspunkt (QBEP)	443 Pa
Målt elektrisk effektoptag ved bedste driftspunkt (Wbep)	155 W
Normal effekt på lys-systemet (WI)	2 W

Gennemsnitlige oplysning af belysning på kogezonen (Emiddle)	237 lux
Lydeffektniveau på højeste indstilling (LWA)	61 dBA

Elektrisk tilslutning

Elektrisk klassificering	232 W	**Kabellængde**	1500 mm
Spænding	220-240 V	**Stik**	Nej
Frekvens (Hz)	50-60 Hz		

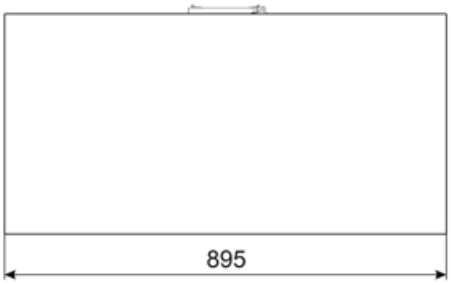

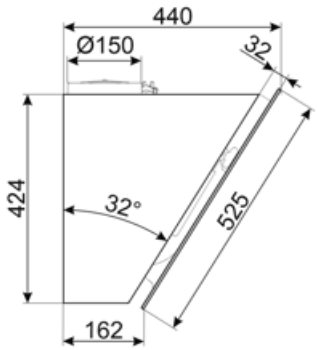

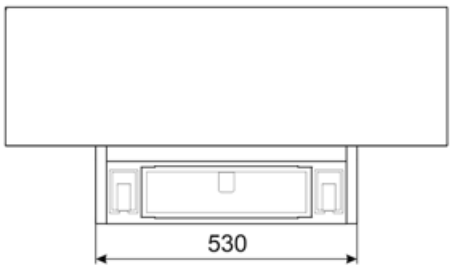

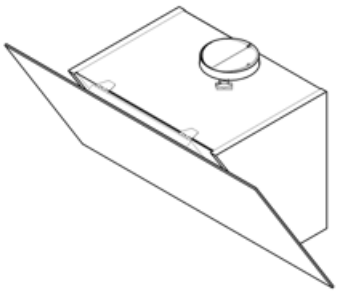

Compatible Accessories



FLT6

Runde kulfiltre (sæt 2 stykker)



KITALLFC

Universalt Kulfilter Rustfrit stål AISI 304 Filtret kan vaskes i opvaskemaskine på 50 °C (vand og passende opvaskemiddel) for at tørre det puttes det i ovnen på 180°C 25 minutter



KITCMNKVMB

Chimney Extension in Stainless Steel for hood KV*series 300 mm*200 mm + 500/850 mm



KITCMNKVX

Skorstensforlænger i Rustfrit Stål til Hood KV* serien

Symbols glossary



24h: Når valgt, genopfrisker denne funktion luften i ca. 10 minutter hver time over en 24-timers periode ved minimumshastighed og et umærkbart støjniveau.



Forbindelse mellem kogeplade og emhætte



Kulfiltre: Ekstraktion gennem kulfiltre eller direkte ud mindsker stærke madlavningslugte betydeligt.



Dæmpede Lys



Lys: Alle emhætter har lys, der belyser kogeområdet eller tilføjer køkkenets atmosfære.



Intensiv / turboindstilling: når der kræves ekstra hurtig udsugning.



Filtre: Modellen har filtre, der hjælper med at fjerne fedt fra dampen, der stammer fra gryderne under tilberedningen.



Sluk automatisk: En speciel indstilling, der kører efter endt tilberedning i en forudindstillet tid og derefter automatisk slukkes.



A: Product drying performance, measured from A+++ to D / G depending on the product family



Advarselslys: til at advisere om hvornår det er nødvendigt at skifte filtrene.



Perimeterudsugningspaneler: meget effektiv og hjælper med at reducere støj.