# KV394N

| | |
|---|---|
| **משפחת מוצרים** | קולט אדים |
| **סוג** | קולט אדים דקורטיבי לקיר |
| **עיצוב** | זוויתי |
| **הוצאה** | הוצאה |
| **בקרה אלקטרונית** | כן |
| **הוצאת מתחם** | כן |
| **חומר** | זכוכית |
| **קוד** EAN | 8017709305758 |
| **סדרה עיצובית** | Universale |
| **צבע** | שחור |
| **גימור** | זכוכית |
| **סוג זכוכית** | שחור |
| Serigraphy colour | Grey |
| Logo | Silk screen |

## למשפחת תנורים

| | | | |
|---|---|---|---|
| **הגדרות בקרות** | בקרת מגע בתאורה אחורית לבנה | **צבע** LED | לבן |

## תוכנית / פונקציות

| | |
|---|---|
| **מס' מהירויות** | 3 |
| **מהירות אינטנסיבית** | BOOST |
| **פונקציית מסנן אוויר** 24 **שעות** | 24 hours |
| **אפשרויות הגדרת זמן** | |
| **אוורור אוטו'** 2.0 | |

## מאפיינים טכניים

| | | | |
|---|---|---|---|
| **מס' נורות** | 2 | **מסננים נגד שומן** | אלומיניום |
| **סוג נורה** | LED | **מסנני פחם כלולים** | כן |
| **הספק נורה** | 1.1 W | **מחוון החלפת מסנן** | כן |
| **מצב עמעם** | כן | **פתח אוורור** | 150 mm |
| **סקלאת טמפרטורה של צבע תאורה** (°K) | 4000 °K | **מרחק מינימלי מכיריים גז** | 650 mm |
| **קיבולת מרבית של יציאה חופשית** | 730 m³/h | **מרחק מינימלי מכיריים חשמליות** | 450 mm |
| **הספק מנוע** | 230 W | **שסתום אל-חזור** | כן |
| **מס' מסננים** | 2 | | |

| | קצב הוצאה IEC 61591 [m³/h] | רמת רעש IEC 60704-2-13 [dBA] |
|---|---|---|
| קולטי אדים | 285 | 47 |
| קולטי אדים | 374 | 54 |
| קולטי אדים | 493 | 60 |
| Gruppo specifico per famiglia cappe. | 729 | 69 |

## תווית חשמל / ביצועים

| | |
|---|---|
| **צריכת יעילות שנתית (AEChood)** | 53 kWh/a |
| **דרגת יעילות אנרגטית** | A |
| **יעילות דינמית נוזלית (FDE)** | 31.4 |
| **קטגוריית יעילות דינמית נוזלית (FDEC)** | A |
| **יעילות תאורה (LE)** | 118.5 lux/W |
| **קטגוריית יעילות תאורה (LEC)** | A |
| **יעילות סינון שומן (GFE)** | 73.8 % |
| **קטגוריית יעילות סינון שומן (GFEC)** | D |
| **זרימת אוויר במהירות מינימלית (Qmin)** | 285 m³/h |
| **זרימת אוויר במהירות מקסימלית (Qmax)** | 493 m³/h |
| **זרימת אוויר במהירות מואצת (Qboost)** | 729 m³/h |
| **פליטת עוצמת צליל אקוסטית באוויר A בשקלול במהירות מינימלית (SPEmin)** | 47 dBA |
| **פליטת עוצמת צליל אקוסטית באוויר A בשקלול במהירות מרבית (SPEmax)** | 61 dBA |
| **פליטת עוצמת צליל אקוסטית באוויר A בשקלול במהירות מואצת (SPEboost)** | 69 dBA |
| **מקדם הארכת זמן (F)** | 0.9 |
| **אינדקס יעילות אנרגטית** | 51.6 |
| **קצב זרימת אוויר נמדד בנקודת היעילות הטובה ביותר (Qbep)** | 397 m³/h |
| **לחץ אוויר נמדד בנקודת היעילות הטובה ביותר (Pbep)** | 443 Pa |
| **מבוא הספק חשמל נמדד בנקודת היעילות הטובה ביותר (Wbep)** | 155 W |
| **צריכת חשמל נקובה במערכת התאורה (WL)** | 2 W |
| **הארה ממוצעת של התאורה במשטח הבישול (Emiddle)** | 237 lux |
| **רמת עוצמת צליל בהגדרה הגבוהה ביותר (Lwa)** | 61 dBA |

## חיבור חשמלי

| | |
|---|---|
| **דירוג חיבור חשמלי** | 232 W |
| **מתח** | 220-240 V |
| **תדר (Hz)** | 50-60 Hz |
| **אורך כבל חשמל** | 1500 mm |

895

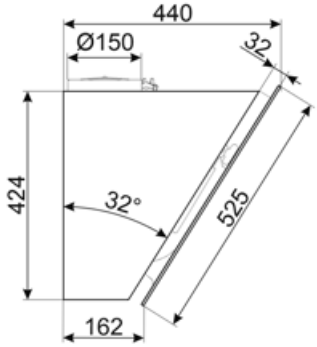
440
Ø150
32
424
32°
525
162

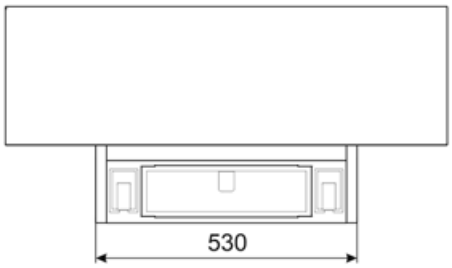
530

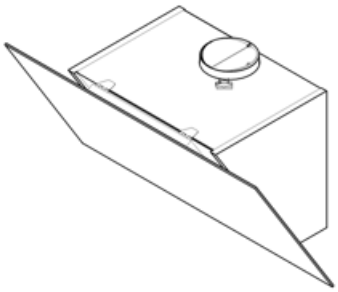

## Compatible Accessories

**FLT6**

מסנני פחם עגולים (2 יח' לערכה)

**KITCMNKVMB**

Chimney Extension in Stainless Steel for hood KV*series 300 mm*200 mm + 500/850 mm

**KITALLFC**

מסנן פחם אוניברסלי נירוסטה AISI 304 ניתן לשטוף את המסנן במדיח כלים ב- מים וחומר ניקוי מתאים) ולייבש אותו) 50°C ל-25 דקות Cבתנור ב-°180

**KITCMNKVX**

מאריך ארובה מנירוסטה לקולט אדים מסדרה KV*

## Symbols glossary

24 שעות: אם בוחרים את הפונקציה הזו, היא מרעננת את האוויר בערך ל-10 דקות מדי שעה בפרק זמן של 24 שעות, במהיורת מינימלית וברמת רעש נמוכה מאוד.

החיבור בין הכיריים וקולט האדים

מסנני פחם: הוצאה דרך מסנני פחם או ישירות החוצה מפחיתה ריחות בישול חזקים בצורה משמעותית.

אורות מעומעמים

תאורה: כל קולטי האדים של תנורים כוללים נורות שמאירות את אזור הבישול או מוסיפות לאווירה של המטבח.

הגדרה אינטנסיבית/טורבו: כשיש צורך בהוצאה מהירה במיוחד.

מסננים: לדגם יש מסננים שמסייעים להסיר שומן מהקיטור שנפלט מהמחבתות במהלך הבישול.

כיבוי אוטומטי: הגדרה מיוחדת שפועלת לאחר סיום הבישול לפרק זמן מוגדר מראש ולאחר מכן כיבוי אוטומטי.

A: ביצועי ייבוש של המוצר, נמדדים מ-A+++ עד D/G, בהתאם למשפחת המוצרים

נוריות אזהרה: מציינות שיש להחליף את המסננים.

לוחות הוצאת מתחם: עזר יעיל מאוד להפחתת רעש.

## Benefit (TT)

**שאיבה היקפית**

יניקה אופטימלית דרך מערכת השאיבה ההיקפית

יניקה היקפית משפרת את יעילות השאיבה על ידי הפניית אדים לאורך קצוות הפאנל מתחת למסננים, ובכך מייעלת את לכידת האוויר

**עמעום וכוונון אורות**

עם עוצמה מתכוננת וטמפרטורת צבע, מגוונים חמים עד קרים LED תאורה מותאמת אישית עם נורות

**צג מגע אחורי מואר בלבן**

אחורית LED שימושיות אינטואיטיבית ומיידית הודות לתצוגת המגע הלבנה האלגנטית עם תאורת

**Autovent 2.0**

בין הכיריים לקולט האדים Bluetooth שליטה מרוכזת ופרקטית באמצעות חיבור

מאפשרת ניהול אוטומטי של קולט האדים באמצעות חיבור לכיריים: שני המכשירים מופעלים בו זמנית, Auto-vent 2.0 מערכת וכוח היניקה מתאים את עצמו בזמן אמת לעוצמת הבישול.