KV394N



Familie	Afzuigkap
Type afzuigkap	Wandkap
Design	Schuin
Filtering	Expulsie
Elektronische bediening	Ja
Randafzuiging	Ja
Materiaal	Glas
EAN-code	8017709305758
Breedte afzuigkap	90 cm
Esthetiek	Universeel
Kleur	Zwart
Afwerking	Glas
Type glas	Zwart
Kleur serigrafie	Grijs
Logo	Geëtst

Bediening

Regeling bediening	Touch control met wit achtergrond verlichting	**Kleur LED**	Wit

Program / Functions

Aantal snelheden	3
Snelheid Intensief	
Luchtzuiveringsfunctie (24 uur)	
Opties tijdprogrammering	
Auto-vent 2.0	

Technische specificaties

Aantal lampen	2	**Aantal filters**	2
Soort verlichting	LED	**Vetfilters**	Aluminium
Vermogen lamp	1.1 W	**Indicator vervangen filter**	Ja
Dimmerfunctie	Ja	**Afvoer**	150 mm
Lichtkleurtemperatuurschaal (K)	4000 K	**Minimale afstand vanaf gasfornuis**	650 mm
Capaciteit P0	730 m³/h		
Vermogen motor	230 W		

Minimale afstand vanaf inductie fornuis	450 mm
Terugslagklep	Ja

	Capaciteit (IEC 61591) [m³/h]	Geluidsniveau (IEC 60704-2-13) [dBA]
Snelheid 1	285	47
Snelheid 2	374	54
Snelheid 3	493	60
Snelheid Intensief	729	69

Meegeleverde accessoires



Meegeleverde koolstoffilters	Ja

Prestaties / energielabel



Jaarlijks energieverbruik (AEChood)	53 kWh/a
Energie-efficiëntieklasse (EEC)	A
Hydrodynamische efficiëntie (FDEC)	31.4
Hydrodynamische-efficiëntieklasse (FDEC)	A
Lichtefficiëntie (LEC)	118.5 lux/W
Lichtefficiëntieklasse (LEC):	A
Vetfilterefficiëntie (GFE)	73.8 %
Vetfilterefficiëntieklasse (GFEC)	D
Luchtstroom op de minimumsnelheid (Qmin)	285 m³/h
Luchtstroom op de maximumsnelheid (Qmax)	493 m³/h
Luchtstroom op de boostsnelheid (Qboost)	729 m³/h
Akoestische geluidsdruk op minimum snelheid (SPEmin)	47 dBA
Akoestische A-gewogen geluidsemissie op maximum snelheid	61 dBA
Akoestische A-gewogen geluidsvermogen in de lucht met intensieve snelheid	69 dBA
Tijdstoenamefactor (F)	0.9
Energie-efficiëntie-index	51.6
Gemeten luchtstroom op beste-efficiëntiepunt (Qbep)	397 m³/h
Gemeten luchtdruk op beste-efficiëntiepunt (Qbep)	443 Pa
Gemeten opgenomen vermogen op beste-efficiëntiepunt (Wbep)	155 W
Nominaal stroomverbruik van het lichtsysteem (WL)	2 W
Gemiddelde lichtsterkte van het licht op het kookoppervlak (Emiddle)	237 lux
Geluidsniveau op de hoogste stand (Lwa)	61 dBA

Elektrische aansluiting

Aansluitwaarde	232 W	**Lengte voedingskabel**	1500 mm
Spanning	220-240 V	**Stekker**	Nee
Frequentie	50-60 Hz		

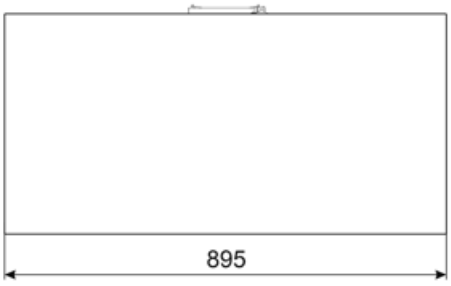

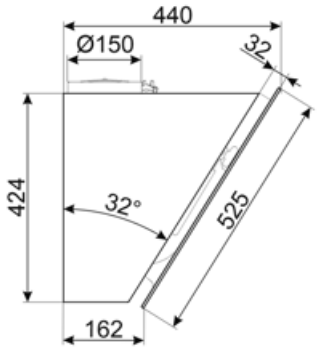

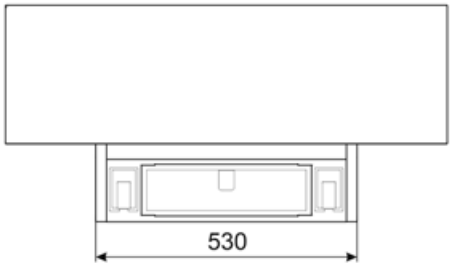

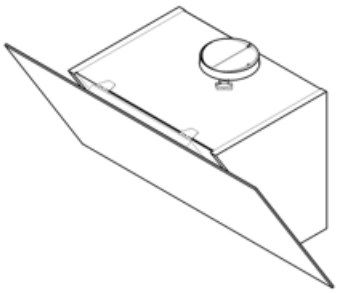

Compatibele Accessoires



FLT6

Ronde koolstoffilters (set 2 stuks)



KITALLFC

Universele koolfilter Roestvrij staal AISI 304 Het filter kan in de vaatwasser op 50 °C worden gewassen (water en geschikt afwasmiddel)en om het te drogen in de oven op 180°C 25 minuten



KITCMNKVMB

Chimney Extension in Stainless Steel for hood KV*series 300 mm*200 mm + 500/850 mm



KITCMNKVX

Schachtverlenging in RVS voor kap KV*-serie

Symbols glossary



24h: Indien geselecteerd, ververst deze functie de lucht voor c. 10 minuten per uur gedurende een periode van 24 uur, met minimale snelheid en een onmerkbaar geluidsniveau.



Connection between hob and hood



Charcoal filters: Extracting through charcoal filters or directly to the exterior lessens strong cooking odours considerably.



Dimmering Lights



Verlichting: Alle afzuigkappen hebben verlichting aan, om de kookzone te verlichten of voor sfeer in de keuken



Intensieve / turbo-stand: wanneer extra snelle afzuiging gewenst is.



Filters: het model heeft filters die helpen bij het verwijderen van vet uit de stoom die tijdens het koken uit de pannen komt.



Automatisch uitschakelen: een speciale instelling om na het koken een vooraf ingestelde tijd te laten draaien en vervolgens automatisch uit te schakelen



A: Droogprestaties van het product, gemeten vanaf A +++ tot D / G afhankelijk van de productfamilie



Waarschuwingslampje (s): om aan te geven wanneer filters moeten worden vervangen.



Perimeter extraction panels: very efficient and aid noise reduction.