KV694R

Οικογένεια προϊόντων	Απορροφητήρας
ΤΥΠΟΣ ΑΠΟΡΡΟΦΗΤΗΡΑ	Τοίχου
Design	Επικλινές
Τύπος απορρόφησης	Με εξαγωγή
Ηλεκτρονικός έλεγχος λειτουργίας	Ναι
Περιμετρική απορρόφηση	Ναι
Υλικό	Γυαλί
Κωδικός EAN	8017709305789
Αισθητική	Dolce Stil Novo
Χρωμα	Μαύρο
Φινίρισμα	Χαλκός
Τύπος γυαλιού	Μαύρο
Χρώμα σειρογραφίας	Γκρι
Λογότυπος	Μεταξοτυπία

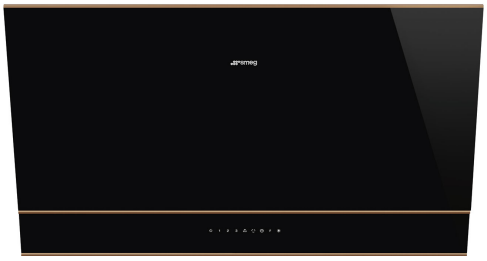

ΧΕΙΡΙΣΜΟΣ

Χειρισμός	Έλεγχος αφής με λευκό οπίσθιο φωτισμό	**Χρώμα led**	Λευκό

Προγράμματα/Λειτουργίες

Αριθμός ταχυτήτων	3
Εντατική ταχύτητα	BOOST
Αυτόματη λειτουργία	24 hours
Επιλογή ρύθμισης διάρκειας	
Αυτόματος εξαερισμός 2.0	

ΤΕΧΝΙΚΑ ΧΑΡΑΚΤΗΡΙΣΤΙΚΑ

Αριθμός λαμπτήρων	2	**Φίλτρα συγκράτησης λίπους**	Ανοξείδωτο ατσάλι
Τύπος λαμπτήρων	Led	**Περιλαμβάνονται φίλτρα άνθρακα**	Ναι
Ισχύς φωτός	2.1 W	**Ένδειξη καθαρισμού φίλτρου λίπους**	Ναι
Λειτουργία μείωσης έντασης φωτισμού	Ναι	**Διάμετρος εξόδου**	150 mm
Ρυθμιζόμενη θερμοκρασία φωτισμού (°K)	2700° - 4000° °K	**Ελάχιστη απόσταση από εστία αερίου**	650 mm
Μέγιστη απορρόφηση ελεύθερης εξόδου	820 m³/h		

Ισχύς μοτέρ	275 W	**Ελάχιστη απόσταση από εστία ηλεκτρική**	450 mm
Αριθμός φίλτρων	2	**Ανεπίστροφη βαλβίδα**	Ναι

	Ρυθμός εξαγωγής IEC 61591 [m³/h]	**Επίπεδο θορύβου** IEC 60704-2-13 [dBA]
ΤΑΧΥΤΗΤΑ 1	265	47
ΤΑΧΥΤΗΤΑ 2	391	55
ΤΑΧΥΤΗΤΑ 3	621	66
ΕΝΤΑΤΙΚΗ ΤΑΧΥΤΗΤΑ	777	70

ΣΗΜΑΝΣΗ ΑΠΟΔΟΣΗΣ / ΕΝΕΡΓΕΙΑΣ

Ετήσια Απόδοση Κατανάλωσης (AEChood)	42 kWh/a
ΕΝΕΡΓΕΙΑΚΗ ΚΛΑΣΗ (EEC)	A+
Δυναμική Απόδοση Ρεύματος Αέρα (FDE)	35,6
Κλάση απόδοσης δυναμικής ρευμάτων αέρος (FDEC)	A
Απόδοση φωτισμού (LE)	35,5 lux/W
Κατηγορία απόδοσης φωτισμού (LEC)	A
Απόδοση φιλτραρίσματος λίπους (GFE)	64,2 %
Κατηγορία απόδοσης φιλτραρίσματος λίπους (GFEC)	E
Ροή αέρα στις ελάχιστες στροφές (Qmin)	265 m³/h
Ροή αέρα στις μέγιστες στροφές (Qmax)	621 m³/h
Ροή αέρα στην εντατική λειτουργία (Qboost)	777 m³/h
Εκπομπή θορύβου με στάθμιση A στον αέρα στις ελάχιστες στροφές (SPEmin)	47 dBA
Εκπομπή θορύβου με στάθμιση A στον αέρα στις μέγιστες στροφές (SPEmax)	67 dBA
Εκπομπή θορύβου με στάθμιση A στον αέρα στην εντατική λειτουργία (SPEboost)	70 dBA
Συντελεστής αύξησης χρόνου (F)	0,7
Δείκτης ενεργειακής απόδοσης	41,3
Μετρημένος ρυθμός ροής αέρα στο σημείο βέλτιστης απόδοσης (Qbep)	400 m³/h
Μετρημένη πίεση αέρα στο σημείο βέλτιστης απόδοσης (Pbep)	485 Pa
Μετρημένη ηλεκτρική ισχύς εισόδου στο σημείο βέλτιστης απόδοσης (Wbep)	151 W
Ονομαστική κατανάλωση ισχύος του συστήματος φωτισμού (WL)	4 W
Μέσος φωτισμός στην επιφάνεια μαγειρέματος (Emiddle)	142 lux
Επίπεδο θορύβου στην υψηλότερη ρύθμιση (Lwa)	67 dBA

ΗΛΕΚΤΡΙΚΗ ΣΥΝΔΕΣΗ

Ονομαστική ισχύς	279 W	**Συχνότητα (Hz)**	50-60 Hz
Τάση	220-240 V	**Μήκος καλωδίου τροφοδοσίας**	1500 mm

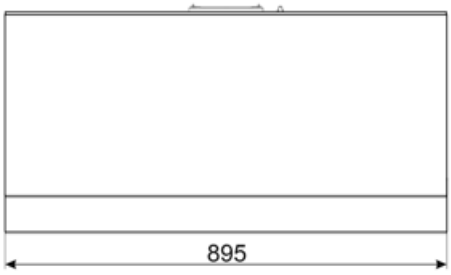

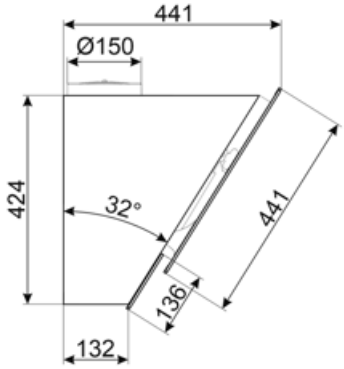

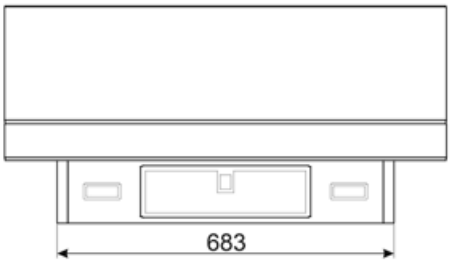

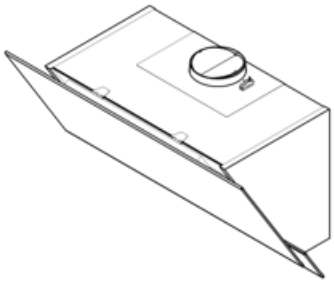

Compatible Accessories

KITALLFC

Φίλτρο άνθρακα γενικής χρήσης Ανοξείδωτο ατσάλι AISI 304 Το φίλτρο μπορεί να πλυθεί στο πλυντήριο πιάτων στους 50°C (νερό και κατάλληλο απορρυπαντικό) και για να στεγνώσει το βάζουμε στο φούρνο στους 180°C για 25 λεπτά

KITCMNKVX

Επέκταση καπνοδόχου από ανοξείδωτο χάλυβα για απορροφητήρες της σειράς KV*

KITCMNKVMB

Chimney Extension in Stainless Steel for hood KV*series 300 mm*200 mm + 500/850 mm

KITFCKV6

Σετ 3 τεμαχίων φίλτρου άνθρακα για κάθετους απορροφητήρες της σειράς KV6*. Κατάλληλο για πλυντήριο πιάτων. Μέγεθος 320x80mm και 2 τεμάχια 210x280 mm

Symbols glossary

24ωρο: Όταν επιλέγεται αυτή η λειτουργία ανανεώνει τον αέρα για περίπου 10 λεπτά κάθε ώρα για μια περίοδο 24 ωρών, με ελάχιστη ταχύτητα και ένα ανεπαίσθητο επίπεδο θορύβου.

Σύνδεση εστίας και απορροφητήρα

Φίλτρα άνθρακα: Η εξαγωγή μέσω φίλτρων άνθρακα ή απευθείας στο εξωτερικό μειώνει σημαντικά τις έντονες οσμές του μαγειρέματος.

Μείωση έντασης φωτισμού

Φώτα: Όλοι οι απορροφητήρες κουζίνας διαθέτουν φώτα για να φωτίζουν το χώρο μαγειρέματος ή να βελτιώνουν την ατμόσφαιρα της κουζίνας.

Εντατική/turbo ρύθμιση: όταν απαιτείται εξαιρετικά γρήγορη εξαγωγή.

Φίλτρα: Το μοντέλο διαθέτει φίλτρα που βοηθούν στην αφαίρεση του λίπους από τον ατμό που προέρχεται από τα τηγάνια κατά τη διάρκεια του μαγειρέματος.

Αυτόματη απενεργοποίηση: Μια ειδική ρύθμιση, για να τρέξει μετά το τέλος του μαγειρέματος για μια προκαθορισμένη ώρα και στη συνέχεια απενεργοποιείται αυτόματα.

A+: Η κατηγορία ενεργειακής απόδοσης A+ συμβάλλει στην εξοικονόμηση ενέργειας έως και 10% σε σύγκριση με την κατηγορία A. Η μέγιστη απόδοση με ελάχιστη κατανάλωση είναι εγγυημένη.

Προειδοποιητική λυχνία(-ες): να συμβουλεύει (-ουν) πότε χρειάζονται αλλαγή τα φίλτρα.

Πλαίσια περιμετρικής εξαγωγής: πολύ αποτελεσματικά και βοηθούν στη μείωση του θορύβου.

Μπορείτε να επιλέξετε μεταξύ θερμού και ψυχρού φωτισμού

Benefit (TT)

Perimetral aspiration

Optimized extraction through the perimeter aspiration system

Perimeter aspiration enhances extraction efficiency by directing vapors along the edges of the panel beneath the filters, optimizing air capture

Dimmering & Tunable lights

Customized lighting with LED lights featuring adjustable intensity and color temperature, from warm to cool tones

Touch display back lighted white

Intuitive and immediate usability thanks to the elegant white LED backlit touch display

Autovent 2.0

Centralized and practical control via Bluetooth connection between hob and hood

The Auto-Vent 2.0 system enables automatic hood management through connection with the hob: both appliances switch on simultaneously, and the extraction power adjusts in real time to the cooking intensity.