KV694R

Familia	Campana
Tipo Campana	Decoración mural
Diseño	Inclinata
Filtración	Extracción
Control electrónico	Sí
Aspiración perimetral	Sí
Material	Vidrio
Código EAN	8017709305789
Ancho	90 cm
Estética	Dolce Stil Novo
Color	Negro
Acabado	Cobre
Tipo de vidrio	Negro
Color serigrafía	Gris
Logo	Serigrafiado

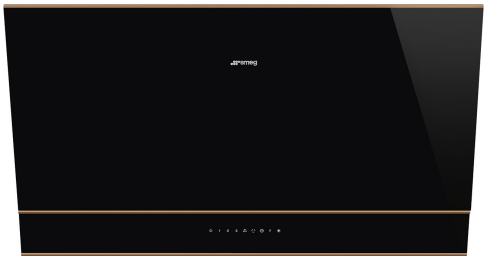

Mandos

Regulación de mandos	Control táctil retroiluminado Blanco	**Color Led**	Blanco

Programas/Funciones

N.° de velocidades	3
Velocidad intensiva	BOOST
Función purificación 24 hs	24 hours
Opciones de programación tiempo	
Auto-vent 2.0	

Características técnicas

N° de Luces	2	**N° de Filtros**	2
Tipo de Luz	LED	**Filtros antigrasa**	Acero inoxidable
Potencia luz	2.1 W	**Indicador cambio de filtros**	Sí
Intensidad de luz regulable	Sí	**Diámetro embocadura motor**	150 mm
Light color temperature range	2700 - 4000 K	**Distancia mínima de la encimera de gas**	650 mm

Capacidad máxima de aspiración en modalidad libre (P0)	820 m³/h
Potencia motor	275 W
Distancia mínima de la encimera eléctrica	450 mm
Válvula de retención	Sí

	Capacidad de aspiración 1 (IEC 61591) [m³/h]	Rumorosidad 1 (IEC 60704-2-13) [dBA]
Velocidad 1	265	47
Velocidad 2	391	55
Velocidad 3	621	66
Velocidad intensiva	777	70

Equipo accesorios incluidos



Filtros carbón de serie	Sí

Prestaciones/Etiqueta energética



Consumo anual (AEChood)	42 kWh/a
Clase eficiencia energética (EEC)	A+
Eficiencia Fluidodinámica (FDE)	35.6
Clase de eficiencia fluido dinámico (FDEC)	A
Clase de eficiencia de iluminación (LE)	35.5 lux/W
Eficiencia de iluminación (LEC)	A
Eficiencia de filtrado de grasa (GFE)	64.2 %
Clase de eficiencia de filtrado de grasa (GFEC)	E
Flujo de aire a la velocidad mínima (Qmin)	265 m³/h
Flujo de aire a la máxima potencia (Qmax)	621 m³/h
Flujo de aire en posición reforzada Qboost)	777 m³/h
Emisiones sonoras en el aire ponderadas por el valor A en su ajuste mínimo de utilización normal:(SPEmin)	47 dBA
Emisiones sonoras en el aire ponderadas por el valor A en su ajuste máximo de utilización normal: (SPEmax)	67 dBA
Emisiones sonoras en el aire ponderadas por el valor A en posición ultrarrápida o reforzada: (SPEboost)	70 dBA
Factor aumento de tiempo (F)	0.7
Índice de eficiencia energética primera cavidad	41.3
Caudal de aire medido en el mejor punto de eficiencia (Qbep)	400 m³/h
Presión de aire medida en el mejor punto de eficiencia (Qbep)	485 Pa

Entrada de potencia eléctrica medida en el mejor punto de eficiencia (Wbep)	151 W
Potencia normal sistema de luz (Wl)	4 W
Iluminación media sobre la superfície de cocción	142 lux
Nivel de potencia acústica más alta (Lwa)	67 dBA

Conexión eléctrica

Datos nominales de conexión eléctrica	279 W	**Longitud del cable de alimentación**	1500 mm
Tensión	220-240 V	**Enchufe**	No
Frecuencia (Hz)	50-60 Hz		

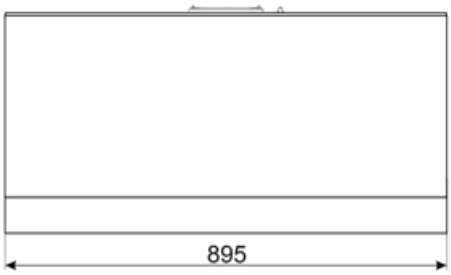

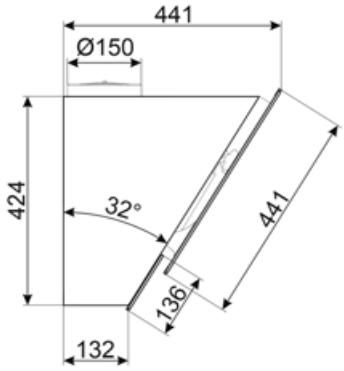

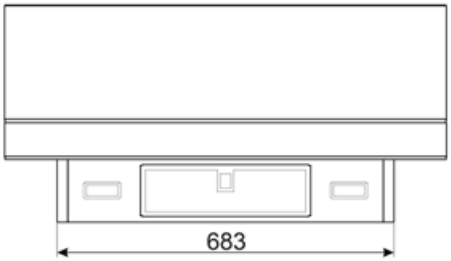

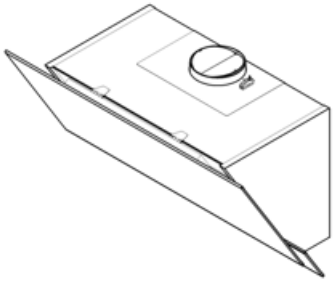

Accesorios Compatible



KITALLFC

Filtro de carbón universal. Acero inoxidable AISI 304. El filtro se puede lavar en lavavajillas a 50 ° C (agua y detergente adecuado) y para secar meter al horno 180 ° C 25 minutos



KITCMNKVX

Chimney Extension in Stainless Steel for hood KV*series Dimensions 300x200x850 mm



KITCMNKVMB

Chimney Extension in Stainless Steel for hood KV*series 300 mm*200 mm + 500/850 mm



KITFCKV6

Kit 3 pcs of charcoal filter for vertical hood KV6* series. Dishwasher-safe. Size 320x80mm and 2 pcs 210x280 mm

Symbols glossary



Cambio de aire 24 h: la función de renovación de aire de 24 h crea una recirculación continua de aire, activando el motor a la velocidad mínima con una succión de 10 min. cada hora durante 24 horas.



Filtros de grasa: los filtros de grasa purifican el aire de las grasas de cocción. Son fácilmente extraíbles para su limpieza periódica.



Connection between hob and hood



Apagado automático: la opción de apagado automático le permite programar el tiempo de desactivación de la campana, que continuará purificando el aire hasta que se apague automáticamente.



Filtros de carbón activado: los filtros de carbón activado permiten recircular la función de la campana, garantizando una eliminación perfecta de los olores.



A +: los electrodomésticos Smeg permiten ahorros de energía considerables en Clase A, A +, A ++ y A +++, para reducir el consumo mientras se mantiene la máxima eficiencia y garantizar el respeto por el medio ambiente.



Dimmering Lights



Señal luminosa: se enciende una señal luminosa cuando es necesario reemplazar los filtros de carbón activado.



Luz: las campanas están equipadas con lámparas LED. La luz se puede encender independientemente del ventilador de succión y, por lo tanto, permite que se ilumine la superficie de trabajo.



Zona perimetral: este tipo de aspiración se concentra en la zona perimetral. Además de mejorar la estética de la campana, cubriendo los filtros, permite una superficie de succión más amplia y ofrece una menor rumorosidad, limitando las vibraciones de los filtros.



Función Turbo: La función Turbo le permite operar la campana a la máxima potencia, para acelerar la eliminación de olores más persistentes.



Tunable white from warm to cold.