KV694R

Famiglia	Cappa
Tipologia	Decorativa murale
Design	Inclinata
Filtraggio	A espulsione
Controllo elettronico	Sì
Aspirazione perimetrale	Sì
Materiale	Vetro
Codice EAN	8017709305789
Larghezza cappa	90 cm
Estetica	Dolce Stil Novo
Colore	Nero
Finitura	Rame
Tipo vetro	Nero
Colore serigrafia	Grigio
Logo	Serigrafato

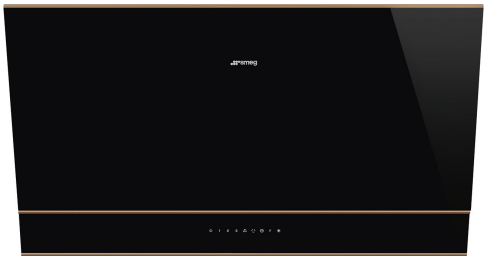

Comandi

Regolazione comandi	Touch control back-lighted White	**Colore led**	Bianco

Programmi / Funzioni

N° velocità	3
Velocità intensiva	BOOST
Funzione ricambio aria 24 h	24 hours
Opzioni di programmazione tempo	
Auto-Vent 2.0	

Caratteristiche Tecniche

N° di luci	2	**N° di filtri**	2
Tipo di Luce	LED	**Filtri antigrasso**	Inox
Potenza luce	2.1 W	**Indicatore cambio filtri**	Sì
Intensità luce regolabile	Sì	**Diametro imbocco motore**	150 mm
Range temperatura di Colore della luce (K)	2700 - 4000 K	**Distanza minima installazione da piano cottura gas**	650 mm
Capacità massima d'aspirazione in modalità libera (P0)	820 m³/h		

Potenza motore	275 W

Distanza minima installazione da piano cottura elettrico	450 mm
Valvola di non ritorno	Sì

	Capacità d'aspirazione (IEC 61591) [m³/h]	Rumorosità (IEC 60704-2-13) [dBA]
Velocità 1	265	47
Velocità 2	391	55
Velocità 3	621	66
Velocità Intensiva	777	70

Dotazione accessori Inclusi



Filtri carbone	Sì

Prestazioni / Etichetta Energetica



Efficienza di consumo annuale (AEC)	42 kWh/a
Classe di efficienza energetica (EEC)	A+
Efficienza fuido dinamica (FDE)	35.6
Classe di efficienza fluido dinamica (FDEC)	A
Efficienza di illuminazione (LE)	35.5 lux/W
Classe di efficienza di illuminazione (LEC)	A
Efficienza di filtraggio grassi (GFE)	64.2 %
Classe di efficienza filtraggio grassi (GFEC)	E
Portata d'aria alla velocità minima (Qmin)	265 m³/h
Portata d'aria alla velocità massima (Qmax)	621 m³/h
Portata d'aria alla velocità intensiva (Qboost)	777 m³/h

Emissione ponderata di potenza acustica alla velocità minima (SPEmin)	47 dBA
Emissione ponderata di potenza acustica alla velocità massima (SPEmax)	67 dBA
Emissione ponderata di potenza acustica alla velocità intensiva (SPEboost)	70 dBA
Fattore di aumento del tempo (F)	0.7
Indice di efficienza energetica	41.3
Portata d'aria misurata nella condizione di massima efficienza (Qbep)	400 m³/h
Pressione d'aria misurata nella condizione di massima efficienza (Pbep)	485 Pa
Potenza elettrica assorbita nella condizione di massima efficienza (Wbep)	151 W
Potenza nominale del sistema di illuminazione (WL)	4 W

Illuminazione media del sistema di illuminazione sul piano di cottura (Emiddle)	142 lux
Livello sonoro nella configurazione più elevata (Lwa)	67 dBA

Collegamento Elettrico

Dati nominali di collegamento elettrico	279 W	**Lunghezza cavo di alimentazione**	1500 mm
Tensione	220-240 V	**Spina**	No
Frequenza	50-60 Hz		

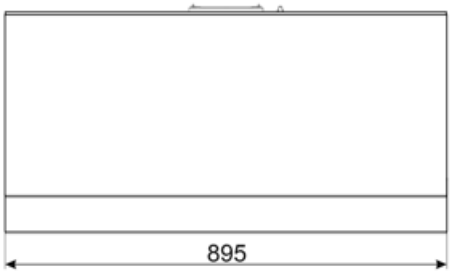

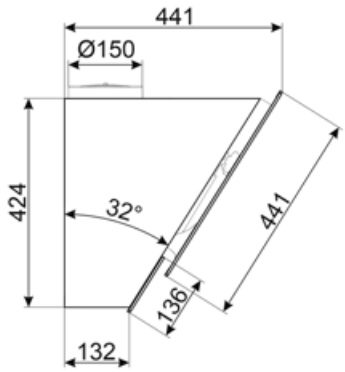

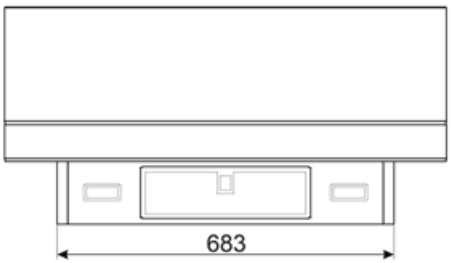

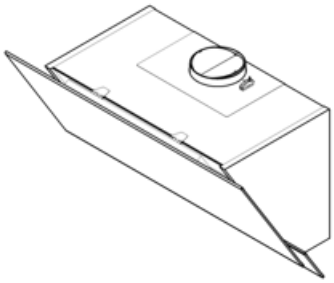

Accessori Compatibili



KITALLFC

Filtro Carboni attivi universale Struttura in acciaio inox AISI 304 Possibilità di rigenerazione tramite lavaggio in lavastoviglie 50° C e successiva asciugatura in forno a 180° C per 25 minuti



KITCMNKVX

Prolunga per camino in acciaio inox per cappe KV*serie Dimensioni 300x200x850 mm



KITCMNKVMB

Prolunga Camino per cappa Verticale KV-serie Dimensioni 300x200x850 mm



KITFCKV6

Kit di 3 pcs di filtri a carbone dishwasher safe adatti alla cappe verticali KV6* series. Lavabili in lavastoviglie e asciuguatura a temperatura ambiente o in forno a max 60/70°. Misure 1 pcs 320x80mm e 2 pcs 210x280mm

Glossario simboli



Ricambio aria 24 h: La funzione Ricambio aria 24 h crea un ricircolo continuo dell'aria, attivando il motore alla minima velocità con un'aspirazione di 10 min. ogni ora per 24 ore.



A+: Gli elettrodomestici Smeg consentono un notevole risparmio energetico ascrivibile in Classe A, A+, A++ e A+++, per ridurre i consumi, pur mantenendo la massima efficienza, e garantire il rispetto per l'ambiente.



Filtri a carbone attivo: I filtri a carboni attivi permettono di rendere a ricircolo la funzione della cappa, garantendo una perfetta eliminazione degli odori.



Luce: Le cappe sono dotate di lampade a LED. La luce può essere accesa indipendentemente dalla ventola di aspirazione e consentire, così, di illuminare il piano di lavoro.



Funzione Turbo: La funzione Turbo permette di azionare la cappa alla massima potenza, per velocizzare l'eliminazione degli odori più persistenti.



Regolazione intensità delle luci (dimmering)



Filtri antigrasso: I filtri antigrasso depurano l'aria dai grassi della cottura. Sono facilmente smontabili per la loro pulizia periodica.



Spegnimento automatico: L'opzione Spegnimento automatico consente di programmare l'orario di disattivazione della cappa che continuerà a purificare l'aria fino a quando si spegnerà automaticamente.



Segnale luminoso: Un segnale luminoso si accende quando occorre sostituire i filtri a carboni attivi.



Zona perimetrale: Questo tipo di aspirazione si concentra sulla zona perimetrale. Oltre a migliorare l'estetica della cappa, coprendone i filtri, permette di avere una superficie di aspirazione più ampia e di offrire una maggiore silenziosità, limitando le vibrazioni dei filtri.



Collegamento piano e cappa



Possibilità di regolare la temperatura di colore delle luci da bianco caldo a bianco freddo