KV694R

Produktgruppe	Kjøkkenvifte
Hettetype	Veggmonterte kjøkkenvifte
Design	Vinklet
Uttrekking	Utdrivning
Elektronisk kontroll	Ja
Perimetral aspirasjon	Ja
Materiale	Glass
EAN-kode	8017709305789
Hette bredde	90 cm
Estetikk	Dolce Stil Novo
Farge	Sort
Finish	Kobber
Glass Type	Sort
Farge på silketrykk	Grå
Logo	Silketrykk

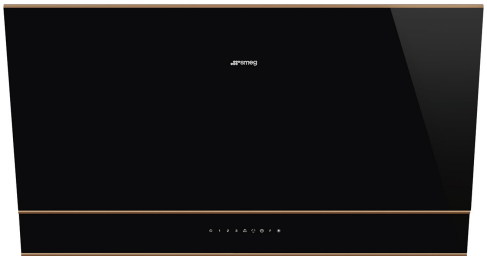

Kontroller

Kontrollinnstilling	Touch-kontroll bakbelyst hvit	**Led farge**	Hvit

Program / funksjoner

Antall hastigheter	3
Intensiv hastighet	
24-timers rensefunksjon	
Tidsinnstillingsalternativer	
Auto-vent 2.0	

Tekniske egenskaper

Antall lamper	2	**Antall filtre**	2
Type lampe	LED	**Fettfiltre**	Rustfritt stål
Lyseffekt	2.1 W	**Indikator for filterbytte**	Ja
Dimmermodus	Ja	**Luftutløp**	150 mm
Temperaturområde lampefarge	2700 - 4000 K	**Minste avstand fra gasskomfyr**	650 mm
Maksimal kapasitet i fri modus	820 m³/h	**Minste avstand fra elektriskkomfyr**	450 mm

Motoreffekt	275 W	**Tilbakeslagsventil**	Ja

	Uttrekkingshastighet (IEC 61591) [m³/h]	Støynivå (IEC 60704-2-13) [dBA]
Hastighet 1	265	47
Hastighet 2	391	55
Hastighet 3	621	66
Intensiv hastighet	777	70

Medfølgende tilbehør



Inkl. kullfilter	Ja

Kapasitets-/energietikett



Årlig Effektivt Forbruk (AEChood)	42 kWh/a
Energi effektivitets klasse (EEC)	A+
Flytende Dynamisk Effektivitet (FDE)	35.6
Flytende Dynamisk Effektivitet (FDEC)	A
Belysning Effektivitet (LE)	35.5 lux/W
Belysning Effektivitet klasse (LEC)	A
Fett filtreringsutbytte (GFE)	64.2 %
Fettfiltrering effektivitetsklasse (GFE)	E
Luftflyt ved minumum fart (Qmin)	265 m³/h
Luftmengde ved maksimal hastighet (Qmax)	621 m³/h
Luftmengde ved økt hastighet (Qboost)	777 m³/h
Airbourne akustisk A-veid lydeffektnivå Emission på minimum hastighet (SPEmin)	47 dBA
Airbourne akustisk A-veid lydeffektnivå Emission på minimum hastighet (SPEmax)	67 dBA
Airbourne akustisk A-veid lydeffektnivå Emission på økende hastighet (SPEboost)	70 dBA
Tidsøkning faktor (F)	0.7
Energi effektivitetsindeks for stekeovn 1	41.3
Målt lufttrykk på beste effektssgrad (QBEP)	400 m³/h
Målt lufttrykk på beste effektssgrad (QBEP)	485 Pa
Målt strøm på beste virkningsgrad	151 W
Normal styrke på lyssystem (WI)	4 W
Gjennomsnittlig belysning av lyset på kokeflaten (emiddle)	142 lux
Lydstyrke nivå på høyeste styrke (Lwa)	67 dBA

Elektrisk tilkobling

Elektrisk tilkoblingseffekt	279 W	**Lengde på ledning**	1500 mm
Spenning	220-240 V	**Støpseltype**	Nei
Frekvens	50-60 Hz		

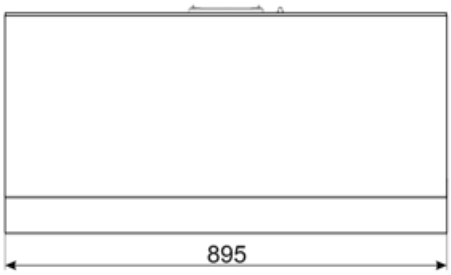

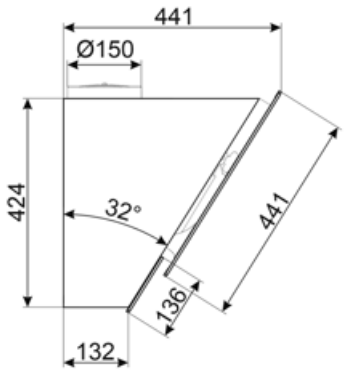

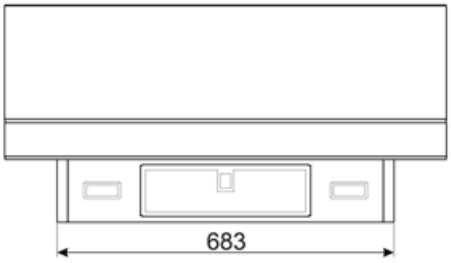

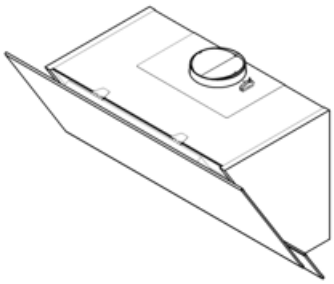

Compatible Accessories



KITALLFC

Universal Kullfilter Rustfritt stål AISI 304 Dette filteret kan vaskes i oppvaskmaskin på 50 °C (vann og egnet vaskemiddel) og tørkes i ovn på 180°C i 25 minutter



KITCMNKVX

Skorsteinsforlenger for hettetype KV* i rustfritt stål



KITCMNKVMB

Chimney Extension in Stainless Steel for hood KV*series 300 mm*200 mm + 500/850 mm



KITFCKV6

Kullfiltersett 3 stk. for vertikale hetter i KV6* serie. Kan vaskes i oppvaskmaskin. Størrelse 320 x 80 mm og 2 stk. 210 x 280 mm

Symbols glossary



24t: Når denne funksjonen er valgt vil funksjonen forfriske luften i cirka 10 minutter hver time over en 24-timers periode, ved minimum hastighet og umerkelig støynivå.



Forbindelse mellom platetopp og hette



Kullfilter: Avtrekk via kullfilter eller direkte til utsiden fører til betraktelig reduksjon av vond lukt.



Dimmelys



Lys: Alle ventilatorhetter har lamper som belyser platetoppen eller gir stemning til kjøkkenomgivelsene.



Intensiv/turbo: Når ekstra hurtig avtrekk kreves.



Filtre: Modellen er utstyrt med filtre som fjerner fett fra dampen som kommer fra grytene under matlagingen.



Automatisk av: En spesialinnstilling hvor maskinen blir stående på etter endt tilberedning og slår seg av automatisk.

A+: Energieffektivitetsklasse A+ hjelper med å spare inn opptil 10% energi sammenlignet med klasse A. Maksimal ytelse med minimalt forbruk er garantert.



Varsellampe(r): For å varsle om at filter må skiftes.



Perimeteravtrekkspanel: veldige effektive som hjelper med støyreduksjon.



Kan dimme fra varm til kald hvit