KV694R

Семейство продуктов	Вытяжка
Тип вытяжки	Вытяжка настенная
Дизайн	Скошенный
Режим отвода воздуха	Режим отвода воздуха
Электронное управление	Да
Периметральное всасывание	Да
Материал	Стекло
EAN-код	8017709305789
Эстетика	Dolce Stil Novo
Цвет	Черный
Отделка	Медный
Тип стекла	Черный
Цвет шелкографии	Серый
Логотип	Шелкография

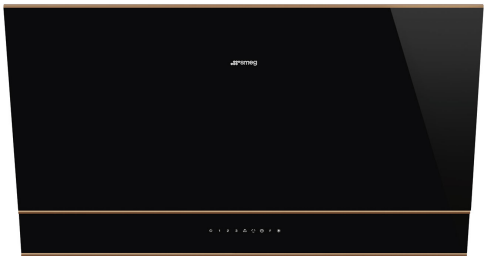

Управление

Управление	Сенсорное управление с подсветкой белого цвета	**Цвет светодиодной подсветки**	Белый

Программы/ функции

Количество скоростей	3
Интенсивный режим	
Режим 24 часа	
Программирование времени	
Автовентиляция 2.0	

Технические характеристики

Количество ламп подсветки	2	**Жироулавливающие фильтры**	Нержавеющая сталь
Тип подсветки	LED	**Угольный фильтр в комплекте**	Да
Мощность ламп подсветки	2.1 Вт	**Индикатор загрязнения угольного фильтра**	Да
Регулирование интенсивности освещения	Да	**Диаметр воздуховода**	150 мм
Диапазон цветовой температуры света	2700° - 4000° °K	**Мин. расстояние от газовой варочной панели**	650 мм

Максимальная производительность	820 м³/ч	**Мин. расстояние от электрической варочной панели**	450 мм
Мощность мотора	275 Вт	**Обратный клапан**	Да
Количество фильтров	2		

	Максимальная производительность [м³/ч]	Уровень шума на 1-й скорости [дБ(А)]
1-я скорость	265	47
2-я скорость	391	55
3-я скорость	621	66
Интенсивный режим	777	70

Производительность/ Энергопотребление

Годовая энергоэффективность (AEChood)	42 кВт/год	**Акустическое давление на максимальной скорости (SPEmax)**	67 дБ(А)
Класс энергоэффективности	A+	**Акустическое давление при интенсивном режиме**	70 дБ(А)
Гидродинамическая эффективность (FDE)	35.6	**Энергопотребление в режиме Off**	0.49 Вт
Класс гидродинамической эффективности	A	**Энергопотребление в режиме ожидания**	0.99 Вт
Эффективность освещения (LE)	35.5 lux/W	**Коэффициент увеличения времени (F)**	0.7
Класс эффективности освещения	A	**Индекс энергоэффективности**	41.3
Жироулавливающая эффективность (GFE)	64.2 %	**Измерение скорости потока воздуха с точки зрения лучшей энергоэффективности**	400 м³/ч
Класс жироулавливающей эффективности	E	**Измерение давления воздуха с точки зрения лучшей энергоэффективности (Pbep)**	485 Pa
Производительность на минимальной скорости	265 м³/ч	**Измеренная потребляемая мощность в наилучшей точке эффективности (Wbep)**	151 Вт
Производительность на максимальной скорости	621 м³/ч	**Номинальная мощность системы освещения**	4 Вт
Производительность в интенсивном режиме	777 м³/ч	**Средняя освещенность варочной поверхности (Emiddle)**	142 lux
Акустическое давление на минимальной скорости (SPEmin)	47 дБ(А)	**Максимальный уровень шума**	67 дБ(А)

Электрическое подключение

Номинальная мощность	279 Вт	**Частота тока**	50-60 Гц
Напряжение	220-240 В	**Длина электрического кабеля**	1500 мм

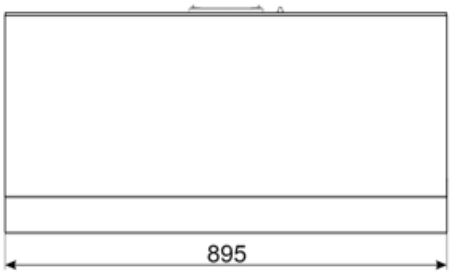

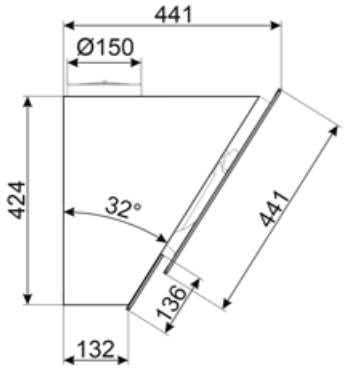

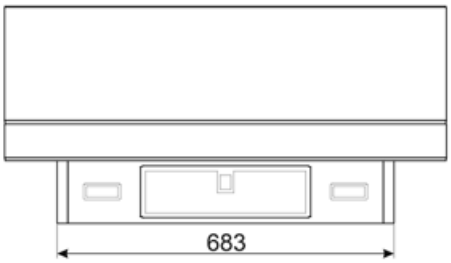

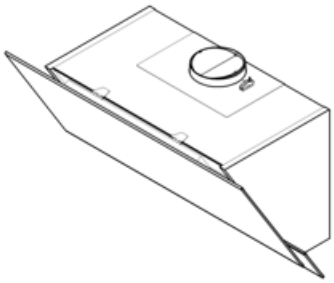

Совместимые Аксессуары

KITALLFC

Универсальный угольный фильтр Нержавеющая сталь AISI304 Фильтр можно мыть в посудомоечной машине при температуре 50°C (вода и подходящее моющее средство) и сушить в духовке при 180°C в течение 25 минут

KITCMNKVX

Комплект декоративных коробов из нержавеющей стали для вытяжек KV***

KITCMNKVMB

KITFCKV6

Комплект угольных фильтров для вытяжек серии KB6* из 3 шт. Можно мыть в посудомоечной машине. Размер: один фильтр 320x80мм и 2 фильтра 210x280 мм.

Symbols glossary

24 часа: при выборе этой функции вытяжка для очистки воздуха в помещении включается на 10 минут каждый час в течение 24 часов на минимальной скорости и с минимальным уровнем шума и расходом электроэнергии.

Модель имеет фильтры, которые помогают удалять жир из пара, выходящего из посуды во время приготовления.

Автовентиляция 2.0: взаимодействие между варочной панелью и вытяжкой

Автоматическое отключение: специальная настройка, которая позволяет установить длительность приготовления, по окончании которого прибор автоматически отключается.

Угольные фильтры: удаление воздуха через угольные фильтры или непосредственно наружу значительно снижает резкие запахи от готовки.

A+: класс энергоэффективности A+ помогает сэкономить до 10% энергии по сравнению с классом A. Гарантируется максимальная производительность при минимальном потреблении.

Диммер подсветки

Предупреждающая подсветка: предупреждает о необходимости замены фильтров.

Подсветка: все кухонные вытяжки оснащены подсветкой для освещения зоны приготовления.

Периметральное всасывание: очень эффективный способ всасывания воздуха, также способствует снижению уровня шума.

Настраиваемый белый цвет от теплого до холодного

Интенсивный /турбо режим: когда требуется сверхбыстрая экстракция.

Benefit (TT)

Регулируемая настраиваемая подсветка

Индивидуальное освещение с помощью светодиодных ламп с регулируемой интенсивностью и цветовой температурой от теплых до холодных тонов

Периметральное всасывание

Оптимизированная вытяжка через периметральную аспирационную систему

Периметральная аспирация повышает эффективность вытяжки, направляя пары вдоль краев панели под фильтрами, оптимизируя захват воздуха.

Сенсорный дисплей с белой подсветкой

Интуитивно понятное и быстрое использование благодаря элегантному сенсорному дисплею с белой светодиодной подсветкой

Autovent 2.0

Централизованное и практичное управление через Bluetooth-соединение между варочной поверхностью и вытяжкой.

Система Auto-Vent 2.0 обеспечивает автоматическое управление вытяжкой посредством подключения к варочной панели: оба прибора включаются одновременно, а мощность вытяжки регулируется в режиме реального времени в зависимости от интенсивности приготовления пищи.