KV694R

Rad výrobkov	Digestor
Typ digestora	Digestor s ozdobnou stenou
Dizajn	Rohový
Extrakcia	Extrakcia
Elektronické riadenie	Áno
Obvodové odsávanie	Áno
Materiál	Sklo
Kód EAN	8017709305789
Šírka digestora	90 cm
Estetica	Dolce Stil Novo
Farba	Čierna
Povrchová úprava	Meď
Typ skla	Čierna
Serigraphy colour	Grey
Logo	Silk screen

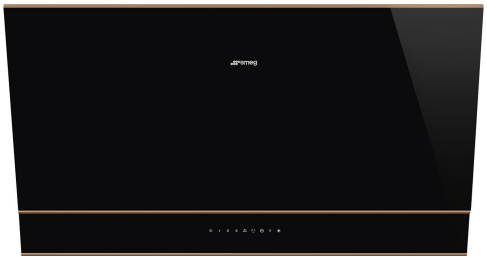

Ovládače

Nastavenie ovládačov	Dotykové ovládanie podsvietené biele	**Farba kontrolky LED**	Biela

Programy / funkcie

Počet rýchlostí	3
Intenzívna rýchlosť	BOOST
24-h prevádzka vzduchového filtra	24 hours
Možnosti časového nastavenia	
Automatické vetranie 2.0	

Technické údaje

Počet svetiel	2	**Počet filtrov**	2
Typ osvetlenia	LED	**Tukové filtre**	Nehrdzavejúca oceľ
Svetelný výkon	2.1 W	**Indikátor výmena filtra**	Áno
Režim stmievania	Áno	**Vetrací otvor**	150 mm
Rozsah teploty farby svetla	2700 - 4000 K	**Minimálna vzdialenosť od PLYNOVEJ varnej dosky**	650 mm
Maximálna kapacita voľného výstupu	820 m³/h		
Výkon motora	275 W		

Minimálna vzdialenosť od ELEKTRICKEJ varnej dosky	450 mm
Spätný ventil	Áno

	Rýchlosť extrakcie IEC 61591 [m³/h]	Hladina hluku IEC 60704-2-13 [dBA]
Rýchlosť 1	265	47
Rýchlosť 2	391	55
Rýchlosť 3	621	66
Intenzívna rýchlosť	777	70

Vrátane príslušenstva



Vrátane filtra s aktívnym uhlím	Áno

Energetický štítok



Ročná spotreba energie (AEChood)	42 kWh/a
Trieda energetickej účinnosti (EEC)	A+
Účinnosť prúdenia tekutín (FDE)	35.6
Trieda účinnosti prúdenia tekutín (FDEC)	A
Účinnosť osvetlenia (LE)	35.5 lux/W
Trieda účinnosti osvetlenia (LEC)	A
Účinnosť filtrácie tukov (GFE)	64.2 %
Trieda účinnosti filtrácie tukov (GFEC)	E
Prietok vzduchu pri minimálnej rýchlosti (Qmax)	265 m³/h
Prietok vzduchu pri maximálnej rýchlosti (Qmax)	621 m³/h
Prietok vzduchu pri rýchlosti boost (Qboost)	777 m³/h
Vzduchové akustické A vážené emisie zvukového výkonu pri minimálnej rýchlosti (min. SPE)	47 dBA
Vzduchové akustické A vážené emisie zvukového výkonu pri maximálnej rýchlosti (max. SPE)	67 dBA
Vzduchové akustické A vážené emisie zvukového výkonu pri rýchlosti boost (boost SPE)	70 dBA
Koeficient zvýšenia času (F)	0.7
Index energetickej účinnosti	41.3
Nameraný objemový prietok vzduchu v bode najvyššej účinnosti (Qbep)	400 m³/h
Nameraný tlak vzduchu v bode najvyššej účinnosti (Pbep)	485 Pa
Nameraný vstupný elektrický výkon v bode najvyššej účinnosti (Wbep)	151 W

Menovitá spotreba energie systému osvetlenia (WL)	4 W
Priemerná intenzita osvetlenia na varnom povrchu (Emiddle)	142 lux
Úroveň akustického výkonu pri najvyššom nastavení (Lwa)	67 dBA

Elektrické pripojenie

Hodnotenie elektrického pripojenia	279 W
Napätie	220-240 V
Frekvencia (Hz)	50-60 Hz
Dĺžka napájacieho kábla	1500 mm
Zátka	Nie

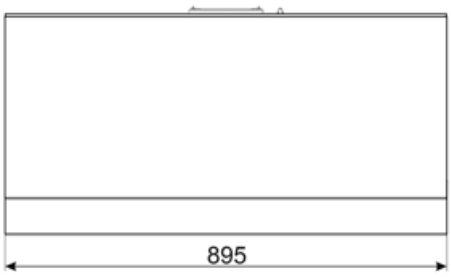

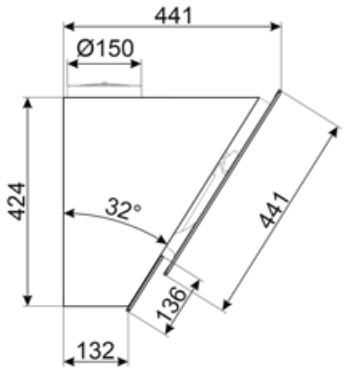

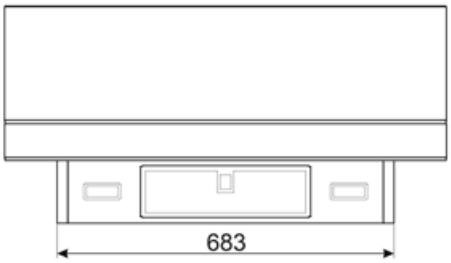

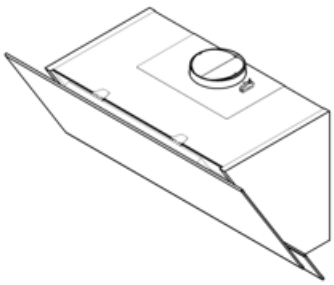

Compatible Accessories



KITALLFC

Univerzálny filter s aktívnym uhlím z nehrdzavejúcej ocele AISI 304 Filter sa dá umývať v umývačke riadu pri 50 °C (voda a vhodný čistiaci prostriedok) a sušiť v rúre pri 180 °C 25-krát



KITCMNKVX

Nadstavec na dymovod z nehrdzavejúcej ocele pre digestor série KV* 300 mm * 200 mm + 500/850 mm



KITCMNKVMB

Nadstavec na dymovod z nehrdzavejúcej ocele pre digestor série KV* 300 mm * 200 mm + 500/850 mm



KITFCKV6

Súprava 3 filtre s aktívnym uhlím pre vertikálny digestor série KV6*. Vhodné do umývačky riadu. Veľkosť 320x80mm a 2 ks 210x280 mm

Symbols glossary



24 h: Po zvolení tejto funkcie sa vzduch osviežuje počas 10 min každú hodinu počas 24-hodinového obdobia pri minimálnej rýchlosti a nepostrehnuteľnej hladine hluku.



Pripojenie medzi varnou doskou a digestorom



Filtre s aktívnym uhlím: Extrakcia cez filtre s aktívnym uhlím alebo priamo do vonkajšieho prostredia výrazne znižuje silné zápachy z varenia.



Stmievacie svetlá



Svetlá: Všetky varné dosky sporákov sú vybavené žiarovkami na osvetlenie varného priestoru a ozvláštňujú atmosféru kuchyne.



Nastavenie intenzívne/turbo: keď je potrebná extra rýchla extrakcia.



Filtre: Model je vybavený filtrami, ktoré odstraňujú tuky z pary vychádzajúcej z panvice pri varení.



Automatické vypnutie: Špeciálne nastavenie, pri ktorom je spotrebič v chode po nastavený čas po skončení varenia, a potom sa automaticky vypne.

A+: Trieda energetickej účinnosti A+ pomáha ušetriť až 10 % energie v porovnaní s triedou A. Maximálna výkonnosť s minimálnou spotrebou je zaručená.



Výstražná kontrolka (y): keď je potrebné vymeniť filtre.



Panely s obvodovým odsávaním: veľmi účinné, pomáhajú znížiť hladinu hluku.



Biela farba, laditeľná z teplej na studenú