KV90XE

Produktfamilie	Dunstabzugshaube
Art der Dunstabzugshaube	Wandhaube
Design	Gebogene Ecken
Umluft/Abluftbetrieb	ja
Elektronische Steuerung	Ja
Material	Glas
Art des Edelstahls	Gebürstet
EAN-Code	8017709206116
Ästhetik	Neutral
Farbe	Edelstahl
Oberfläche	Glas
Glasart	Klarglas
Markenlogo	Geprägt

Bedienelemente

Art der Bedienung	Elektronische Tasten	**Farbe der LED-Beleuchtung**	Weiß

Programme / Funktionen

Anzahl der Leistungsstufen	3
Intensive Leistungsstufe	BOOST
Timerfunktion	

Technische Eigenschaften

Anzahl der Beleuchtungen	2	**Anzahl der Fettfilter**	2
Art der Beleuchtung	LED	**Art der Fettfilter**	Aluminium
Beleuchtungsleistung	1 W	**Filterwechselanzeige**	Ja
Skala der Licht-Temperatur	4000 °K	**Durchmesser für Motoranschluss**	150 mm
Luftstrom bei maximaler Geschwindigkeit im freiem Modus (P0)	780 m³/h	**Luftrückschlagklappe**	Ja
Motorleistung	278 W		

	Luftstrom der Geschwindigkeiten in m³ (IEC 61591) [m³/h]	A-bewertete Luftschallemission (IEC 60704-2-13) [dBA]
Leistungsstufe 1	313	52
Leistungsstufe 2	419	59
Leistungsstufe 3	535	64
Intensiv	764	71

Serienzubehör

Adapter für Abluft	Ja

Technische Daten / Energielabel

Jährlicher Energieverbrauch (AEChood)	65 kWh/Jahr
Energieeffizienzklasse (auf einer Skala von A+++ bis D)	B
Fluiddynamische Effizienz (FDEhood)	27.5
Klasse für die fluiddynamische Effizienz (FDEhood)	B
Beleuchtungseffizienz (LEhood)	118.6 lux/W
Beleuchtungseffizienzklasse (LEhood)	A
Fettabscheidegrad (GFEhood)	80.2 %
Klasse für den Fettabscheidegrad (GFEhood)	C
Luftstrom bei minimaler Geschwindigkeit (Qmin)	313 m³/h
Luftstrom bei maximaler Geschwindigkeit (Qmax)	535 m³/h
Luftstrom auf Intensivstufe oder Schnelllaufstufe (Qboost)	764 m³/h
A-bewertete Luftschallemission bei niedrigster Stufe (SPEmin)	52 dBA
A-bewertete Luftschallemission bei maximaler Stufe (SPEmax)	64 dBA
A-bewertete Luftschallemission bei Intensivstufe (SPEboost)	71 dBA
Zeitverlängerungsfaktor (f)	1.00
Volumenstrom im Bestpunkt (Qbep)	406 m³/h
Statistischer Druckunterschied im Bestpunkt (Pbep)	426 Pa
Elektrische Eingangsleistung im Bestpunkt (Wbep)	174 W
Beleuchtungsleistung	2 W
Durchschnittliche Ausleuchtung des Arbeitsbereiches (Emiddle)	261 lux
A-bewertete Luftschallemission bei höchster Einstellung (Lwa)	64 dBA

Elektrischer Anschluss

Elektr. Gesamtanschlußwert	278 W	**Frequenz**	50-60 Hz
Spannung	220-240 V	**Länge Netzkabel**	1000 mm

Zubehör

Aktivkohlefilter	KITFC161	**Kaminschachtverlängerung**	No
Fernbedienung	No	**Motoranschluss**	No

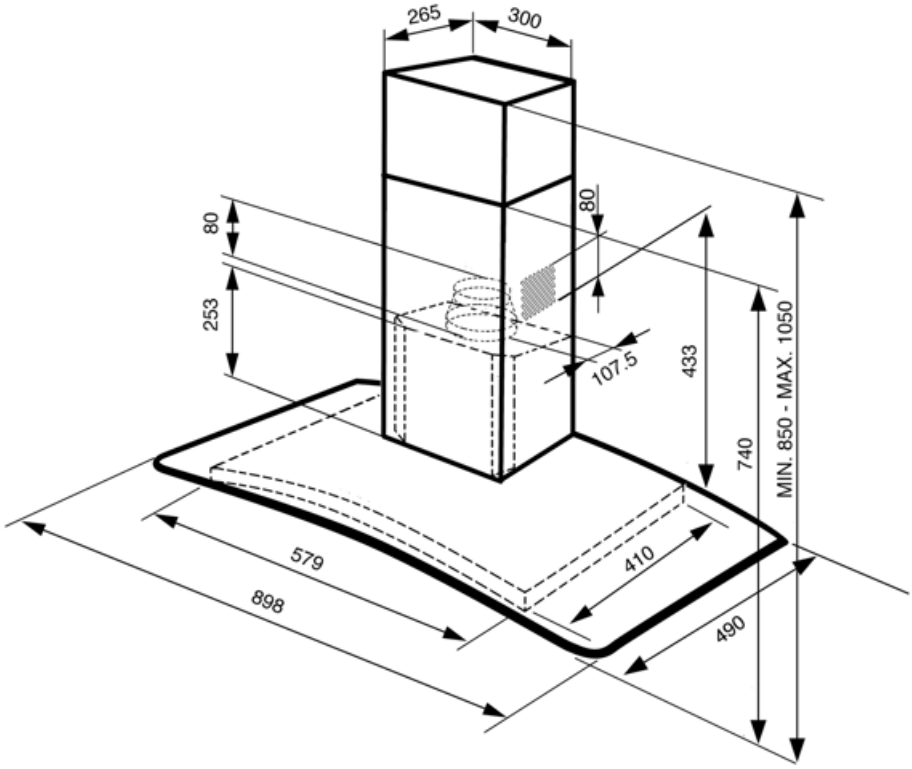

Kompatibel Zubehör

KITALLFC

Universal Longlife-Aktivkohlefilter, Ø 150 mm, passives Filtersystem, Edelstahlgehäuse nach AISI 304, begrenzt regenerierbar, spülmaschinengeeignet (Spülen bei max. 50° C), Trocknen bei max. 180° C für 25 min. im Backofen, Abm. HxBxT: 300x160x160 mm, komp

KITFC161

Charcoal filters Kit 1 pieces

Symbols glossary

Fettfilter: damit werden Fette und Öle beim Garen aus dem aufsteigenden Wasserdampf herausgefiltert

Automatische Abschaltfunktion nach einer voreingestellten Zeit

Filterwechselanzeige: zeigt den Status der Sättigung des Filters an

Beleuchtung: für eine Ausleuchtung des Kochbereiches beim Garen oder zur Ambientebeleuchung

Intensiv: Leistungsstufe für eine besonders hohe Luftförderleistung