KV90XE

Família	Exaustor
Tipo de exaustor	de parede
Série	Curva
Filtragem	Extração
Controlo eletrónico	Sim
Material	Vidro
Tipo de aço inox	Escovado
Código EAN	8017709206116
Design	Universal
Cor	Aço inox
Acabamentos	Vidro
Tipo de vidro	Vidro claro
Logótipo	Logótipo embutido

Comandos

Comandos	Eletrónicos	**Cor dos LEDs**	Brancos

Programa/ Funções

Níveis de potência	3
Potência intensiva	BOOST
Opções de programação do tempo	

Especificações técnicas

Nº de lâmpadas	2	**Nº de filtros**	2
Tipo de iluminação	LEDs	**Filtros antigordura**	Alumínio
Potência das lâmpadas	1 W	**Indicador de substituição de filtros**	Sim
Escala de temperatura de cor clara (° K)	4000 °K	**Diâmetro da conduta de exaustão**	150 mm
Capacidade máxima de extração livre (P0)	780 m³/h	**Válvula antirretorno**	Sim
Potência do motor	278 W		

	Capacidade de extração m3/h (IEC 61591) [m³/h]	**Ruído [dBA]**
1° nível de potência	313	52

2° nível de potência	419	59
3° nível de potência	535	64
Potência intensiva	764	71

Acessórios incluídos

Redutor do tubo de extração	Sim

Performance / Etiqueta energética

Consumo anual de energia (CAE exaustor)	65 kWh/a
Classe energética	B
Eficiência da dinâmica dos fluidos (EDF exaustor)	27,5
Classe de eficiência dinâmica dos fluidos	B
Eficiência de iluminação (IE exaustor)	118,6 lux/W
Classe de eficiência da iluminação	A
Eficiência de filtragem de gorduras	80,2 %
Classe de eficiência de filtragem de gorduras	C
Valor do fluxo de ar na velocidade mínima	313 m³/h
Valor do fluxo de ar na velocidade máxima	535 m³/h
Valor do fluxo de ar nos modos intensivo ou boost	764 m³/h
Nível de potência sonora com ponderação A (em dB) com a regulação de velocidade mínima	52 dBA
Nível de potência sonora com ponderação A (em dB) com a regulação de velocidade máxima	64 dBA
Nível de potência sonora com ponderação A (em dB) no modo intensivo ou boost	71 dBA
Fator de aumento de tempo	1,00
Débito de ar medido no ponto de maior eficiência	406 m³/h
Potência elétrica medida no ponto de maior eficiência	426 Pa
Potência elétrica medida no ponto de maior eficiência	174 W
Potência nominal do sistema de iluminação	2 W
Iluminação média produzida pelo sistema de iluminação na superfície de cozedura	261 lux
Nível de ruído na potência mais elevada	64 dBA

Ligação elétrica

Potência elétrica nominal	278 W	**Frequência (Hz)**	50-60 Hz

Tensão (Volts)	220-240 V	**Comprimento do cabo de alimentação**	1000 mm

Opcionais não incluídos

Filtros de carvão ativo	KITFC161	**Tubo extensível**	No
Comando à distância	No	**Abertura de saída do motor**	No

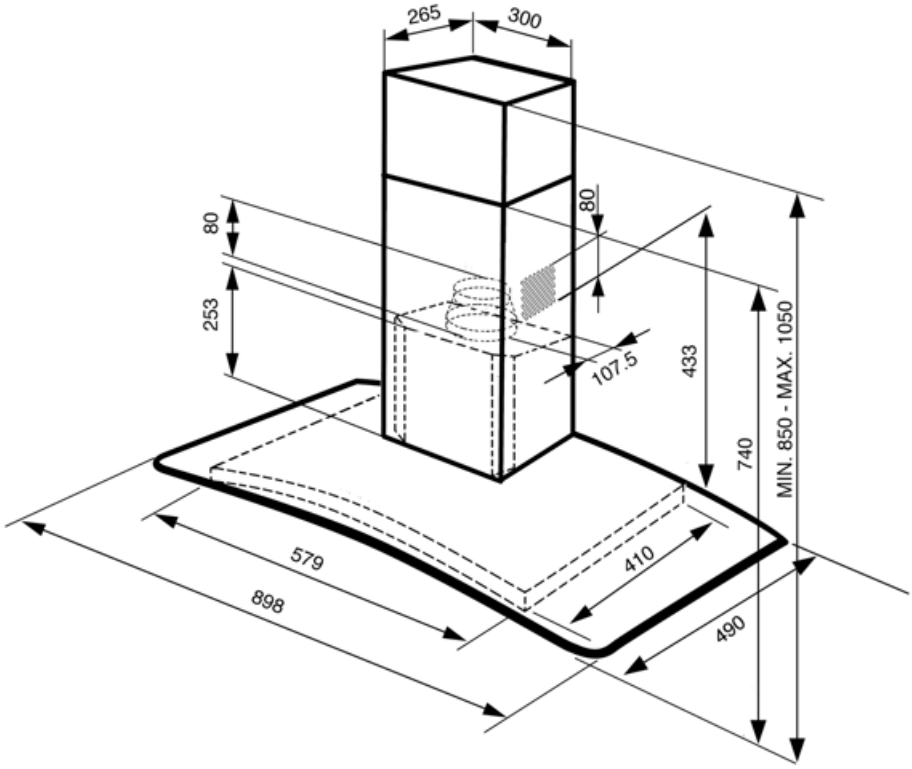

Acessórios Compatíveis

KITALLFC

Em aço inox AISI 304 Lavável na máquina da louça a 50°C com água e detergente adequado Secar no forno a 180°C durante 25 minutos

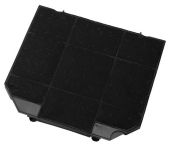

KITFC161

1 peça

Symbols glossary

Filtros antigordura para remover a gordura que se encontra no vapor produzido enquanto se cozinha.

Luz de aviso: serve para informar quando é necessário renovar os filtros de carvão ativo ou lavar os filtros da chaminé.

Intensivo: quando é necessária potência muito elevada para extrair o excesso de fumo e odores.

Programador desligar automaticamente: quando ativado faz com que o extrator fique a funcionar, durante 10 ou 15 min., consoante o modelo, para terminar a renovação do ar após a cocção.

Exaustores com luz para iluminar a área de trabalho e criar ambiente.