LB107N

Código EAN	8017709302788
Product Family	Washing Machine
Commercial width	60 cm
Installation	Built-in
Load type	Frontal

Programas

Controls	Electronic
Gráfico dos programas	Informações em IT
No. of programmes	15

Programmes

- Shirts 40°
- Cotton 20°
- Cotton 40°
- Cotton 60°
- Cotton 90°
- Delicate 30°
- Eco 40-60
- Wool Cold
- Mix 30°
- Quick Wash 15' 30°
- Rinse + Spin
- Drain + Spin
- Synthetics 30°
- Synthetics 40°
- Synthetics Cold

Washing Temperature

- Cool
- 20°C
- 30°C
- 40°C
- 60°C
- 90°C

Special programmes

- Shirts
- Wool
- Mix
- Quick 15 min

Woolmark Cycle	No

Display

Residual time indicator | delay start | programme status indication

spin regulation

Display type LED DISPLAY

Buttons/Options

Delay timer | Prewash | Additional rinse

Anti-wrinkle (easy ironing) | Quick | Intensive

On/off indicator (light)	Yes
Programme progress indicator (light)	On display
End of cycle indicator (light)	On display

Technical Features

Type of motor	Standard	**Liquid detergent accessory as standard**	Yes
Direct Motion motor	No	**Door diameter**	30 cm
Hidrojato	No	**Door opening**	110°
Electronic control functioning	Yes	**Automatic variable load**	Yes
Programme selection knob	No	**Antifoam system**	Yes
Programme/temperature selection knob	Yes	**Load balancing system**	Automatic
Temperature selection knob	No	**Easy to access filter**	Yes
Spin speed selection knob	No giri/min	**Resistencia Life Plus**	No
Spin speed selection on display/LED	No spin/ 400/ 500/ 600/ 800/ 1000	**Child lock (functions block)**	Control block
Display/led for temperature regulation	No	**Anti-flood system**	Yes
Polypropilene tank	Yes	**Aquastop system**	No
Basket	Stainless steel	**Dual Water**	No
Drum capacity	52 l	**Furniture door can be fitted on right or left side with adjustable hinges**	Yes

Etiqueta de Desempenho / Energia - Reg. 2019

Nome ou marca do fornecedor	SMEG	**Classe de eficiência de secagem**	C
Capacidade Nominal	7 kg	**Classe de ruído acústico aerotransportado**	A

Classe de eficiência energética	E	**Ruído acústico aerotransportado**	68 dB(A) re 1 pW
Energy_cons_100	77 KWh	**Duração do programa na capacidade nominal**	2:50 h:min
Consumo de Água	44 litres		

Electrical Connection

Plug	(F;E) Schuko	**Voltage (V)**	220-240 V
Nominal power	2200 W	**Frequency (Hz)**	50 Hz
Current	10 A	**Power supply cable length**	225 cm

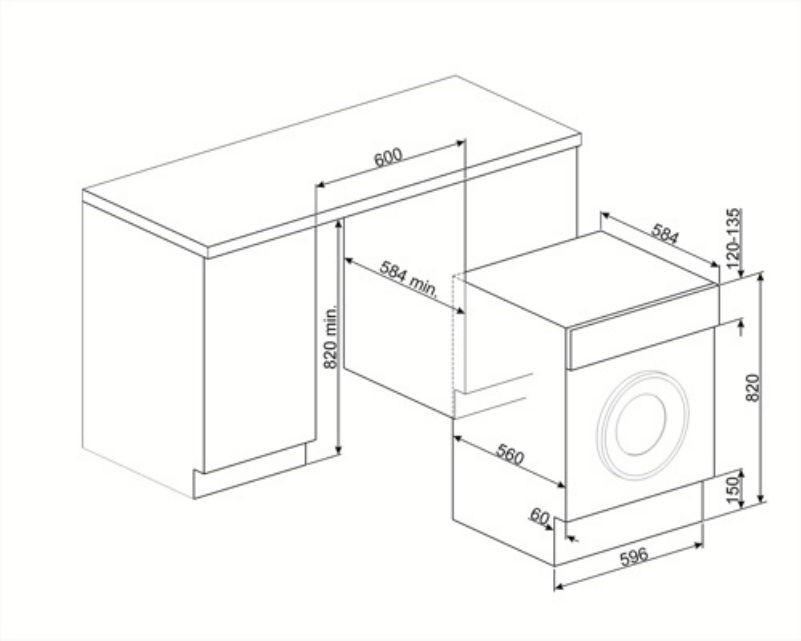

Compatible Accessories

KITPLV2

Extensão do kit para máquina lava-louça e máquina de lavar: comprimento mt. 2

KITWDHE1

Kit de elevação de 5 cm para máquinas lava-louças e secadoras totalmente integradas

Symbols glossary

Ferro Fácil: esta é uma opção que pode ser selecionada para garantir a a roupa acabada é deixada com menos vincos para facilitar a passagem de roupa.

A++: A classe de eficiência energética A++ ajuda a economizar até 20% de energia em comparação com a classe A. O desempenho máximo com consumo mínimo é garantido.

Bloqueio para crianças: alguns modelos estão equipados com um dispositivo para bloquear o programa/ciclo para que não possa ser acidentalmente alterado.

Display LED: para mostrar os programas, funções e opções selecionadas e o tempo até ao final do ciclo.

Esta opção aconselha quando a limpeza periódica dos filtros é necessária, a fim de evitar o esquecimento e, assim, garantir o perfeito funcionamento do secador ao longo do tempo. A posição conveniente dos filtros torna a manutenção rápida e extremamente simples.

Pré-lavagem: programa concebido para vestuário muito sujo.

Para tecidos levemente sujos de algodão e linho

Algodão 60°: Para tecidos sujos de algodão

Use para lavar a sua roupa de algodão e linho normalmente suja e resistente. Embora lave mais do que todos os outros programas, proporciona uma elevada poupança de energia e água. A temperatura real da água pode ser diferente da temperatura de lavagem indicada. Quando você carrega a máquina com menos roupa (por exemplo, ½ capacidade ou menos), o tempo do programa pode ficar automaticamente mais curto. Neste caso, o consumo de energia e água diminuirá mais, proporcionando uma lavagem mais económica. Este programa está disponível nos modelos com o indicador de tempo restante.

Carga variável: Em todos os modelos de máquinas de lavar está presente o sistema de carga variável, segundo o qual a máquina diversifica automaticamente o ciclo de lavagem e o tempo de operação dependendo da quantidade e tipo de roupa introduzida, permitindo uma economia significativa de água e energia, até 30% em comparação com as versões com carga fixa.

Balanceamento Automático de Carga: fornece uma distribuição ideal de roupa no tambor. No caso de o desequilíbrio ser detectado, a velocidade de rotação começa a ser controlada de tal forma a redistribuir uniformemente o vestuário no tambor e, assim, reduzir a vibração.

Temporizador de atraso: pode ser configurado para executar o programa em um momento conveniente ou para tirar proveito de períodos de energia fora de pico.

30 cm: Grande portinhola de carga de 30-32-33 cm de diâmetro, torna o carregamento e descarregamento de roupa mais fácil e rápido com a máxima facilidade de uso.

Intensivo: esta opção intensifica o programa selecionado. A duração do ciclo e o consumo de água são reduzidos tendo em conta o tipo de roupa, garantindo ainda excelentes resultados de lavagem, mesmo no caso de manchas difíceis de eliminar.

Classe de eficiência energética E.

Algodão 40°: Para tecidos sujos de algodão

Algodão 90°: Para tecidos sujos de algodão

Delicado 30°: Roupas como roupas íntimas, meias e tecidos de luxo devem ser secas no ciclo delicado para ajudar a prolongar a vida útil da roupa.

Para drenar a água na máquina.

Mix 30°: programa de lavagem que permite lavar o algodão e as roupas sintéticas juntos sem separá-los.

Rápido 15-30 ° : Programa de lavagem rápida a 30 °, deixe limpar itens ligeiramente sujos em um tempo muito curto.

Para drenar a água para o cesto + ação da centrífuga

Camisas: um ciclo para lavar as camisas num curto espaço de tempo com o máximo cuidado, usando uma rotação delicada para facilitar a passagem a ferro.

Sintéticos 40 °: programa de lavagem a 30 ° para peças sintéticas

Lã: este programa para lã ou tecidos delicados usa rotações mais lentas do tambor para garantir o máximo cuidado com o vestuário.

Opção que permite reduzir os tempos do programa selecionado.

Enxágue Extra: Enxágue Extra: adiciona um ciclo de enxágue extra ao já fornecido no programa escolhido, para remover qualquer detergente residual. Esta função é particularmente adequada para aqueles com alergias ou problemas de pele.

Tecidos mistos: este ciclo foi concebido para uma roupa ligeiramente suja numa mistura de algodão e sintéticos, ou pode ser usado apenas para refrescar peças armazenadas.

Super-rápido 15 min: um programa concebido para lavar pequenas quantidades de roupa rapidamente, ideal para lavar vestuário levemente sujo.

Camisas 40°: um ciclo para lavar as camisas num curto espaço de tempo com o máximo cuidado, usando uma rotação delicada para facilitar a passagem a ferro.

Synthetic 30 °: programa de lavagem a 30 ° para peças sintéticas

Sintéticos: O programa de lavagem Sintéticos foi concebido para artigos que não sejam de algodão e que necessitem de uma lavagem ligeiramente mais delicada

Frio Lã: este programa para lã ou tecidos delicados usa rotações mais lentas do tambor para garantir o máximo cuidado com o vestuário.

O tambor tem capacidade máxima de 7kg de roupa seca.

Benefit (TT)

15 programmes

Up to 15 programmes to meet every daily need

LED Display

With soft touch control and LED lights for intuitive and fast setting and selection of each option