LB1T02AIT

Codice EAN	8017709347987
Famiglia	Lavabiancheria
Larghezza commerciale	60 cm
Installazione	Libera installazione
Tipo di carica	Frontale



Estetica

Colore	Bianco
Colore frontalino	Bianco
Colore led/display	Bianco
Tipo di frontalino	T1
Colore tasti funzione	Nero
Colore tasto on/off	Nero
Numero di manopole	1

Colore manopola programmi o programmi/ temperature	Bianco/Silver
Colore oblò	Bianco
Tipo Oblò	Big door
Colore maniglia	Bianco
Colore cassetto	Silver
Colore involucro	Bianco
Colore top	Bianco

Programmi

Comandi	Elettronici
Grafica programmi	Scritte IT
Numero di programmi	15

Programmi

Antiallergico	Colorati	Cotone
Cotone 20°	Cotone Prelavaggio	Eco 40-60
Jeans/Capi scuri	Lana	Lavaggio a mano/Delicati
Piumoni	Rapido 15 min	Rapido 60'
Risciacquo	Scarico + Centrifuga	Sport

Temperature Lavaggio

20°C	30°C	40°C
60°C	90°C	

Programmi speciali

Antiallergico	Lana	Lavaggio a mano
Misti	Rapido 15 min	

Display

visualizzazione tempo residuo	regolazione centrifuga	regolazione temperatura

Tipo di display LED DISPLAY

Tasti/Opzioni

Regolazione Centrifuga	Temperatura	Rapido

Indicatore on/off Sì

Indicatore di fine ciclo END

Caratteristiche Tecniche

Tipo di motore	Brushless / Inverter	**Diametro oblò**	33 cm
Funzionamento a controllo elettronico	Sì	**Apertura oblò**	160°
Manopola selezione programmi	Sì	**Carico variabile automatico**	Sì
Regolazione centrifuga a display/led	Esclusione centrifuga/ 600/ 800/ 1000/ 1200	**Sistema antischiuma**	Sì
Regolazione temperatura a display/led	Sì	**Bilanciamento del carico**	Automatico
Vasca in polipropilene	Sì	**Filtro ispezionabile**	Sì
Cestello	Inox	**Sicurezza bambini**	Blocco impostazioni

Volume cestello	62 l

Prestazioni / Etichetta Energetica - Reg. 2019

Marchio o nome del fornitore	SMEG	**Classe di efficienza di centrifuga-asciugatura**	B
Capacità Nominale	10 kg	**Classe di rumorosità nella fase di centrifuga**	B
Classe di efficienza energetica	A	**Rumorosità**	74 dB(A) re 1 pW
Energy_cons_100	51 kWh	**Programme duration at rated capacity**	3:59 h:min
Water Consumption	52 litres		

Collegamento Elettrico

Potenza installata	2200 W	**Frequenza**	50 Hz
Corrente	10 A	**Lunghezza cavo di alimentazione**	160 cm
Tensione (V)	220-240 V	**Spina**	(F;E) Schuko

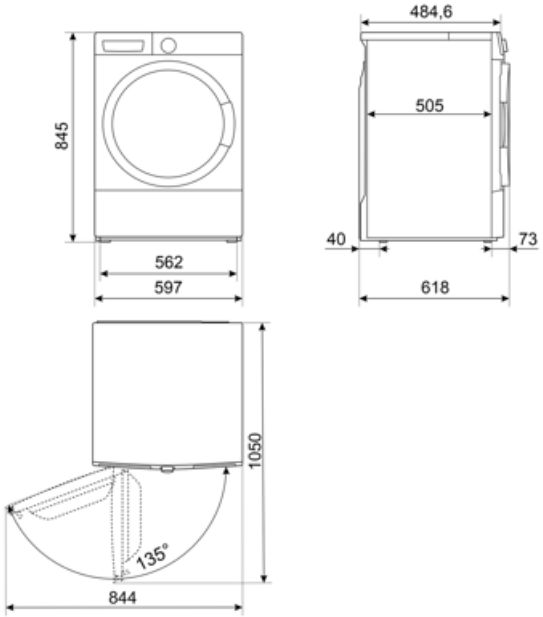

Accessori Compatibili



KITPLV2

Kit di prolunga per lavastoviglie e lavabiancheria: lunghezza mt. 2

Glossario simboli



Controllo dei consumi idrici: In tutti i modelli di lavabiancheria è presente il sistema di carico variabile, in base al quale la macchina diversifica automaticamente il ciclo di lavaggio e i tempi di funzionamento a seconda della quantità e del tipo di biancheria introdotta, consentendo un significativo risparmio di acqua e di energia elettrica.



Blocco comandi: L'opzione blocco comandi, presente su diverse tipologie di prodotti, permette di bloccare tutte le funzioni e i programmi impostati, nonché i comandi, per una totale sicurezza soprattutto in presenza di bambini.



Display LED: Per ottimizzare le prestazioni e semplificare al massimo l'utilizzo dell'elettrodomestico , alcune lavabiancheria e alcuni frigoriferi sono dotati di un display LED che permette di visualizzare lo stato di funzionamento del prodotto.



Filtri easy-to-clean: L'opzione, tramite apposite spie di segnalazione, avverte della necessità della pulizia periodica dei filtri, onde evitare dimenticanze e così garantire nel tempo il perfetto funzionamento dell'asciugatrice. La comoda posizione dei filtri rendono la manutenzione rapida ed estremamente semplice.



L'evoluzione Smeg verso modelli più intelligenti ed ecosostenibili ha portato alla scelta della tecnologia Inverter che riduce significativamente i consumi.



Cotone 20°: per tessuti in cotone e lino leggermente sporchi



Cotone Prelavaggio



Scarico acqua: Scarico acqua



Auto-bilanciamento del carico: Garantisce la perfetta distribuzione della biancheria all'interno del cestello. Nel caso in cui sia rilevato uno sbilanciamento, la velocità di centrifuga viene adattata in modo da ridistribuire uniformemente la biancheria all'interno del cesto e ridurre così le vibrazioni.



Classe di efficienza energetica A



Oblò largo 33 cm: Le grandi dimensioni dell'oblò da 33 cm rendono le operazioni di carico e scarico del bucato ancora più agevoli e veloci favorendo la massima praticità d'uso.



Indicatori di stato - fine: Simbolo che indica il termine del programma.



Antiallergico: Programma studiato per coloro che hanno pelli sensibili. Combina un'azione di lavaggio e di risciacquo energica per capi, anche i più delicati, che necessitano di maggior cura e attenzione nell'eliminazione completa dei detergenti.



Eco 40-60: programma di riferimento previsto dalla normativa UE per misurare le prestazioni energetiche delle lavatrici. Ideale per il cotone normalmente sporco lavabile a 40 °C o 60 °C, offre un eccellente equilibrio tra pulizia e risparmio a fronte di un tempo di lavaggio più lungo.



Cotone: programma pensato per il lavaggio di capi di cotone mediamente o molto sporchi, assicurando una pulizia completa ed efficace.



Lavaggio a mano: Programma adatto per i capi che richiedono un lavaggio a mano o una semplice rinfrescata. Utilizza acqua fredda ed una bassa velocità di centrifuga per assicurare la massima cura degli indumenti.



Mix: Programma che consente di lavare capi con colori e tessuti diversi. Ideale per effettuare lavaggi quotidiani per carichi misti di abiti poco sporchi.



Risciacquo: Risciacquo



Sport: programma studiato per lavare rapidamente l'abbigliamento sportivo e tecnico, sottoposto a frequenti lavaggi, assicurando igiene ottimale e protezione delle fibre.



Opzione rapido: Opzione che permette di ridurre i tempi del programma selezionato, quando i capi da lavare non necessitano di un lavaggio prolungato.



Ciclo speciale pensato per rispondere alle esigenze di lavaggio dei Jeans o dei capi scuri. Il programma consente di lavare i capi rispettandone i colori e limitando al minimo le pieghe grazie a una minima azione meccanica e a basse temperature.



Regolazione temperatura: offre la possibilità di adattare il ciclo di lavaggio alle tue esigenze, selezionando la temperatura più adatta per proteggere i tessuti, rimuovere sporco e ottenere risultati ottimali in ogni lavaggio.



Rapido 15 min.: ideale per piccoli carichi di capi leggermente sporchi, garantisce un lavaggio veloce in pochissimo tempo.



Centrifuga: programma dedicato a eseguire una centrifuga efficace per rimuovere l'acqua in eccesso dai capi.



Lana: È un programma speciale pensato per rispondere alle esigenze di lavaggio di uno tra i capi di abbigliamento più diffusi in inverno. Consente di lavare i capi proteggendoli e mantenendoli morbidi e voluminosi.



Lana/A mano: programma ideale per indumenti delicati, in lana e in seta che richiedono una particolare attenzione nel lavaggio. Utilizza acqua a temperatura ambiente e lente rotazioni del cestello per assicurare la massima cura degli indumenti.



L'attenta progettazione della vasca e del cestello ha permesso di raggiungere una capacità di carico sino a 10 Kg di bucato nella lavabiancheria.

Benefit

15 programmi

Fino a 15 programmi per rispondere a ogni esigenza giornaliera

Display LED

Con soft touch control e luci a LED per impostare e selezionare facilmente ogni opzione in modo intuitivo e veloce

Inverter

Maggiore efficienza energetica, minori consumi e una durata superiore, riducendo l'usura e il rumore grazie al motore Inverter