LB1T70IT

Código EAN	8017709294977
Product Family	Washing Machine
Commercial width	60 cm
Commercial depth	Standard capacity
Installation	Free-standing
Load type	Frontal

Programas

Controls	Electronic
Gráfico dos programas	Informações em IT
No. of programmes	15

Programmes

Anti-allergy	Coloridas	Cotton
Cotton 20°	Cotton Prewash	Eco 40-60
Jeans/Peças escuras	Wool	Lavagem manual/Delicados
Mix	Quick wash 15 min	Express 60'
Rinse	Drain + Spin	Sport

Washing Temperature

Cool	20°C	30°C
40°C	50°C	60°C
90°C		

Special programmes

Anti-allergy | Wool | Handwash

Mix | Quick 15 min

Woolmark Cycle	No

Display

spin regulation | temperature regulation

Display type	LED DISPLAY

Buttons/Options

Velocidade de Rotação | Temperatura | Quick

On/off indicator (light)	Yes
Programme progress indicator (light)	No
End of cycle indicator (light)	On display

Technical Features

Type of motor	Standard	**Door diameter**	33 cm
Direct Motion motor	No	**Door opening**	160°
Hidrojato	No	**Automatic variable load**	Yes
Electronic control functioning	Yes	**Antifoam system**	Yes
Programme selection knob	Yes	**Load balancing system**	Automatic
Programme/temperature selection knob	No	**Easy to access filter**	Yes
Spin speed selection on display/LED	No spin/ 400/ 600/ 800/ 1000	**Resistencia Life Plus**	No
Display/led for temperature regulation	Yes	**Child lock (functions block)**	Control block
Polypropilene tank	Yes	**Anti-flood system**	No
Basket	Stainless steel	**Aquastop system**	No
Drum capacity	50 l	**Dual Water**	No
Liquid detergent accessory as standard	No		

Etiqueta de Desempenho / Energia - Reg. 2019

Nome ou marca do fornecedor	SMEG	**Classe de eficiência de secagem**	C
Capacidade Nominal	7 kg	**Classe de ruído acústico aerotransportado**	B
Classe de eficiência energética	D		
Energy_cons_100	69 KWh		

Consumo de Água	45 litres	**Ruído acústico aerotransportado**	76 dB(A) re 1 pW
		Duração do programa na capacidade nominal	3:25 h:min

Electrical Connection

Plug	(F;E) Schuko	**Voltage (V)**	220-240 V
Nominal power	2200 W	**Frequency (Hz)**	50 Hz
Current	10 A	**Power supply cable length**	160 cm

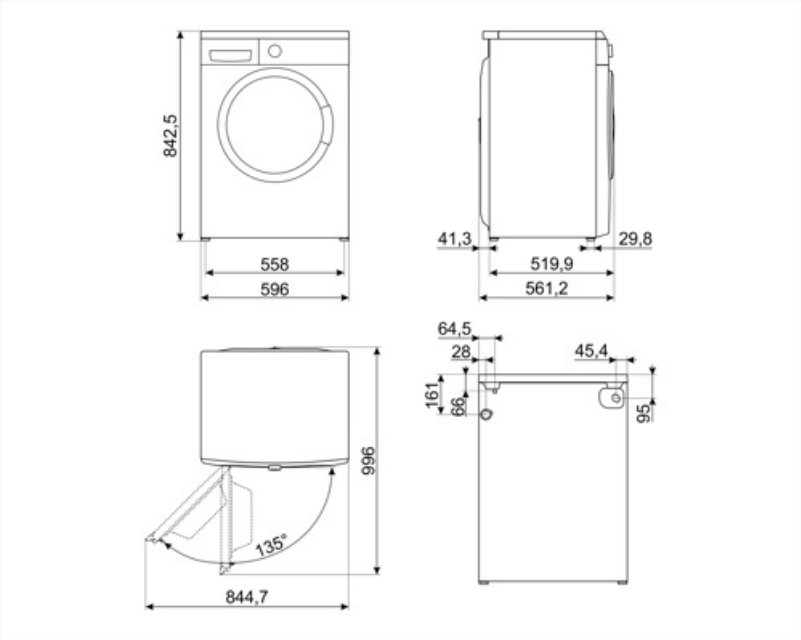

Compatible Accessories

KITPLV2

Extensão do kit para máquina lava-louça e máquina de lavar: comprimento mt. 2

Symbols glossary

Carga variável: Em todos os modelos de máquinas de lavar está presente o sistema de carga variável, segundo o qual a máquina diversifica automaticamente o ciclo de lavagem e o tempo de operação dependendo da quantidade e tipo de roupa introduzida, permitindo uma economia significativa de água e energia, até 30% em comparação com as versões com carga fixa.

Balanceamento Automático de Carga: fornece uma distribuição ideal de roupa no tambor. No caso de o desequilíbrio ser detectado, a velocidade de rotação começa a ser controlada de tal forma a redistribuir uniformemente o vestuário no tambor e, assim, reduzir a vibração.

A+++: Os aparelhos com este símbolo podem reduzir o consumo de energia em mais 30% em relação à classificação de energia padrão A.

Bloqueio para crianças: alguns modelos estão equipados com um dispositivo para bloquear o programa/ciclo para que não possa ser acidentalmente alterado.

Display LED: para mostrar os programas, funções e opções selecionadas e o tempo até ao final do ciclo.

33 cm: Grande portinhola de carga de 30-32-33 cm de diâmetro, torna o carregamento e descarregamento de roupa mais fácil e rápido com a máxima facilidade de uso.

Esta opção aconselha quando a limpeza periódica dos filtros é necessária, a fim de evitar o esquecimento e, assim, garantir o perfeito funcionamento do secador ao longo do tempo. A posição conveniente dos filtros torna a manutenção rápida e extremamente simples.

Antialérgico: Programa antialérgico com especial atenção para a remoção total de detergente residual.

Para tecidos levemente sujos de algodão e linho

Algodão: Para tecidos sujos de algodão

Use para lavar a sua roupa de algodão e linho normalmente suja e resistente. Embora lave mais do que todos os outros programas, proporciona uma elevada poupança de energia e água. A temperatura real da água pode ser diferente da temperatura de lavagem indicada. Quando você carrega a máquina com menos roupa (por exemplo, ½ capacidade ou menos), o tempo do programa pode ficar automaticamente mais curto. Neste caso, o consumo de energia e água diminuirá mais, proporcionando uma lavagem mais económica. Este programa está disponível nos modelos com o indicador de tempo restante.

Classe de eficiência energética D

Algodão pré-lavado

Para drenar a água na máquina.

Lavagem à mão: este programa específico para tecidos delicados utiliza rotações mais lentas do tambor para garantir o máximo cuidado com o vestuário.

Tecidos mistos: este ciclo foi concebido para uma roupa ligeiramente suja numa mistura de algodão e sintéticos, ou pode ser usado apenas para refrescar peças armazenadas.

Super-rápido 15 min: um programa concebido para lavar pequenas quantidades de roupa rapidamente, ideal para lavar vestuário levemente sujo.

Enxágue extra: A opção Enxágue extra: pode ser adicionada ao programa selecionado quando for necessária uma limpeza mais completa de tecidos especiais.

Ginásio: Ginásio, um ciclo projetado para lavar roupas levemente sujas, ou seja, esportes desgaste, esta é uma lavagem rápida que também é gentil com os tecidos.

Opção que permite reduzir os tempos do programa selecionado.

Lavagem à mão/Delicados: Programa ideal para roupas delicadas e de seda que exigem atenção especial na lavagem. Ele usa água à temperatura ambiente e .....

Lã: este programa para lã ou tecidos delicados usa rotações mais lentas do tambor para garantir o máximo cuidado com o vestuário.

O tambor tem capacidade máxima de 7kg de roupa seca.

Jeans /Vestuário escuro: Ciclo especial projetado para atender às necessidades de lavagem de jeans ou roupas escuras. O programa permite que você lave as roupas respeitando as cores e minimizando vincos graças à ação mecânica mínima e baixas temperaturas.

Benefit (TT)

Standard dimensions to fit any home environment, with optimal capacity and advanced features

15 programmes

Up to 15 programmes to meet every daily need

LED Display

With soft touch control and LED lights for intuitive and fast setting and selection of each option