LB3T82PIT

Código EAN	8017709299873
Product Family	Washing Machine
Commercial width	60 cm
Commercial depth	Large capacity
Installation	Free-standing
Load type	Frontal

Programas

Controls	Electronic
Gráfico dos programas	Informações em IT
No. of programmes	15

Programmes

Anti-allergy	Coloridas	Cotton
Cotton 20°	Cotton Prewash	Eco 40-60
Jeans/Peças escuras	Wool	Lavagem manual/Delicados
Edredom	Quick wash 15 min	Express 60'
Rinse	Drain + Spin	Sport

Washing Temperature

Cool	20°C	30°C
40°C	60°C	90°C

Special programmes

Anti-allergy	Wool	Quick 15 min
Sport	Quilt	

Woolmark Cycle	No

Display

Residual time indicator	delay start	spin regulation

Display type LED DISPLAY

Buttons/Options

Nível de mancha	Tipo de mancha	Opções
Salvar+/Express	Delay timer	Velocidade de Rotação
Temperatura		

On/off indicator (light)	No
Programme progress indicator (light)	No
End of cycle indicator (light)	No

Technical Features

Effective consumption	20% less energy consumption than energy rating A+++
Type of motor	Brushless/Inverter
Direct Motion motor	No
Hidrojato	No
Electronic control functioning	Yes
Programme selection knob	Yes
Programme/temperature selection knob	No
Spin speed selection on display/LED	No spin/ 400/ 600/ 800/ 1000/ 1200
Display/led for temperature regulation	Yes
Polypropilene tank	Yes
Basket	Stainless steel
Drum capacity	55 l
Liquid detergent accessory as standard	No
Door diameter	33 cm
Door opening	165°
Automatic variable load	Yes
Antifoam system	Yes
Load balancing system	Automatic
Easy to access filter	Yes
Resistencia Life Plus	No
Child lock (functions block)	Control block
Anti-flood system	No
Aquastop system	No
Dual Water	No

Etiqueta de Desempenho / Energia - Reg. 2019

Nome ou marca do fornecedor	SMEG
Capacidade Nominal	8 kg
Classe de eficiência energética	C
Energy_cons_100	63 KWh
Consumo de Água	48 litres
Classe de eficiência de secagem	B
Classe de ruído acústico aerotransportado	B
Ruído acústico aerotransportado	74 dB(A) re 1 pW
Duração do programa na capacidade nominal	3:35 h:min

Electrical Connection

Plug	(F;E) Schuko	**Voltage (V)**	220-240 V
Nominal power	2200 W	**Frequency (Hz)**	50 Hz
Current	10 A	**Power supply cable length**	160 cm

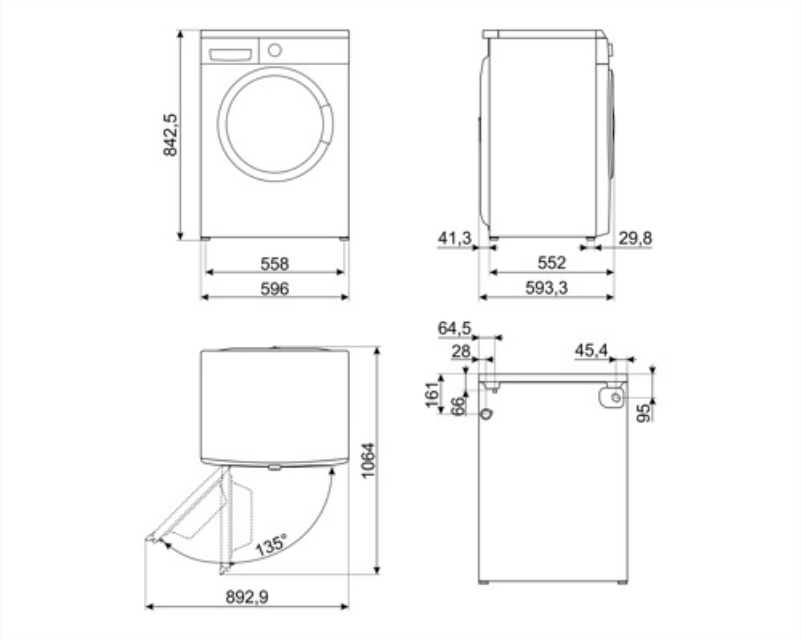

Compatible Accessories

KITPLV2

Extensão do kit para máquina lava-louça e máquina de lavar: comprimento mt. 2

Symbols glossary

Carga variável: Em todos os modelos de máquinas de lavar está presente o sistema de carga variável, segundo o qual a máquina diversifica automaticamente o ciclo de lavagem e o tempo de operação dependendo da quantidade e tipo de roupa introduzida, permitindo uma economia significativa de água e energia, até 30% em comparação com as versões com carga fixa.

A+++: Os aparelhos com este símbolo podem reduzir o consumo de energia em mais 30% em relação à classificação de energia padrão A.

Temporizador de atraso: pode ser configurado para executar o programa em um momento conveniente ou para tirar proveito de períodos de energia fora de pico.

33 cm: Grande portinhola de carga de 30-32-33 cm de diâmetro, torna o carregamento e descarregamento de roupa mais fácil e rápido com a máxima facilidade de uso.

Tecnologia do inversor: A evolução dos secadores Smeg para modelos mais inteligentes e ambientalmente sustentáveis levou à escolha do uso da tecnologia do inversor com bombas de calor, o que reduz significativamente o consumo de energia.

Para tecidos levemente sujos de algodão e linho

Algodão: Para tecidos sujos de algodão

Algodão pré-lavado

Balanceamento Automático de Carga: fornece uma distribuição ideal de roupa no tambor. No caso de o desequilíbrio ser detectado, a velocidade de rotação começa a ser controlada de tal forma a redistribuir uniformemente o vestuário no tambor e, assim, reduzir a vibração.

Bloqueio para crianças: alguns modelos estão equipados com um dispositivo para bloquear o programa/ciclo para que não possa ser acidentalmente alterado.

Display LED: para mostrar os programas, funções e opções selecionadas e o tempo até ao final do ciclo.

Esta opção aconselha quando a limpeza periódica dos filtros é necessária, a fim de evitar o esquecimento e, assim, garantir o perfeito funcionamento do secador ao longo do tempo. A posição conveniente dos filtros torna a manutenção rápida e extremamente simples.

Antialérgico: Programa antialérgico com especial atenção para a remoção total de detergente residual.

Classe de eficiência energética C

Use para lavar a sua roupa de algodão e linho normalmente suja e resistente. Embora lave mais do que todos os outros programas, proporciona uma elevada poupança de energia e água. A temperatura real da água pode ser diferente da temperatura de lavagem indicada. Quando você carrega a máquina com menos roupa (por exemplo, ½ capacidade ou menos), o tempo do programa pode ficar automaticamente mais curto. Neste caso, o consumo de energia e água diminuirá mais, proporcionando uma lavagem mais económica. Este programa está disponível nos modelos com o indicador de tempo restante.

Para drenar a água na máquina.

Super-rápido 15 min: um programa concebido para lavar pequenas quantidades de roupa rapidamente, ideal para lavar vestuário levemente sujo.

Enxágue extra: A opção Enxágue extra: pode ser adicionada ao programa selecionado quando for necessária uma limpeza mais completa de tecidos especiais.

Lã: este programa para lã ou tecidos delicados usa rotações mais lentas do tambor para garantir o máximo cuidado com o vestuário.

O tambor tem capacidade máxima de 8kg de roupa seca.

Jeans /Vestuário escuro: Ciclo especial projetado para atender às necessidades de lavagem de jeans ou roupas escuras. O programa permite que você lave as roupas respeitando as cores e minimizando vincos graças à ação mecânica mínima e baixas temperaturas.

Edredão: ciclo suave específico para edredão.

Ginásio: Ginásio, um ciclo projetado para lavar roupas levemente sujas, ou seja, esportes desgaste, esta é uma lavagem rápida que também é gentil com os tecidos.

Volumeplus: A Smeg oferece modelos com carga de até 8 kg, mantendo os melhores resultados de lavagem e proporcionando baixo consumo de energia.

Lavagem à mão/Delicados: Programa ideal para roupas delicadas e de seda que exigem atenção especial na lavagem. Ele usa água à temperatura ambiente e .....

Benefit (TT)

Large capacity

Large capacity to handle heavy loads with advanced programs for impeccable results every wash

15 programmes

Up to 15 programmes to meet every daily need

LED Display

With soft touch control and LED lights for intuitive and fast setting and selection of each option

Inverter

Greater energy efficiency, lower consumption, and longer lifespan by reducing wear and noise thanks to the Inverter motor

Giant door

Increased convenience and versatility, making loading and unloading laundry easier thanks to the new giant door opening