LBF127

Código EAN	8017709302870
Product Family	Washing Machine
Commercial width	60 cm
Commercial depth	Standard capacity
Installation	Free-standing
Load type	Frontal

Programas

Controls	Electronic
Gráfico dos programas	
Símbolos	Informações em IT
No. of programmes	15

Programmes

Softener	Shirts	Cotton
Delicates	Eco 40-60	Jeans
Wool	Hand Wash	Mix
Night	Quick Wash	Rinse + Spin
Drain + Spin	Synthetics	Sport

Washing Temperature

Cool	20°C	30°C
40°C	60°C	90°C

Special programmes

Shirts | Jeans | Night

Quick 15 min | Sport

Woolmark Cycle	No

Display

Residual time indicator | delay start | Recommended load indicator

programme status indication

Display type	LED DISPLAY

Buttons/Options

Delay timer | FlexiTime | Prewash

Additional rinse | No spin | Anti-wrinkle (easy ironing)

Intensive | Cold wash

On/off indicator (light)	Yes
Programme progress indicator (light)	On display
End of cycle indicator (light)	On display

Technical Features

Type of motor	Standard	**Door diameter**	30 cm
Direct Motion motor	No	**Door opening**	180°
Hidrojato	No	**Automatic variable load**	Yes
Electronic control functioning	Yes	**Antifoam system**	Yes
Programme selection knob	Yes	**Load balancing system**	Automatic
Spin speed selection on display/LED	No spin/ 500/ 600/ 800/ 1000/ 1200	**Easy to access filter**	Yes
Display/led for temperature regulation	Yes	**Resistencia Life Plus**	No
Polypropilene tank	Yes	**Child lock (functions block)**	Control block
Basket	Stainless steel	**Anti-flood system**	Yes
Drum capacity	54 l	**Aquastop system**	No
Liquid detergent accessory as standard	Yes	**Dual Water**	Yes

Etiqueta de Desempenho / Energia - Reg. 2019

Nome ou marca do fornecedor	SMEG	**Classe de eficiência de secagem**	C
Capacidade Nominal	7 kg	**Classe de ruído acústico aerotransportado**	A
Classe de eficiência energética	E	**Ruído acústico aerotransportado**	72 dB(A) re 1 pW
Energy_cons_100	77 KWh	**Duração do programa na capacidade nominal**	2:50 h:min
Consumo de Água	44 litres		

Electrical Connection

Plug	(F;E) Schuko	**Voltage (V)**	220-240 V
Nominal power	2200 W	**Frequency (Hz)**	50 Hz
Current	10 A	**Power supply cable length**	225 cm

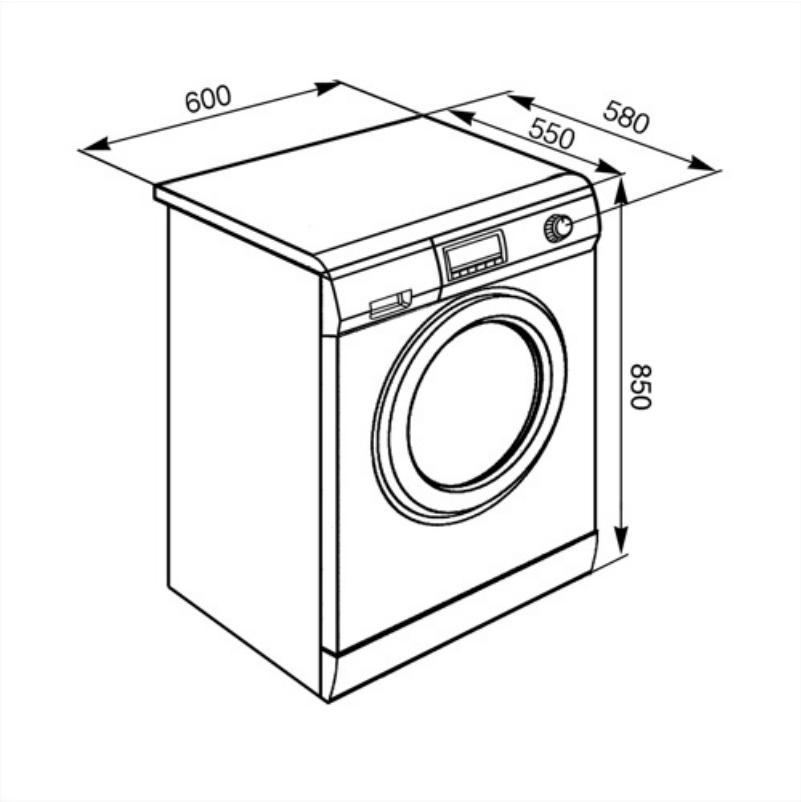

Compatible Accessories

KITPLV2

Extensão do kit para máquina lava-louça e máquina de lavar: comprimento mt. 2

Symbols glossary

Ferro Fácil: esta é uma opção que pode ser selecionada para garantir a a roupa acabada é deixada com menos vincos para facilitar a passagem de roupa.

A++: A classe de eficiência energética A++ ajuda a economizar até 20% de energia em comparação com a classe A. O desempenho máximo com consumo mínimo é garantido.

Bloqueio para crianças: alguns modelos estão equipados com um dispositivo para bloquear o programa/ciclo para que não possa ser acidentalmente alterado.

Temporizador de atraso: pode ser configurado para executar o programa em um momento conveniente ou para tirar proveito de períodos de energia fora de pico.

30 cm: Grande portinhola de carga de 30-32-33 cm de diâmetro, torna o carregamento e descarregamento de roupa mais fácil e rápido com a máxima facilidade de uso.

Horário de trabalho flexível: A opção FlexiTime permite ao utilizador reduzir o tempo do ciclo selecionado, proporcionando flexibilidade e controle adicionais.

Intensivo: esta opção intensifica o programa selecionado. A duração do ciclo e o consumo de água são reduzidos tendo em conta o tipo de roupa, garantindo ainda excelentes resultados de lavagem, mesmo no caso de manchas difíceis de eliminar.

Pré-lavagem: programa concebido para vestuário muito sujo.

Carga variável: Em todos os modelos de máquinas de lavar está presente o sistema de carga variável, segundo o qual a máquina diversifica automaticamente o ciclo de lavagem e o tempo de operação dependendo da quantidade e tipo de roupa introduzida, permitindo uma economia significativa de água e energia, até 30% em comparação com as versões com carga fixa.

Balanceamento Automático de Carga: fornece uma distribuição ideal de roupa no tambor. No caso de o desequilíbrio ser detectado, a velocidade de rotação começa a ser controlada de tal forma a redistribuir uniformemente o vestuário no tambor e, assim, reduzir a vibração.

Lavagem a frio

Display LED: para mostrar os programas, funções e opções selecionadas e o tempo até ao final do ciclo.

Esta opção aconselha quando a limpeza periódica dos filtros é necessária, a fim de evitar o esquecimento e, assim, garantir o perfeito funcionamento do secador ao longo do tempo. A posição conveniente dos filtros torna a manutenção rápida e extremamente simples.

Classe de eficiência energética E.

Sem opção de rotação: esta opção permite excluir a última fase de rotação, drenando a água do tanque

Algodão: Para tecidos sujos de algodão

Use para lavar a sua roupa de algodão e linho normalmente suja e resistente. Embora lave mais do que todos os outros programas, proporciona uma elevada poupança de energia e água. A temperatura real da água pode ser diferente da temperatura de lavagem indicada. Quando você carrega a máquina com menos roupa (por exemplo, ½ capacidade ou menos), o tempo do programa pode ficar automaticamente mais curto. Neste caso, o consumo de energia e água diminuirá mais, proporcionando uma lavagem mais económica. Este programa está disponível nos modelos com o indicador de tempo restante.

Para drenar a água na máquina.

Lavagem à mão: este programa específico para tecidos delicados utiliza rotações mais lentas do tambor para garantir o máximo cuidado com o vestuário.

Tecidos mistos: este ciclo foi concebido para uma roupa ligeiramente suja numa mistura de algodão e sintéticos, ou pode ser usado apenas para refrescar peças armazenadas.

Super-rápido 15 min: um programa concebido para lavar pequenas quantidades de roupa rapidamente, ideal para lavar vestuário levemente sujo.

Para drenar a água para o cesto + ação da centrífuga

Amaciante

Sintéticos: para lavar suas roupas sintéticas (camisas, blusas, misturas sintéticas/de algodão, etc.). Lava com uma ação suave e tem um ciclo de lavagem mais curto em comparação com o programa Algodão. Para cortinas e tules, utilize o programa Synthetic 40° °C com funções pré-lavagem e anti-vinco selecionadas. Como a sua textura em malha provoca espuma excessiva, lave os véus/tule colocando pouca quantidade de detergente no compartimento de lavagem principal. Não coloque detergente no compartimento de pré-lavagem.

Delicado: Roupas como roupas íntimas, meias e tecidos de luxo devem ser secas no ciclo delicado para ajudar a prolongar a vida útil da roupa.

Enxágue Extra: Enxágue Extra: adiciona um ciclo de enxágue extra ao já fornecido no programa escolhido, para remover qualquer detergente residual. Esta função é particularmente adequada para aqueles com alergias ou problemas de pele.

Calças de ganga: um ciclo de lavagem que é gentil com a cor e o tecido da ganga, minimizando os vincos.

Noite: um programa ideal para aqueles que querem tirar proveito de períodos de energia fora de pico, este ciclo é particularmente silencioso devido a rotações mais lentas do tambor.

Super rápido: um programa concebido para lavar pequenas quantidades de roupa rapidamente, ideal para lavar vestuário levemente sujo.

Camisas: um ciclo para lavar as camisas num curto espaço de tempo com o máximo cuidado, usando uma rotação delicada para facilitar a passagem a ferro.

Ginásio: Ginásio, um ciclo projetado para lavar roupas levemente sujas, ou seja, esportes desgaste, esta é uma lavagem rápida que também é gentil com os tecidos.

Lã: este programa para lã ou tecidos delicados usa rotações mais lentas do tambor para garantir o máximo cuidado com o vestuário.

O tambor tem capacidade máxima de 7kg de roupa seca.

Benefit (TT)

Standard dimensions to fit any home environment, with optimal capacity and advanced features

15 programmes

Up to 15 programmes to meet every daily need

LED Display

With soft touch control and LED lights for intuitive and fast setting and selection of each option