LBI127

Codice EAN	8017709302801
Famiglia	Lavabiancheria
Larghezza commerciale	60 cm
Installazione	Incasso scomparsa totale
Tipo di carica	Frontale

Programmi

Comandi	Elettronici
Grafica programmi	Simboli
Numero di programmi	15

Programmi

Camicie	Cotone	Delicati
Eco 40-60	Jeans	Lana
Lavaggio a Mano	Mix	Notturno
Piumoni	Rapido	Risciacquo e Centrifuga
Scarico + Centrifuga	Sintetici	Sport

Temperature Lavaggio

Freddo	20°C	30°C
40°C	60°C	90°C

Programmi speciali

Camicie	Jeans	Notturno
Rapido 15 min	Sport	

Display

visualizzazione tempo residuo

programmazione partenza differita

indicazione avanzamento programma

regolazione centrifuga

regolazione temperatura

Tipo di display LED DISPLAY

Tasti/Opzioni

Partenza differita

Prelavaggio

Risciacquo aggiuntivo

Antipiega

Rapido

Intensivo

Indicatore di avanzamento programma	A display
Indicatore di fine ciclo	A display

Caratteristiche Tecniche

Tipo di motore	Standard	**Apertura oblò**	110°
Funzionamento a controllo elettronico	Sì	**Carico variabile automatico**	Sì
Manopola selezione programmi/temperature	Sì	**Sistema antischiuma**	Sì
Regolazione centrifuga a display/led	Esclusione centrifuga/ 500/ 600/ 800/ 1000/ 1200	**Bilanciamento del carico**	Automatico
Vasca in polipropilene	Sì	**Filtro ispezionabile**	Sì
Cestello	Inox	**Sicurezza bambini**	Blocco impostazioni
Volume cestello	52 l	**Sistema anti-trabocco**	Sì
Accessorio per detersivi liquidi in dotazione	Sì	**Sistema Aquastop**	Totale
Diametro oblò	30 cm	**Anta del mobile applicabile a dx o a sx su cerniere regolabili**	Sì

Prestazioni / Etichetta Energetica - Reg. 2019

Marchio o nome del fornitore	SMEG	**Classe di efficienza di centrifuga-asciugatura**	C
Capacità Nominale	7 kg	**Classe di rumorosità nella fase di centrifuga**	A
Classe di efficienza energetica	E	**Rumorosità**	70 dB(A) re 1 pW
Energy_cons_100	77 kWh	**Programme duration at rated capacity**	2:50 h:min
Water Consumption	44 litres		

Collegamento Elettrico

Potenza installata	2200 W	**Frequenza**	50 Hz

Corrente	10 A	**Lunghezza cavo di alimentazione**	225 cm
Tensione (V)	220-240 V	**Spina**	(F;E) Schuko

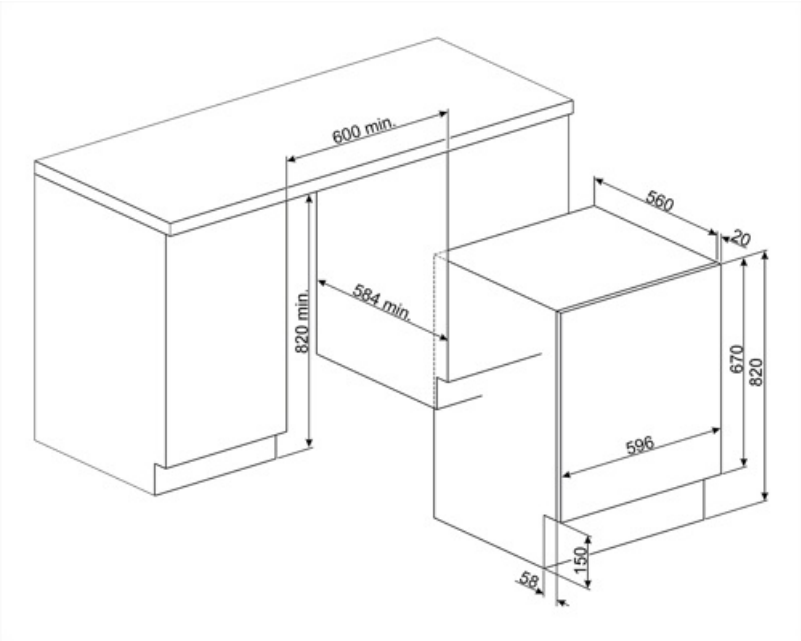

Accessori Compatibili

KITPLV2

Kit di prolunga per lavastoviglie e lavabiancheria: lunghezza mt. 2

KITWDHE1

Kit di innalzamento di 5 cm per lavabiancheria e lavasciuga da incasso

Glossario simboli

Sistema Acquastop: Il dispositivo esclude la possibilità di allagamenti mediante un microinterruttore posto sotto la vasca, il quale blocca istantaneamente l'ingresso dell'acqua nella macchina. Un'ulteriore sicurezza è garantita da una valvola posta sul tubo di carico che ne rileva eventuali perdite.

A++: Gli elettrodomestici Smeg consentono un notevole risparmio energetico ascrivibile in Classe A, A+, A++ e A+++, per ridurre i consumi, pur mantenendo la massima efficienza, e garantire il rispetto per l'ambiente.

Auto-bilanciamento del carico: Garantisce la perfetta distribuzione della biancheria all'interno del cestello. Nel caso in cui sia rilevato uno sbilanciamento, la velocità di centrifuga viene adattata in modo da ridistribuire uniformemente la biancheria all'interno del cesto e ridurre così le vibrazioni.

Partenza differita: Consente di posticipare fino a 24 ore l'avvio del programma, in base alle proprie esigenze, e di effettuare quindi il lavaggio anche nelle fasce orarie in cui il costo dell'energia è minore.

Oblò largo 30 cm: Le grandi dimensioni dell'oblò da 30 cm rendono le operazioni di carico e scarico del bucato ancora più agevoli e veloci favorendo la massima praticità d'uso.

Opzione intensivo: questa funzione prolunga la durata del ciclo di lavaggio e aumenta l'intensità del lavaggio, garantendo una pulizia più profonda dei capi particolarmente sporchi.

Cotone: programma pensato per il lavaggio di capi di cotone mediamente o molto sporchi, assicurando una pulizia completa ed efficace.

Antipiega: Opzione specifica che, attraverso la rimodulazione delle fasi di lavaggio e risciacquo, insieme alla diminuzione della velocità di centrifuga finale, aiuta a prevenire la formazione di pieghe nel bucato, proteggendo i capi più delicati, e rende la stiratura più facile.

Controllo dei consumi idrici: In tutti i modelli di lavabiancheria è presente il sistema di carico variabile, in base al quale la macchina diversifica automaticamente il ciclo di lavaggio e i tempi di funzionamento a seconda della quantità e del tipo di biancheria introdotta, consentendo un significativo risparmio di acqua e di energia elettrica.

Blocco comandi: L'opzione blocco comandi, presente su diverse tipologie di prodotti, permette di bloccare tutte le funzioni e i programmi impostati, nonché i comandi, per una totale sicurezza soprattutto in presenza di bambini.

Display LED: Per ottimizzare le prestazioni e semplificare al massimo l'utilizzo dell'elettrodomestico , alcune lavabiancheria e alcuni frigoriferi sono dotati di un display LED che permette di visualizzare lo stato di funzionamento del prodotto.

Filtri easy-to-clean: L'opzione, tramite apposite spie di segnalazione, avverte della necessità della pulizia periodica dei filtri, onde evitare dimenticanze e così garantire nel tempo il perfetto funzionamento dell'asciugatrice. La comoda posizione dei filtri rendono la manutenzione rapida ed estremamente semplice.

Opzione prelavaggio: Programma prelavaggio indicato per capi particolarmente sporchi.

Eco 40-60: programma di riferimento previsto dalla normativa UE per misurare le prestazioni energetiche delle lavatrici. Ideale per il cotone normalmente sporco lavabile a 40 °C o 60 °C, offre un eccellente equilibrio tra pulizia e risparmio a fronte di un tempo di lavaggio più lungo.

Delicati: Programma ideale per indumenti delicati e in seta che richiedono una particolare attenzione nel lavaggio, utilizzando acqua a temperatura ambiente e lente rotazioni del cestello.

Risciacquo aggiuntivo: Opzione che aggiunge un ulteriore risciacquo a quello già previsto nel programma scelto, per eliminare ogni residuo di detersivo. Questa funzione è particolarmente indicata per chi soffre di allergie o problemi cutanei.

Jeans: Ciclo speciale pensato per rispondere alle esigenze di lavaggio di uno tra i capi di abbigliamento più diffusi, i Jeans. Il programma consente di lavare i capi in denim, rispettandone i colori e limitando al minimo le pieghe.

Notturno: Questo ciclo consente alla lavabiancheria di funzionare nel rispetto del silenzio, grazie a rotazioni più lente del cestello e fasi di lavaggio e ammollo più lunghe. È ideale per coloro che vogliono sfruttare i vantaggi delle ridotte tariffe energetiche previste durante la notte.

Rapido: Permette di ridurre i tempi del programma selezionato, qualora il bucato non necessiti di lavaggi intensi e prolungati.

Camicie: Programma specifico che consente di lavare le camicie con la massima cura, rispettando i tessuti e riducendo al minimo la formazione di pieghe, così da poter ottenere i migliori risultati di stiratura in tempi brevi.

Sintetici: programma dedicato ai tessuti sintetici e misti. Ideale per capi con sporco leggero o normale, utilizza temperature moderate e un'azione più delicata per proteggere le fibre e ridurre la formazione di pieghe, garantendo una pulizia efficace senza stressare i materiali.

Opzione rapido: Opzione che permette di ridurre i tempi del programma selezionato, quando i capi da lavare non necessitano di un lavaggio prolungato.

Classe di efficienza energetica E

Scarico acqua: Scarico acqua

Lavaggio a mano: Programma adatto per i capi che richiedono un lavaggio a mano o una semplice rinfrescata. Utilizza acqua fredda ed una bassa velocità di centrifuga per assicurare la massima cura degli indumenti.

Mix: Programma che consente di lavare capi con colori e tessuti diversi. Ideale per effettuare lavaggi quotidiani per carichi misti di abiti poco sporchi.

Rapido 15 min.: ideale per piccoli carichi di capi leggermente sporchi, garantisce un lavaggio veloce in pochissimo tempo.

Risciaquo e centrifuga: questo programma è adatto per il risciacquo e la centrifuga dei capi

Sport: programma studiato per lavare rapidamente l'abbigliamento sportivo e tecnico, sottoposto a frequenti lavaggi, assicurando igiene ottimale e protezione delle fibre.

Lana: È un programma speciale pensato per rispondere alle esigenze di lavaggio di uno tra i capi di abbigliamento più diffusi in inverno. Consente di lavare i capi proteggendoli e mantenendoli morbidi e voluminosi.

L'attenta progettazione della vasca e del cestello ha permesso di raggiungere una capacità di carico sino a 7 Kg di bucato nella lavabiancheria.

Benefit

15 programmi

Fino a 15 programmi per rispondere a ogni esigenza giornaliera

Display LED

Con soft touch control e luci a LED per impostare e selezionare facilmente ogni opzione in modo intuitivo e veloce