LBI127

Código EAN	8017709302801
Product Family	Washing Machine
Commercial width	60 cm
Installation	Fully integrated
Load type	Frontal

Programas

Controls	Electronic
Gráfico dos programas	Símbolos
No. of programmes	15

Programmes

Shirts	Cotton	Delicates
Eco 40-60	Jeans	Wool
Hand Wash	Mix	Night
Edredom	Quick Wash	Rinse + Spin
Drain + Spin	Synthetics	Sport

Washing Temperature

Cool	20°C	30°C
40°C	60°C	90°C

Special programmes

Shirts	Jeans	Night
Quick 15 min	Sport	

Woolmark Cycle	No

Display

Residual time indicator | delay start | programme status indication

spin regulation | temperature regulation

Display type LED DISPLAY

Buttons/Options

Delay timer | Prewash | Additional rinse

Anti-wrinkle (easy ironing) | Quick | Intensive

On/off indicator (light)	No
Programme progress indicator (light)	On display
End of cycle indicator (light)	On display

Technical Features

Type of motor	Standard	**Door opening**	110°
Direct Motion motor	No	**Automatic variable load**	Yes
Hidrojato	No	**Antifoam system**	Yes
Electronic control functioning	Yes	**Load balancing system**	Automatic
Programme/temperature selection knob	Yes	**Easy to access filter**	Yes
Spin speed selection on display/LED	No spin/ 500/ 600/ 800/ 1000/ 1200	**Resistencia Life Plus**	No
Display/led for temperature regulation	No	**Child lock (functions block)**	Control block
Polypropilene tank	Yes	**Anti-flood system**	Yes
Basket	Stainless steel	**Aquastop system**	Total
Drum capacity	52 l	**Dual Water**	No
Liquid detergent accessory as standard	Yes	**Furniture door can be fitted on right or left side with adjustable hinges**	Yes
Door diameter	30 cm		

Etiqueta de Desempenho / Energia - Reg. 2019

Nome ou marca do fornecedor	SMEG	**Classe de eficiência de secagem**	C
Capacidade Nominal	7 kg	**Classe de ruído acústico aerotransportado**	A
Classe de eficiência energética	E	**Ruído acústico aerotransportado**	70 dB(A) re 1 pW
Energy_cons_100	77 KWh	**Duração do programa na capacidade nominal**	2:50 h:min
Consumo de Água	44 litres		

Electrical Connection

Plug	(F;E) Schuko	**Voltage (V)**	220-240 V
Nominal power	2200 W	**Frequency (Hz)**	50 Hz
Current	10 A	**Power supply cable length**	225 cm

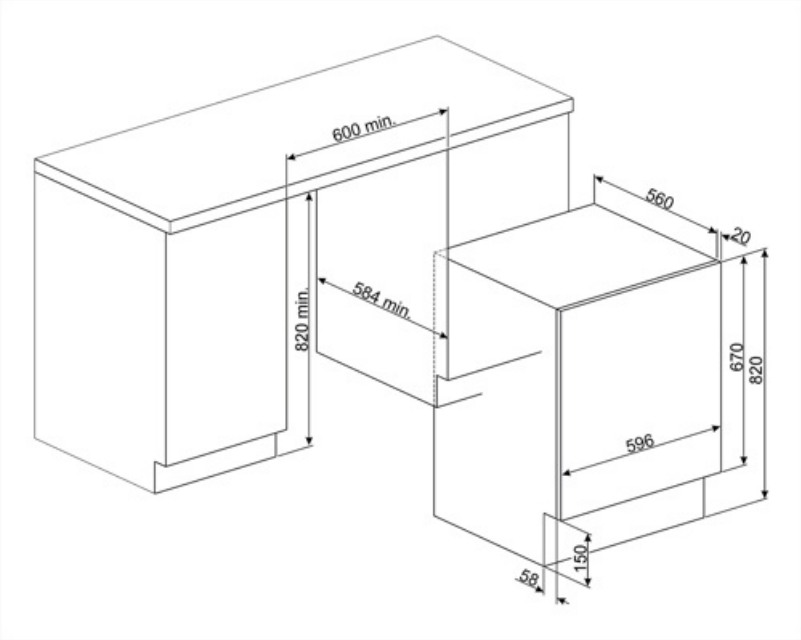

Compatible Accessories

KITPLV2

Extensão do kit para máquina lava-louça e máquina de lavar: comprimento mt. 2

KITWDHE1

Kit de elevação de 5 cm para máquinas lava-louças e secadoras totalmente integradas

Symbols glossary

Conhecimento total: A maioria dos modelos de máquinas lava-louças Smeg são equipados com Acquastop Total, que permite evitar inundações como resultado de vazamento de água. O sistema consiste em um sensor flutuante, disposto sob a câmara interna de uma máquina lava-louça, que bloqueia o fornecimento de água dentro do aparelho em caso de vazamento de água para a bandeja inferior. Uma válvula eletromagnética adicional na mangueira de entrada de água também bloqueia automaticamente o fornecimento de água se detectar vazamento de água na mangueira. Para Lavandaria: Totalmente familiarizado, o produto é construído com 3 níveis de dispositivos anti-inundação para garantir a proteção contra vazamento de água. Para Lavandaria: Totalmente familiarizado, o produto é construído com 3 níveis de dispositivos anti-inundação para garantir a proteção contra vazamento de água.

A++: A classe de eficiência energética A++ ajuda a economizar até 20% de energia em comparação com a classe A. O desempenho máximo com consumo mínimo é garantido.

Balanceamento Automático de Carga: fornece uma distribuição ideal de roupa no tambor. No caso de o desequilíbrio ser detectado, a velocidade de rotação começa a ser controlada de tal forma a redistribuir uniformemente o vestuário no tambor e, assim, reduzir a vibração.

Temporizador de atraso: pode ser configurado para executar o programa em um momento conveniente ou para tirar proveito de períodos de energia fora de pico.

30 cm: Grande portinhola de carga de 30-32-33 cm de diâmetro, torna o carregamento e descarregamento de roupa mais fácil e rápido com a máxima facilidade de uso.

Intensivo: esta opção intensifica o programa selecionado. A duração do ciclo e o consumo de água são reduzidos tendo em conta o tipo de roupa, garantindo ainda excelentes resultados de lavagem, mesmo no caso de manchas difíceis de eliminar.

Ferro Fácil: esta é uma opção que pode ser selecionada para garantir a a roupa acabada é deixada com menos vincos para facilitar a passagem de roupa.

Carga variável: Em todos os modelos de máquinas de lavar está presente o sistema de carga variável, segundo o qual a máquina diversifica automaticamente o ciclo de lavagem e o tempo de operação dependendo da quantidade e tipo de roupa introduzida, permitindo uma economia significativa de água e energia, até 30% em comparação com as versões com carga fixa.

Bloqueio para crianças: alguns modelos estão equipados com um dispositivo para bloquear o programa/ciclo para que não possa ser acidentalmente alterado.

Display LED: para mostrar os programas, funções e opções selecionadas e o tempo até ao final do ciclo.

Esta opção aconselha quando a limpeza periódica dos filtros é necessária, a fim de evitar o esquecimento e, assim, garantir o perfeito funcionamento do secador ao longo do tempo. A posição conveniente dos filtros torna a manutenção rápida e extremamente simples.

Pré-lavagem: programa concebido para vestuário muito sujo.

Algodão: Para tecidos sujos de algodão

Use para lavar a sua roupa de algodão e linho normalmente suja e resistente. Embora lave mais do que todos os outros programas, proporciona uma elevada poupança de energia e água. A temperatura real da água pode ser diferente da temperatura de lavagem indicada. Quando você carrega a máquina com menos roupa (por exemplo, ½ capacidade ou menos), o tempo do programa pode ficar automaticamente mais curto. Neste caso, o consumo de energia e água diminuirá mais, proporcionando uma lavagem mais económica. Este programa está disponível nos modelos com o indicador de tempo restante.

Delicado: Roupas como roupas íntimas, meias e tecidos de luxo devem ser secas no ciclo delicado para ajudar a prolongar a vida útil da roupa.

Para drenar a água na máquina.

Enxágue Extra: Enxágue Extra: adiciona um ciclo de enxágue extra ao já fornecido no programa escolhido, para remover qualquer detergente residual. Esta função é particularmente adequada para aqueles com alergias ou problemas de pele.

Lavagem à mão: este programa específico para tecidos delicados utiliza rotações mais lentas do tambor para garantir o máximo cuidado com o vestuário.

Calças de ganga: um ciclo de lavagem que é gentil com a cor e o tecido da ganga, minimizando os vincos.

Tecidos mistos: este ciclo foi concebido para uma roupa ligeiramente suja numa mistura de algodão e sintéticos, ou pode ser usado apenas para refrescar peças armazenadas.

Noite: um programa ideal para aqueles que querem tirar proveito de períodos de energia fora de pico, este ciclo é particularmente silencioso devido a rotações mais lentas do tambor.

Super-rápido 15 min: um programa concebido para lavar pequenas quantidades de roupa rapidamente, ideal para lavar vestuário levemente sujo.

Super rápido: um programa concebido para lavar pequenas quantidades de roupa rapidamente, ideal para lavar vestuário levemente sujo.

Para drenar a água para o cesto + ação da centrífuga

Camisas: um ciclo para lavar as camisas num curto espaço de tempo com o máximo cuidado, usando uma rotação delicada para facilitar a passagem a ferro.

Ginásio: Ginásio, um ciclo projetado para lavar roupas levemente sujas, ou seja, esportes desgaste, esta é uma lavagem rápida que também é gentil com os tecidos.

Sintéticos: para lavar suas roupas sintéticas (camisas, blusas, misturas sintéticas/de algodão, etc.). Lava com uma ação suave e tem um ciclo de lavagem mais curto em comparação com o programa Algodão. Para cortinas e tules, utilize o programa Synthetic 40° °C com funções pré-lavagem e anti-vinco selecionadas. Como a sua textura em malha provoca espuma excessiva, lave os véus/tule colocando pouca quantidade de detergente no compartimento de lavagem principal. Não coloque detergente no compartimento de pré-lavagem.

Lã: este programa para lã ou tecidos delicados usa rotações mais lentas do tambor para garantir o máximo cuidado com o vestuário.

Opção que permite reduzir os tempos do programa selecionado.

O tambor tem capacidade máxima de 7kg de roupa seca.

Classe de eficiência energética E.

Benefit (TT)

15 programmes

Up to 15 programmes to meet every daily need

LED Display

With soft touch control and LED lights for intuitive and fast setting and selection of each option