LBI127

EAN Code	8017709302801
Categoria	Máquina de lavar roupa
Largura	60 cm
Instalação	de encastre total
Tipo de carga	Carga frontal

Programas

Comandos	Comandos eletrónicos
Gráfico dos programas	Símbolos
Nº de programas	15

Programas

Camisas	Algodão	Delicada
Eco 40-60	Jeans	Lãs
À mão	Mista	Noturno
Edredom	Rápido	Enxaguar+centrifugar
Escoar+centrifugar	Sintéticos	Sport

Temperaturas de lavagem

Frio	20° C	30° C
40° C	60° C	90° C

Programas especiais

Camisas especial	Jeans	Noturno
Rápido 15 min	Sport	

Display

Visualização do tempo para finalizar o programa

Programação de início diferido

Indicação da fase do programa

Regulação da centrifugação

Regulação da temperatura

Tipo de display LED DISPLAY

Opções

Início diferido

Pré-lavagem

Enxaguamento extra

Antivincos

Rápido

Intensivo

Luz indicadora da fase do programa	No display
Luz indicadora fim do programa	No display

Especificações técnicas

Tipo de motor	Standard	**Abertura da porta**	110°
Funcionamento por controlo eletrónico	Sim	**Carga variável automática**	Sim
Comando de seleção de programas/temperatura	Sim	**Sistema antiespuma**	Sim
Centrifugação (rpm.)	Exclusão/ 500/ 600/ 800/ 1000/ 1200	**Sistema de autoequilíbrio da carga**	Automático
Cuba em polipropileno	Sim	**Filtro de fácil acesso**	Sim
Tambor	Tambor em aço inox	**Bloqueio de segurança das crianças**	Bloqueio de controlo
Capacidade do tambor	52 l	**Sistema segurança antitransbordo**	Sim
Acessório para detergente liquido	Sim	**Sistema AquaStop anti inundações**	AquaStop Total anti inundações
Diâmetro da porta	30 cm	**O painel da porta pode ser fixo à esquerda ou à direita com dobradiças ajustáveis**	Sim

Performance / Etiqueta energética

Nome do fornecedor ou marca registrada:	SMEG	**Classe de eficiência de perda de humidade na centrifugação**	C
Capacidade nominal do ciclo no programa ECO 40-60	7 kg	**Airbone acoustical noise class**	A
Classe energética	E	**Airbone acoustical noise**	70 dB(A) re 1 pW
Energy_cons_100	77 kWh	**Duração do programa ECO 40-60 na capacidade nominal**	2:50 h:min
Water Consumption	44 l		

Ligação elétrica

Potência elétrica nominal	2200 W	**Frequência (Hz)**	50 Hz
Corrente (Amperes)	10 A	**Comprimento do cabo de alimentação**	225 cm
Tensão (Volts)	220-240 V	**Ficha elétrica**	(F;E) Schuko

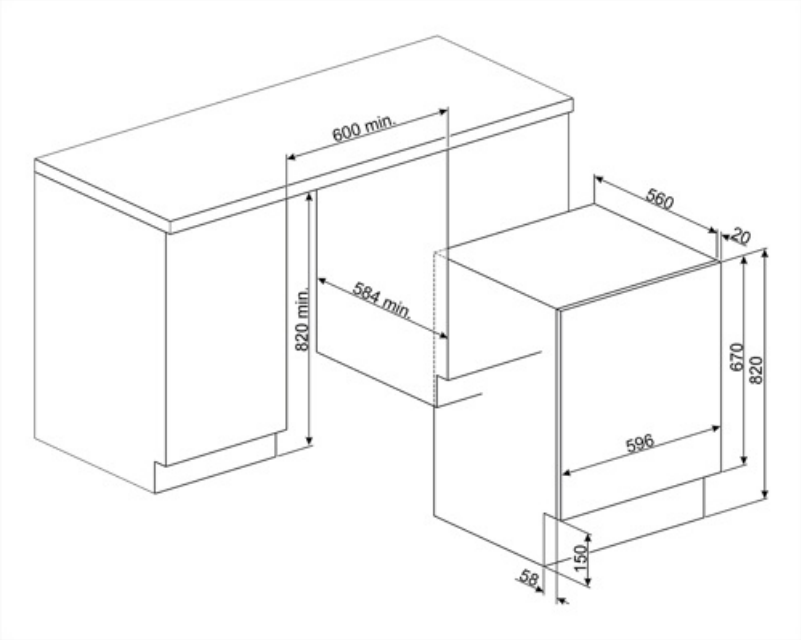

Acessórios Compatíveis

KITPLV2

Kit extension for dishwasher and washing machine: lenght mt. 2

KITWDHE1

5 cm raising kit for built-in washing machines and washer dryers

Symbols glossary

Sistema Aquastop: A segurança é sempre objetivo primário da Smeg. Dependendo do modelo, a máquina vem equipada com dispositivo Aquastop Parcial ou Aquastop Total, para evitar danos acidentais causados por vazamentos de água.

Carga variável automática: Todas as máquinas de lavar roupa apresentam o sistema de carga variável automático que avalia eletronicamente o ciclo de lavagem e a temperatura ideal para a quantidade e o tipo de roupa que indicámos ter colocado na máquina. Esta tecnologia permite poupar até 30% de água e energia em comparação com sistemas de carga fixa.

Bloqueio de comandos: opção que permite bloquear os comandos. Muito útil para proteger as crianças.

Temporizador para definir o tempo de cozedura. A zona desliga automaticamente após percorrido o tempo pré-definido e emite um sinal acústico para aviso.

Identifica o diâmetro do óculo da porta.

Intensivo: esta opção melhora o programa selecionado. A duração do ciclo e o consumo de água é reduzido tendo em conta o tipo de roupa, no entanto garante excelentes resultados de lavagem, mesmo em caso de manchas difíceis de remover.

Algodão: para roupas de algodão.

Delicado: programa ideal para roupas delicadas e sedas, que exigem uma atenção especial na lavagem. A água está à temperatura ambiente e o tambor gira muito lentamente para minimizar o impacto na roupa.

Antirrugas: Programa que ajuda a evitar a formação de vincos na roupa. Ideal para proteger as peças de vestuário mais delicadas, e tornar o engomar mais fácil.

Sistema automático de ajuste de carga: garante que a roupa seja distribuída uniformemente dentro do tambor. Se o sistema deteta um desequilíbrio, ajusta automaticamente a velocidade de centrifugação para redistribuir a roupa, reduzindo vibrações durante o ciclo de centrifugação.

Classe de eficiência energética do produto declarada na etiqueta energética e na ficha do produto e em conformidade com os regulamentos UE.

Display LED: Para visualizar os programas, funções e opções selecionadas e o tempo para o fim do programa.

Esta opção informa quando é necessário a limpeza periódica dos filtros, para garantir o perfeito funcionamento da máquina ao longo do tempo e com os menores consumos. A localização acessível dos filtros torna a manutenção rápida e simples.

Pré-lavagem: programa adequado para roupas muito sujas. Depois deverá submeter-se a roupa a outro programa de lavagem.

Algodão Eco: para lavar roupas de algodão e linho. Este programa é mais longo que o normal mas permite beneficiar de menores consumos de água e energia.

Escoar: opção para escoar a água do tambor.

Enxaguar extra: adiciona um ciclo de enxaguamento extra ao já fornecido no programa escolhido, para remover qualquer detergente residual. Esta função é particularmente adequada para pessoas com alergias.

Jeans: programa para lavar peças de denim, reduzindo manchas e rugas e protegendo as cores.

Noturno: a rotação mais lenta do tambor e os ciclos de lavagem longos significam que o programa é extra silencioso.

Rápido: este programa é próprio para lavar cargas menores. Perfeito para lavar peças pouco sujas ou pouco desgastadas.

Camisas: programa especificamente concebido para lavar camisas e blusas com o máximo cuidado, minimizando vincos para facilitar o engomar.

Sintéticos: símbolo usado para os programas para lavar roupa sintética. Lava de forma suave e é mais curto que o programa para algodão.

Rápido: Este programa rápido a 30°C é próprio para lavar cargas menores. Perfeito para lavar peças pouco sujas ou pouco desgastadas.

Classe de eficiência energética do produto declarada na etiqueta energética e na ficha do produto e em conformidade com os regulamentos UE.

Lavar à mão: programa adequado para a roupa que requer ser lavada à mão ou simplesmente para revigorar a roupa. Usa água fria e uma baixa velocidade de centrifugação para garantir o máximo de cuidado no tratamento da roupa.

Mista: programa para roupas pouco sujas, misturando algodão e sintéticos, ou pode ser usado apenas para refrescar roupa que estava guardada.

Super rápido 15 min: programa para lavar pequenas quantidades de roupa, pouco sujas em 15 minutos.

Enxaguar e centrifugar: para passar à fase de enxaguamento e centrifugação da rupa.

Roupa desporto: lava suavemente a roupa desportiva, que é exposta a lavagens frequentes, de forma rápida e minuciosa.

Lãs: programa para lã ou tecidos delicados usa rotações mais lentas do tambor para garantir o máximo cuidado.

Carga máxima de roupa , em quilogramas, suportada pelo tambor da máquina.

Benefit (TT)

15 programas

15 programas para satisfazer todas as necessidades diárias

Display LED

Controlo touch suave e luzes LED para uma definição e seleção intuitiva e rápida de cada opção