LBI147

EAN-код	8017709302818
Семейство продуктов	Стиральная машина
Коммерческая ширина	60 см
Установка	Полностью встраиваемая
Тип загрузки	Фронтальное

Программы

Управление	Электронный
Индикация программ	Символы
Количество программ	15

Программы

Рубашки	Хлопок	Деликатная
Eco 40-60	Джинсы	Шерсть
Ручная стирка	Смешанное	Ночная
Одеяла	Быстрая стирка	Полоскание + отжим
Слив и отжим	Синтетика	Спорт

Температура стирки

Холодный	20°C	30°C
40°C	60°C	90°C

Специальные программы

Рубашки	Джинсы	Ночная
Быстрая 15 минут	Спорт	

smeg

Дисплей

Индикация оставшегося времени | Отсрочка старта | Индикация хода программы

Регулировка скорости отжима | Регулировка температуры

Тип дисплея LED DISPLAY

Кнопки/опции

Отсрочка включения | Flexi Time | Предварительная стирка

Дополнительное полоскание | Против складок | Быстрая

Интенсивная

Индикатор вкл. /выкл.	Да
индикация хода программы	На дисплее
Индикация окончания цикла	На дисплее

Технические характеристики

Индекс долговечности	6,5	**Диаметр дверцы**	30 см
Тип мотора	Стандартный	**Угол открывания дверцы**	110°
Электронное управление	Да	**Автоматическая регуляция загрузки**	Да
Переключатель выбора программы	Да	**Система пеноподавления**	Да
Переключатель выбора программ / температуры	Да	**Автобалансировка загруженного белья**	Автоматический
Регулировка скорости отжима на дисплее/ LED	Без отжима/ 600/ 800/ 1000/ 1200/ 1400	**Легкий доступ к фильтру**	Да
		блокировка управления	Блокировка управления
Бак из полипропилена	Да	**Защита от перелива**	Да
Барабан	Нержавеющая сталь	Acquastop	Полный
Объем барабана	52 л	**Крепление мебельного фасада с правой или с левой стороны**	Да
Жидкое моющее средство в комплекте	Да		

Производительность / Энергопотребление - НОВЫЙ регламент

Название поставщика или торговая марка	SMEG	**Класс эффективности центробежной сушки**	B
Номинальная мощность	7 кг	**Воздушный акустический шум**	A
Класс энергоэффективности	E	**Воздушный акустический шум**	72 дБ(A) re 1пВт
Energy_cons_100	77 кВт/ч		

Потребление воды	44 litres	**Продолжительность программы при полной загрузке**	2:50 h:min

Электрическое подключение

Номинальная мощность	2200 Вт	**Частота тока**	50 Гц
Сила тока	10 A	**Длина электрического кабеля**	225 см
Напряжение	220-240 В	**Тип электрической вилки**	(F;E) Schuko

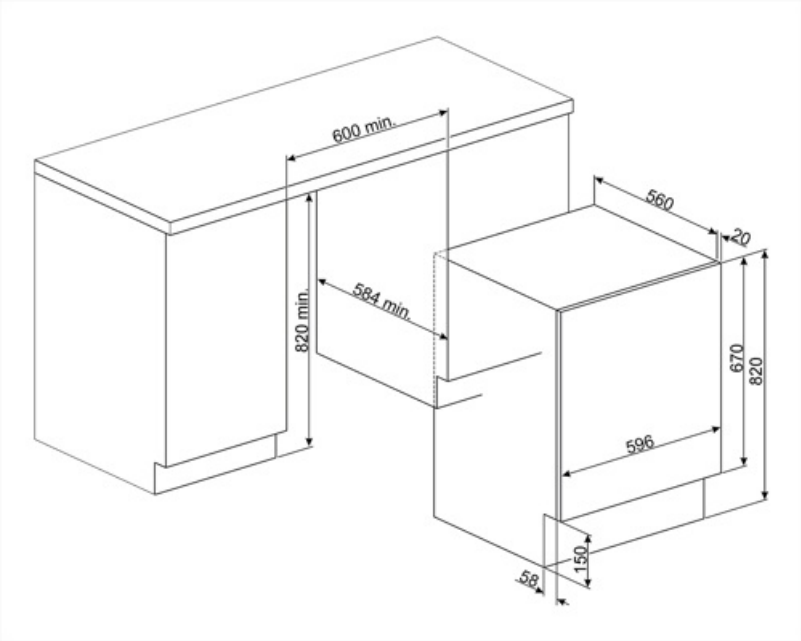

Совместимые Аксессуары

KITPLV2

Удлинительный шланг для посудомоечных и стиральных машин: длина 2 м.

KITWDHE1

Комплект для поднятия на 5 см встраиваемых стиральных машин и стиральных машин с сушкой

Symbols glossary

A++: класс энергоэффективности A++ помогает сэкономить до 20% энергии по сравнению с классом A. Гарантируется максимальная производительность при минимальном потреблении.

Полный Acquastop : большинство моделей стиральных и посудомоечных машин Smeg оснащены системой Acquastop Totale, которая позволяет избежать затопления в результате протечки воды. Система состоит из поплавкового датчика, расположенного под внутренней камерой прибора, который блокирует подачу воды внутрь устройства в случае утечки воды в нижний поддон. Дополнительный электромагнитный клапан на шланге подачи воды также автоматически блокирует подачу воды при обнаружении утечки воды в шланге. Продукт имеет 3 уровня защиты для исключения утечки воды.

Против складок: это опция, которую можно выбрать, чтобы у выстиранного белья оставалось меньше складок, чтобы облегчить глажку.

Переменная загрузка: во всех моделях стиральных машин присутствует система переменной загрузки, согласно которой машина автоматически меняет цикл стирки и время работы в зависимости от количества и типа загружаемого белья, что позволяет значительно экономить воду и энергию. мощность, до 30% по сравнению с версиями с фиксированной нагрузкой.

Автобалансировка загрузки: обеспечивает идеальное распределение белья в барабане. В случае, если обнаружен дисбаланс, скорость вращения начинает регулироваться таким образом, чтобы равномерно перераспределять белье в барабане и, таким образом, уменьшать вибрацию.

Блокировка управления: некоторые модели оснащены устройством для блокировки управления, чтобы не было возможности случайно изменить программу/ цикл приготовления, включить или выключить прибор.

Таймер отсрочки: можно настроить для запуска программы в удобное время или для использования в периоды непиковой нагрузки.

Светодиодный дисплей: для отображения выбранных программ, функций и опций, а также времени до конца цикла.

30 см: большой загрузочный люк диаметром 30-32-33 см делает загрузку и выгрузку белья проще и быстрее при максимальной простоте использования.

Эта опция указывает, когда необходима периодическая чистка фильтров, чтобы избежать ошибок и, таким образом, гарантировать безупречное функционирование сушки с течением времени. Удобное расположение фильтров делает обслуживание быстрым и чрезвычайно простым.

FlexiTime: опция позволяет пользователю сократить время выбранного цикла, обеспечивая дополнительную гибкость и контроль.

Интенсивный режим: эта опция усиливает выбранную программу. Продолжительность цикла и расход воды сокращаются с учетом типа белья, при этом гарантируются отличные результаты стирки даже в случае трудноудаляемых пятен.

Предварительная стирка: программа предназначена для сильно загрязненных вещей.

Хлопок: для загрязненных тканей из хлопка.

Используется для стирки прочного белья из хлопка и льна с обычной степенью загрязнения. Хотя она стирает дольше, чем все другие программы, она обеспечивает значительную экономию энергии и воды. Фактическая температура воды может отличаться от указанной температуры стирки. Если вы загружаете в машину меньшее количество белья (например, ½ вместимости или меньше), время программы может автоматически сокращаться. В этом случае потребление энергии и воды снизится еще больше, что обеспечит более экономичную стирку. Эта программа доступна в моделях с индикатором оставшегося времени.

Слив воды из машины.

Ручная стирка: эта специальная программа для деликатных тканей использует более медленное вращение барабана, чтобы обеспечить максимальный уход за одеждой.

Смешанные ткани: этот цикл предназначен для слабозагрязненного белья из хлопка и синтетики или может использоваться только для освежения хранящихся вещей.

Сверхбыстрая 15 мин: программа, предназначенная для быстрой стирки небольшого количества белья, идеально подходит для стирки слабозагрязненных вещей.

Слив + отжим

Спорт: программа, предназначенная для стирки слегка загрязненной одежды, например спортивной одежды, это быстрая стирка, которая также бережно относится к тканям.

Деликатная: одежду, такую как нижнее белье, чулочно-носочные изделия и деликатные ткани, следует сушить в деликатном режиме, чтобы продлить срок службы одежды.

Дополнительное полоскание: добавляет цикл дополнительного полоскания к циклу, уже предусмотренному в выбранной программе, для удаления остатков моющего средства. Эта функция особенно подходит для людей с аллергией или кожными проблемами.

Джинсы: цикл стирки, который учитывает цвет и фактуру джинсовой ткани и сводит к минимуму складки.

Ночная: идеальная программа для тех, кто хочет использовать непиковые периоды потребления энергии, этот цикл особенно тихий из-за более медленного вращения барабана.

Быстрая: программа, предназначенная для быстрой стирки небольшого количества белья, идеально подходит для стирки слабозагрязненных вещей.

Рубашки: программа для быстрой стирки рубашек с особой осторожностью с использованием деликатного отжима для облегчения глажки.

Синтетика: для стирки синтетической одежды (рубашки, блузки, смеси синтетики / хлопка и т. д.). Она обеспечивает бережную стирку и имеет более короткий цикл стирки по сравнению с программой «Хлопок». Для штор и тюля используйте программу Synthetic 40°C с выбранными функциями предварительной стирки и предотвращения сминания. Поскольку их сетчатая текстура вызывает чрезмерное пенообразование, постирайте тюль, добавив небольшое количество моющего средства в отделение для основной стирки. Не добавляйте моющее средство в отделение для предварительной стирки.

Шерсть: в этой программе для шерсти или деликатных тканей используется более медленное вращение барабана, чтобы обеспечить максимальный уход за одеждой.

Опция, позволяющая сократить время выбранной программы.

Барабан вмещает до 7 кг сухого белья.

Класс энергоэффективности E

8,0

Benefit (TT)

15 программ

До 15 программ для удовлетворения любых повседневных потребностей

LED дисплей

LED дисплей с сенсорным управлением обеспечивает интуитивно понятную и быструю настройку и простоту переключений