LBW362PCIT

Código EAN	8017709247935
Familia	Lavadora
Ancho comercial	60 cm
Profundidad comercial	Profundidad reducida
Instalación	Libre instalación
Tipo de carga	Frontal

Programas

Mandos	Electrónicos
Gráficos programas	
Símbolos	Mensajes IT
Número de programas	15

Programas

Centrifugado	Algodón 60° Prelavado	Algodón 90°
Algodón Eco 20°	Algodón ECO 40°	Algodón ECO 60°
Lana 30°	Lavado a mano 30°	Mantas 60°
Mix 30°	Diario 60°	Lavado rápido 15' 30°
Remojo	Sintético 40°	Sport 30°

Temperatura de lavado

20°C	30°C	40°C
60°C	90°C	

Programas especiales

- Lana
- Lavado a mano
- Mix
- Cotidiano
- Rápido 15 min

Pantalla

Programación de inicio diferido

Regulación centrifugado

Teclas/Opciones

- Inicio retardado
- Prelavado
- Enjuague adicional
- Sin centrifugado

Indicador de avance de programa

Indicador de fin de ciclo

Testigos

Características técnicas

Tipo de motor	Estándar
Funcionamiento con control electrónico	Sí
Mando de selección de programas/temperaturas	Sí
Regulación centrifugado con pantalla/led	Sin centrifugado/ 600/ 800/ 1200
Cubeta de polipropileno	Sí
Cesto	Acero inoxidable
Volumen cesto	41 l
Diámetro ojo de buey	33 cm
Apertura ojo de buey	165°
Carga variable automática	Sí
Sistema antiespuma	Sí
Equilibrio de la carga	Automático
Filtro inspeccionable	Sí
Seguridad para niños	Bloqueo de los ajustes

Rendimiento / Etiqueta energética - Reg. 2019

Nombre o marca del proveedor	SMEG

Conexión eléctrica

Potencia instalada	1850 W
Corriente	10 A
Tensión (V)	220-240 V
Frecuencia (Hz)	50 Hz
Longitud del cable de alimentación	150 cm
Enchufe	Schuko (F;E)

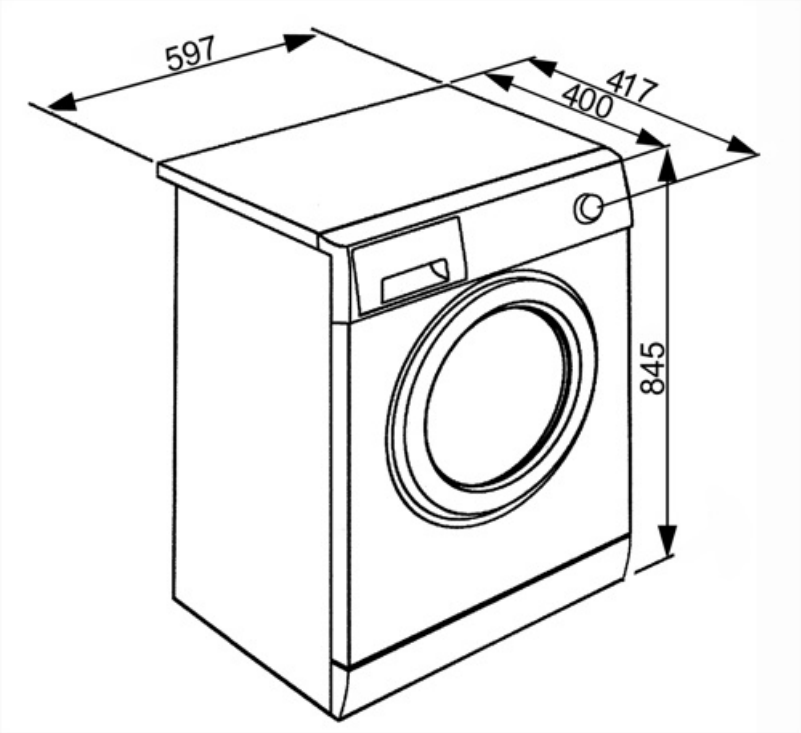
597
417
400
845

Accesorios Compatible

KITPLV2

Kit de extensión para lavavajillas y lavadoras: longitud 2 m.

Symbols glossary

Control del consumo de agua: en todos los modelos de lavadora hay un sistema de carga variable, según el cual la máquina diversifica automáticamente el ciclo de lavado y los tiempos de funcionamiento de acuerdo con la cantidad y el tipo de ropa introducida, lo que permite un ahorro significativo. de agua y electricidad.

Bloqueo de control: la opción de bloqueo de mandos, presente en diferentes tipos de productos, le permite bloquear todas las funciones y programas establecidos, así como los controles, para una seguridad total, especialmente en presencia de niños.

Inicio diferido: le permite posponer el inicio del programa hasta 24 horas, según sus necesidades, y luego realizar el lavado incluso en las franjas horarias en las que el costo de energía es menor.

Filtros fáciles de limpiar: la opción, mediante luces de advertencia apropiadas, advierte sobre la necesidad de una limpieza periódica de los filtros, para evitar olvidos y garantizar así el funcionamiento perfecto de la secadora con el tiempo. rápido y extremadamente simple .

Exclusión centrífuga: en los modelos principales de lavadora y secadora Smeg, es posible establecer la velocidad de centrifugado, en algunos hasta 1600 rpm, o incluso excluirla.

Lavado de algodón, lino y telas de colores que no se desvanecen

90 ° Algodón: lavado de prendas de algodón 90 °

Algodón Eco 40 °: lavado de prendas de algodón a 20 °

Lavado a 60 ° para tejidos de algodón y lino con suciedad normal

Enjuague adicional: Opción que agrega un enjuague adicional al que ya se proporciona en el programa seleccionado, para eliminar cualquier detergente residual. Esta función es particularmente adecuada para aquellos que sufren de alergias o problemas de la piel.

Autobalanceo de la carga: asegura una distribución perfecta de la ropa dentro de la canasta. En el caso de que se detecte un desequilibrio, la velocidad de centrifugado se adapta para redistribuir uniformemente la ropa dentro de la cesta y así reducir las vibraciones.

A +++: los dispositivos Smeg permiten un considerable ahorro de energía en Clase A, A +, A ++ y A +++, para reducir el consumo mientras se mantiene la máxima eficiencia y garantizar el respeto por el medio ambiente.

Ojo de buey de 33 cm de ancho: las grandes dimensiones del ojo de buey de 33 cm hacen que las operaciones de carga y descarga de la ropa sean aún más fáciles y rápidas, lo que favorece la máxima practicidad de uso.

Indicadores de estado - final: símbolo que indica el final del programa.

Opción prelavado: programa de prelavado indicado para artículos particularmente sucios.

Prelavado de algodón 60 °: lavado intensivo para tejidos de algodón y lino

Algodón Eco 20 °: lavado de prendas de algodón a 20 °

Algodón Eco 60 °: lavado de prendas de algodón a 20 °

Cotidiano: programa útil para lavar rápidamente la ropa ligeramente sucia.

Recomendado para lavado a mano o ropa delicada.

Lavado a mano: programa adecuado para prendas que requieren un lavado a mano o una simple renovación. Use agua fría y una velocidad de centrifugado baja para garantizar el máximo cuidado de la ropa.

Mix: programa que te permite lavar prendas con diferentes colores y telas. Ideal para el lavado diario de cargas mixtas de ropa ligeramente sucia.

Rápido 15 min.: El programa rápido 15 min. le permite lavar artículos ligeramente sucios en muy poco tiempo.

Regulación centrífuga: en diferentes modelos de lavadora y secadora Smeg, es posible establecer la velocidad de centrifugado, en algunos hasta 1600 rpm, o incluso excluirla.

Sintéticos 40 °: lavado de prendas sintéticas a 40 °

Lana: Es un programa especial diseñado para satisfacer las necesidades de lavado de una de las prendas más populares en invierno. Le permite lavar las prendas protegiéndolas y manteniéndolas suaves y voluminosas.

El diseño cuidadoso de la cuba y la cesta nos ha permitido alcanzar una capacidad de carga de hasta 6 kg de ropa en la lavadora.

Mix 30 °: Programa que te permite lavar prendas con diferentes colores y telas. Ideal para el lavado diario de cargas mixtas de ropa ligeramente sucia.

Rápido 15 - 30°: El programa rápido 15 min. A 30°, le permite lavar artículos ligeramente sucios en muy poco tiempo.

Enjuagüe

Específico para ropa deportiva.

Lana 30 °: es un programa especial diseñado para satisfacer las necesidades de lavado de una de las prendas más populares en invierno. Le permite lavar las prendas protegiéndolas y manteniéndolas suaves y voluminosas.

Profundidad reducida: algunos modelos tienen una profundidad reducida de 45, 40 o incluso 34 cm para colocarse en espacios con dimensiones limitadas, manteniendo una buena capacidad de carga y la funcionalidad de las versiones estándar.

Benefit (TT)

Compact model

Compact model, ideal for optimizing space, offering efficient programs for perfect cleaning

15 programmes

Up to 15 programmes to meet every daily need