LBW40CIT



Codice EAN	8017709297596
Famiglia	Lavabiancheria
Larghezza commerciale	60 cm
Profondità commerciale	Slim
Installazione	Libera installazione
Tipo di carica	Frontale

Estetica

Colore	Bianco	**Colore oblò**	Bianco
Colore frontalino	Bianco	**Tipo Oblò**	Standard
Colore led/display	Arancione	**Colore maniglia**	Bianco
Tipo di frontalino	ELARA	**Colore cassetto**	Silver
Colore tasti funzione	Nero	**Colore involucro**	Bianco
Numero di manopole	1	**Colore top**	Bianco
Colore manopola programmi o programmi/ temperature	Bianco/Silver		

Programmi

Comandi	Elettronici
Grafica programmi	Scritte IT
Numero di programmi	15

Programmi

Camicie	Centrifuga	Colorati 40°
Cotone 20°	Cotone 60°	Cotone 90°
Cotone Prelavaggio	Eco 40-60	Lana 30°
Lavaggio a Mano 30°	Mix 30°	Rapido 15' 30°
Rapido 60'	Risciacquo	Sintetici 40°

Temperature Lavaggio

20°C	40°C	60°C
90°C		

Programmi speciali

Camicie	Lana	Lavaggio a mano
Rapido 15 min		

Display

programmazione partenza differita	regolazione centrifuga

Tasti/Opzioni

Partenza differita	Regolazione Centrifuga	Prelavaggio
Risciacquo aggiuntivo	Esclusione cerntrifuga	Child lock

Indicatore di avanzamento programma

Indicatore di fine ciclo

Spie

Caratteristiche Tecniche

Tipo di motore	Standard	**Apertura oblò**	135°
Funzionamento a controllo elettronico	Sì	**Carico variabile automatico**	Sì
Manopola selezione programmi	Sì	**Sistema antischiuma**	Sì
Regolazione centrifuga a display/led	Esclusione centrifuga/ 600/ 800/ 1000	**Bilanciamento del carico**	Automatico
Vasca in polipropilene	Sì	**Filtro ispezionabile**	Sì
Cestello	Inox	**Sicurezza bambini**	Blocco impostazioni
Volume cestello	32 l	**Sistema anti-trabocco**	Sì

Diametro oblò	30 cm

Prestazioni / Etichetta Energetica - Reg. 2019

Marchio o nome del fornitore	SMEG	**Classe di efficienza di centrifuga-asciugatura**	C
Capacità Nominale	4 kg	**Classe di rumorosità nella fase di centrifuga**	B
Classe di efficienza energetica	D	**Rumorosità**	76 dB(A) re 1 pW
Energy_cons_100	55 kWh	**Programme duration at rated capacity**	2:55 h:min
Water Consumption	39 litres		

Collegamento Elettrico

Potenza installata	1850 W	**Frequenza**	50 Hz
Corrente	10 A	**Lunghezza cavo di alimentazione**	160 cm
Tensione (V)	220-240 V	**Spina**	(F;E) Schuko

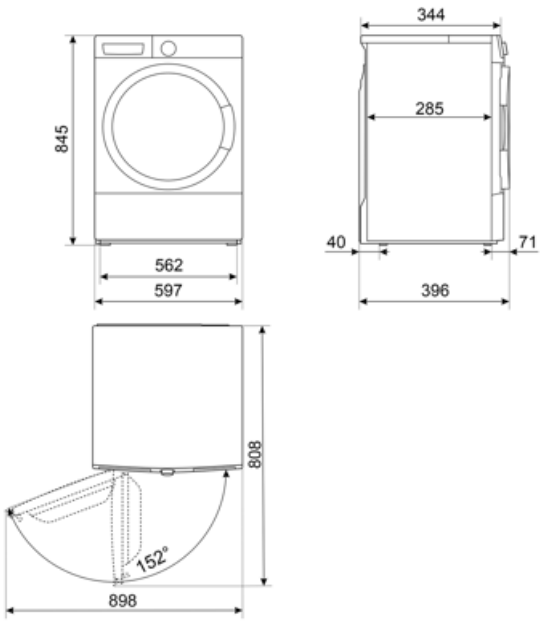

Accessori Compatibili



KITPLV2

Kit di prolunga per lavastoviglie e lavabiancheria: lunghezza mt. 2

Glossario simboli



A+: Gli elettrodomestici Smeg consentono un notevole risparmio energetico ascrivibile in Classe A, A+, A++ e A+++, per ridurre i consumi, pur mantenendo la massima efficienza, e garantire il rispetto per l'ambiente.



Controllo dei consumi idrici: In tutti i modelli di lavabiancheria è presente il sistema di carico variabile, in base al quale la macchina diversifica automaticamente il ciclo di lavaggio e i tempi di funzionamento a seconda della quantità e del tipo di biancheria introdotta, consentendo un significativo risparmio di acqua e di energia elettrica.



Auto-bilanciamento del carico: Garantisce la perfetta distribuzione della biancheria all'interno del cestello. Nel caso in cui sia rilevato uno sbilanciamento, la velocità di centrifuga viene adattata in modo da ridistribuire uniformemente la biancheria all'interno del cesto e ridurre così le vibrazioni.



Blocco comandi: L'opzione blocco comandi, presente su diverse tipologie di prodotti, permette di bloccare tutte le funzioni e i programmi impostati, nonché i comandi, per una totale sicurezza soprattutto in presenza di bambini.



Partenza differita: Consente di posticipare fino a 24 ore l'avvio del programma, in base alle proprie esigenze, e di effettuare quindi il lavaggio anche nelle fasce orarie in cui il costo dell'energia è minore.



Oblò largo 30 cm: Le grandi dimensioni dell'oblò da 30 cm rendono le operazioni di carico e scarico del bucato ancora più agevoli e veloci favorendo la massima praticità d'uso.



Filtri easy-to-clean: L'opzione, tramite apposite spie di segnalazione, avverte della necessità della pulizia periodica dei filtri, onde evitare dimenticanze e così garantire nel tempo il perfetto funzionamento dell'asciugatrice. La comoda posizione dei filtri rendono la manutenzione rapida ed estremamente semplice.



Indicatori di stato - fine: Simbolo che indica il termine del programma.



Esclusione centrifuga: Sui principali modelli di lavatrici e lavasciuga Smeg è possibile impostare la velocità di centrifuga, in alcuni sino a 1600 giri/min., o addirittura escluderla.



Opzione prelavaggio: Programma prelavaggio indicato per capi particolarmente sporchi.



Cotone 20°: per tessuti in cotone e lino leggermente sporchi



Cotone 60°: Lavaggio capi in cotone a 60°



Cotone 90°: Lavaggio capi in cotone a 90°



Eco 40-60: programma di riferimento previsto dalla normativa UE per misurare le prestazioni energetiche delle lavatrici. Ideale per il cotone normalmente sporco lavabile a 40 °C o 60 °C, offre un eccellente equilibrio tra pulizia e risparmio a fronte di un tempo di lavaggio più lungo.



Cotone Prelavaggio



Risciacquo aggiuntivo: Opzione che aggiunge un ulteriore risciacquo a quello già previsto nel programma scelto, per eliminare ogni residuo di detersivo. Questa funzione è particolarmente indicata per chi soffre di allergie o problemi cutanei.



Raccomandato per il lavaggio a mano o per biancheria delicata



Mix 30°: Programma che consente di lavare capi con colori e tessuti diversi. Ideale per effettuare lavaggi quotidiani per carichi misti di abiti poco sporchi.



Rapido 15 min.: ideale per piccoli carichi di capi leggermente sporchi, garantisce un lavaggio veloce in pochissimo tempo.



Camicie: Programma specifico che consente di lavare le camicie con la massima cura. L'aggiunta di vapore alla fine del ciclo assicura una riduzione della formazione di pieghe e dei tempi di stiratura.



Sintetici 40°: Lavaggio capi sintetici a 40°



Lana: È un programma speciale pensato per rispondere alle esigenze di lavaggio di uno tra i capi di abbigliamento più diffusi in inverno. Consente di lavare i capi proteggendoli e mantenendoli morbidi e voluminosi.



L'attenta progettazione della vasca e del cestello ha permesso di raggiungere una capacità di carico sino a 4 Kg di bucato nella lavabiancheria.



Lavaggio a mano: Programma adatto per i capi che richiedono un lavaggio a mano o una semplice rinfrescata. Utilizza acqua fredda ed una bassa velocità di centrifuga per assicurare la massima cura degli indumenti.



Rapido 15 - 30°: Il programma Rapido 15 min. a 30°, permette di lavare capi leggermente sporchi in brevissimo tempo.



Risciacquo: Risciacquo



Centrifuga: programma dedicato a eseguire una centrifuga efficace per rimuovere l'acqua in eccesso dai capi.



Lana 30°: è un programma speciale pensato per rispondere alle esigenze di lavaggio di uno tra i capi di abbigliamento più diffusi in inverno. Consente di lavare i capi proteggendoli e mantenendoli morbidi e voluminosi.



Alcuni modelli hanno una profondità ridotta per poter essere posizionate in spazi con dimensioni contenute.



Classe di efficienza energetica D

Benefit

Modello slim

Modello slim, perfetto per piccoli spazi senza rinunciare a prestazioni di lavaggio eccellenti

15 programmi

Fino a 15 programmi per rispondere a ogni esigenza giornaliera