LBW60CIT

Código EAN	8017709294953
Product Family	Washing Machine
Commercial width	60 cm
Commercial depth	Reduced depth
Installation	Free-standing
Load type	Frontal

Programas

Controls	Electronic
Gráfico dos programas	Informações em IT
No. of programmes	15

Programmes

Shirts	Spin	Colorido 40°
Cotton 20°	Cotton 60°	Cotton 90°
Cotton Prewash	Eco 40-60	Wool 30°
Hand Wash 30°	Mix 30°	Quick Wash 15' 30°
Express 60'	Rinse	Synthetics 40°

Washing Temperature

20°C	40°C	60°C
90°C		

Special programmes

Anti-allergy	Wool	Handwash
Mix	Quick 15 min	

Woolmark Cycle	No

Display

delay start

spin regulation

Display type	No
Buttons/Options	

Delay timer

Velocidade de Rotação

Prewash

Additional rinse

Bloqueio para crianças

On/off indicator (light)	No
Programme progress indicator (light)	Lights
End of cycle indicator (light)	

Technical Features

Type of motor	Standard	**Door diameter**	33 cm
Direct Motion motor	No	**Door opening**	135°
Hidrojato	No	**Automatic variable load**	Yes
Electronic control functioning	Yes	**Antifoam system**	Yes
Programme selection knob	No	**Load balancing system**	Automatic
Programme/temperature selection knob	Yes	**Easy to access filter**	Yes
Spin speed selection on display/LED	No spin/ 600/ 800/ 1000	**Resistencia Life Plus**	No
Display/led for temperature regulation	No	**Child lock (functions block)**	Control block
Polypropilene tank	Yes	**Anti-flood system**	No
Basket	Stainless steel	**Aquastop system**	No
Drum capacity	41 l	**Dual Water**	No
Liquid detergent accessory as standard	No		

Etiqueta de Desempenho / Energia - Reg. 2019

Nome ou marca do fornecedor	SMEG	**Classe de eficiência de secagem**	C
Capacidade Nominal	6 kg	**Classe de ruído acústico aerotransportado**	B
Classe de eficiência energética	D	**Ruído acústico aerotransportado**	76 dB(A) re 1 pW
Energy_cons_100	65 KWh	**Duração do programa na capacidade nominal**	3:00 h:min
Consumo de Água	43 litres		

Electrical Connection

Plug	(F;E) Schuko	**Voltage (V)**	220-240 V
Nominal power	1850 W	**Frequency (Hz)**	50 Hz
Current	10 A	**Power supply cable length**	160 cm

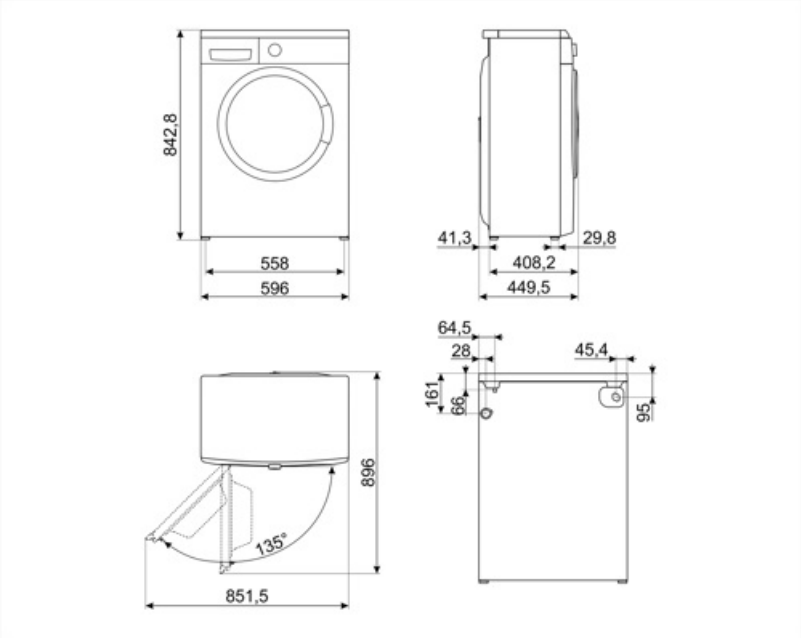

Compatible Accessories

KITPLV2

Extensão do kit para máquina lava-louça e máquina de lavar: comprimento mt. 2

Symbols glossary

Carga variável: Em todos os modelos de máquinas de lavar está presente o sistema de carga variável, segundo o qual a máquina diversifica automaticamente o ciclo de lavagem e o tempo de operação dependendo da quantidade e tipo de roupa introduzida, permitindo uma economia significativa de água e energia, até 30% em comparação com as versões com carga fixa.

A+++: Os aparelhos com este símbolo podem reduzir o consumo de energia em mais 30% em relação à classificação de energia padrão A.

Temporizador de atraso: pode ser configurado para executar o programa em um momento conveniente ou para tirar proveito de períodos de energia fora de pico.

Esta opção aconselha quando a limpeza periódica dos filtros é necessária, a fim de evitar o esquecimento e, assim, garantir o perfeito funcionamento do secador ao longo do tempo. A posição conveniente dos filtros torna a manutenção rápida e extremamente simples.

Pré-lavagem: programa concebido para vestuário muito sujo.

Para tecidos levemente sujos de algodão e linho

Algodão 60°: Para tecidos sujos de algodão

Use para lavar a sua roupa de algodão e linho normalmente suja e resistente. Embora lave mais do que todos os outros programas, proporciona uma elevada poupança de energia e água. A temperatura real da água pode ser diferente da temperatura de lavagem indicada. Quando você carrega a máquina com menos roupa (por exemplo, ½ capacidade ou menos), o tempo do programa pode ficar automaticamente mais curto. Neste caso, o consumo de energia e água diminuirá mais, proporcionando uma lavagem mais económica. Este programa está disponível nos modelos com o indicador de tempo restante.

Enxágue Extra: Enxágue Extra: adiciona um ciclo de enxágue extra ao já fornecido no programa escolhido, para remover qualquer detergente residual. Esta função é particularmente adequada para aqueles com alergias ou problemas de pele.

Balanceamento Automático de Carga: fornece uma distribuição ideal de roupa no tambor. No caso de o desequilíbrio ser detectado, a velocidade de rotação começa a ser controlada de tal forma a redistribuir uniformemente o vestuário no tambor e, assim, reduzir a vibração.

Bloqueio para crianças: alguns modelos estão equipados com um dispositivo para bloquear o programa/ciclo para que não possa ser acidentalmente alterado.

33 cm: Grande portinhola de carga de 30-32-33 cm de diâmetro, torna o carregamento e descarregamento de roupa mais fácil e rápido com a máxima facilidade de uso.

Por favor, selecione a hora final: Mostra o estágio em que o programa está em andamento: o programa terminou.

Antialérgico: Programa antialérgico com especial atenção para a remoção total de detergente residual.

Classe de eficiência energética D

Algodão 90°: Para tecidos sujos de algodão

Algodão pré-lavado

Recomendado para lavagem à mão ou roupa delicada

Lavagem à mão: este programa específico para tecidos delicados utiliza rotações mais lentas do tambor para garantir o máximo cuidado com o vestuário.

Tecidos mistos: este ciclo foi concebido para uma roupa ligeiramente suja numa mistura de algodão e sintéticos, ou pode ser usado apenas para refrescar peças armazenadas.

Super-rápido 15 min: um programa concebido para lavar pequenas quantidades de roupa rapidamente, ideal para lavar vestuário levemente sujo.

Camisas: um ciclo para lavar as camisas num curto espaço de tempo com o máximo cuidado, usando uma rotação delicada para facilitar a passagem a ferro.

Sintéticos 40 °: programa de lavagem a 30 ° para peças sintéticas

Lã: este programa para lã ou tecidos delicados usa rotações mais lentas do tambor para garantir o máximo cuidado com o vestuário.

O tambor tem capacidade máxima de 6kg de roupa seca.

Mix 30°: programa de lavagem que permite lavar o algodão e as roupas sintéticas juntos sem separá-los.

Rápido 15-30 ° : Programa de lavagem rápida a 30 °, deixe limpar itens ligeiramente sujos em um tempo muito curto.

Enxágue extra: A opção Enxágue extra: pode ser adicionada ao programa selecionado quando for necessária uma limpeza mais completa de tecidos especiais.

Controle de velocidade de rotação: No painel de controle existe um botão de controle da velocidade de rotação. Em alguns modelos, a velocidade máxima de rotação é de 1400 rpm / min. Também pode excluir a rotação.

Lã 30°: este programa para lã ou tecidos delicados utiliza rotações mais lentas do tambor para garantir o máximo cuidado com o vestuário.

Profundidade reduzida: alguns modelos com profundidade reduzida de 45, 40 ou mesmo 34 cm permitem ser posicionados em espaços com pequenas dimensões, mantendo uma boa capacidade de carga e funcionalidade das versões padrão.

Benefit (TT)

Compact model

Compact model, ideal for optimizing space, offering efficient programs for perfect cleaning

15 programmes

Up to 15 programmes to meet every daily need