LC102N

Material del fregadero	Cristadur
Tipología	Fregadero sintético
Número de cubetas	1 + 1/2
Escurridor	Reversibile
Código EAN	8017709143619

Estética

Color	Negro	**Logo**	
Tipo de instalación	Estándar	**Otros colores disponibles**	

	Tipología cubeta	Espesor acero cubeta izq (mm)	Dimensiones cubeta , L x P x A (mm)	Profundidad cubeta (mm)	Radio angular cubeta	Rebosadero cubeta	Posición descarga cubeta	Dimensión descarga cubeta
Cubeta izq	Cubeta					Sí, alineado	Centro cubeta	3.5"

Características técnicas

Espesor almacenamiento		**Orificio mezclador**	2
Profundidad almacenamiento (mm)		**Ancho divisor de cubetas**	
Dimensiones del producto (mm)	220x1170x510 mm	**Inclinación superficie de escurrimiento**	
Dimensiones hueco instalación sobre encimera (mm)	980 x 480 mm	**Tipo de junta**	Sellador
Radio angular orificio de empotrado		**Número de ganchos**	
		Tipología ganchos	

Altura desde encimera de la cocina	
Medida mueble empotrable	80 cm

Equipo accesorios incluidos

Equipo accesorios montaje	Cubeta, Sifón con conexión para lavavajillas, Ganchos montaje, Junta

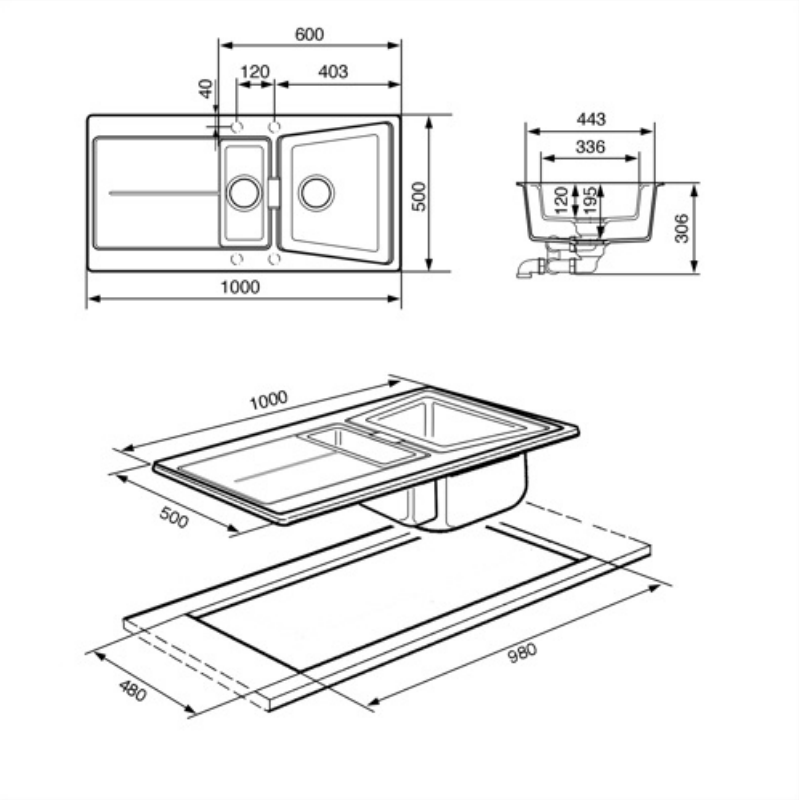

Symbols glossary

Tamaño del mueble base: Se requiere el tamaño del gabinete base para la instalación del fregadero.

Thanks to the double tap hole, most of our sinks are easily reversible, giving you the flexibility to make any type of kitchen composition.

Estándar: método de instalación, que se adapta fácilmente a cualquier tipo de cocina.