LDR862-2

Materiał	Stal nierdzewna
Typ	Spawany
Liczba komór	2
Kod EAN	8017709304621

Linia wzornicza

Linia wzornicza	Universal	**Typ zabudowy**	Niski profil
Kolor	Stal nierdzewna	**Logo**	Tłoczone
Wykończenie	Scotch Brite	**Otwór na baterię / wstępnie wycięty otwór na baterię**	2 otwory na baterię
Seria	Mira		

	Rodzaj komory prawej	Grubość komory (mm)	Wymiary komory, SxDxG (mm)	Głębokość komory (mm)	Promień zaokrąglenia prawej komory (mm)	Przelew	Pozycja odpływu	Średnica odpływu
Komora prawa	Minimalny promień	1	340 x 400 x 200	200	15	Tak, na równi z blatem	Boczna	3.5"
Komora lewa	Minimalny promień	1	340 x 400 x 200	200	15		Boczna	3.5"

Specyfikacja techniczna

Grubość ramy	0.7 mm	**Średnica otworu na baterie**	35 mm
Grubość ramki	14	**Automatyczny korek**	Tak, podwójny
Wymiary produktu (mm)	215x860x500 mm	**Rodzaj korka**	Okrągły
Wymiary wycięcia w blacie	840 x 480 mm	**Szerokość przegrody**	75 mm
Promień otworu	5 mm		

Wysokość od blatu kuchennego	6 mm	**Rodzaj uszczelki**	Pasta uszczelniająca
Instalacja w podstawę	90 cm	**Liczba klipsów**	10
Otwór na baterie	2	**Rodzaj klipsów**	Standard

Akcesoria w standardzie

Akcesoria do montażu	Sitko, Syfon z przyłączem odpływowym do zmywarki, Klipsy do montażu, Uszczelka, Automatyczny korek

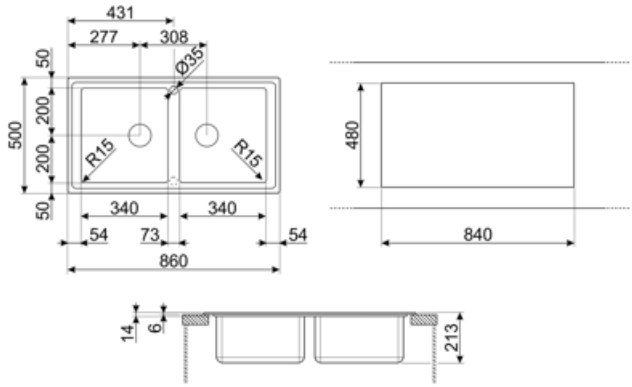

Kompatybilne Akcesoria

3713

Syfon do zlewozmywaków 2-komorowych z przyłączem do zmywarki

CB28QU

Deska do krojenia, HPL, dąb, wymiary (SxGxW): 280x418x12 mm (1 szt.).

COL19H

Ociekacz o wymiarach 200x410x100 mm, stal nierdzewna

DB34

Koszyk ze stali nierdzewnej do zlewozmywaków 340x400x180 mm

KITFD075

Młynek do odpadów 0,75 KM, Silnik: 1/2 KM, do zlewozmywaków z odpływem 3 i 1/2"

KITSLTRND2

Zestaw odpływowy, automatyczny pop-up "Rondò" z prostokątnym przelewem i okrągłym pokrętłem do zlewozmywaków 2-komorowych

CB25MN

Deska do krojenia, HPL, czarny mat, wymiary (SxGxW): 250x410x12 mm (1 szt.). Można myć w zmywarce.

COL19

Ociekacz o wymiarach 200x410x26 mm, stal nierdzewna

COL36

Ociekacz o wymiarach 370x410x30 mm, stal nierdzewna

KITFD050

Młynek do odpadów 0,5 KM, Silnik: 1/2 KM, do zlewozmywaków z odpływem 3 i 1/2"

KITFD100

Młynek do odpadów 1 KM, Silnik: 1/2 KM, do zlewozmywaków z odpływem 3 i 1/2"

STABMIX

Stabilizator kranu

Słowniczek oznaczeń

Szerokość szafki wymagana do montażu zlewozmywaka

W zależności od modelu, głębokość może mieć wartości od 13 do 24,5 cm.

Ultraniski profil