LFT50RS

Материал мойки	Нержавеющая сталь
Тип	Чаша сварная
Количество чаш	1
EAN-**код**	8017709210335

Эстетика

Эстетика	Универсальный	**Тип встраивания**	Вровень со столешницей, Плоский
Цвет	Нержавеющая сталь	**Логотип**	Штампованный
Отделка	Матовая	**Отверстие для смесителя/ эксцентрика**	2 отверстия для смесителя
Серия	Mira		

	Тип чаши	**Размер чаши (мм)**	**Глубина чаши (мм)**	**Радиус закругления чаши (мм)**	**Перелив**	**Положение корзинчатого вентиля**	**Размер корзинчатого вентиля**
Чаша	Минимальный радиус	500 x 400 x 200	200	15	Да, скрытый монтаж	У стенки чаши	3,5 дюйма

Технические характеристики

Размеры изделия (мм)	200x561x510 мм	**Диаметр отверстия под смеситель**	35 мм
Размеры выреза в столешнице (мм)	530 x 490 мм	**Эксцентрик**	Да, одиночная
Установка с бортиком	1 мм	**Тип эксцентрика**	Квадратный
Установка в базу	60 см	**Количество зажимов**	10
Отверстие для смесителя	2	**Тип зажимов**	Стандартный

Аксессуары в комплекте

Аксессуары для монтажа в комплекте	Корзинчатый вентиль, Сифон с возможностью подключение посудомоечной машины, Фиксирующие зажимы, Уплотнительная лента, Эксцентрик Pop-UP

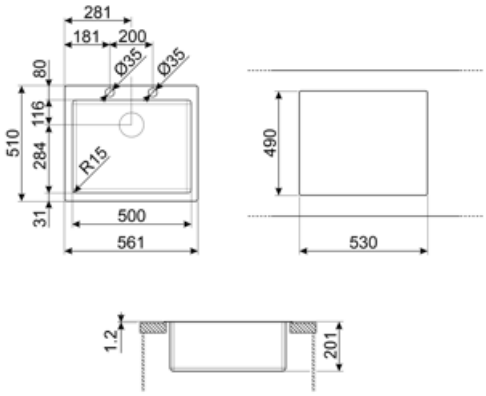

Совместимые Аксессуары

3712

Компактный сифон с подключением посудомоечной машины для мойки с 1 чашей

CB28QU

Разделочная доска из HPL пластика, для моек минимального радиуса, цвет дуб, размеры 280 x 418 x 12 мм

COL19H

Коландер из нержавеющей стали для чаши МИНИМАЛЬНОГО радиуса, размеры 200 x 410 x 100 мм

DB34

Корзина из нержавеющей стали подходящая для чаши размером 340 x 400 x 180 мм, глубиной 180 мм.

KITFD075

Измельчитель пищевых отходов 075 л.с. Мотор 0,75 л.с. Подходит для всех моек со сливом 3 1/2 "

KITSLTRND1

Клапан-автомат для 1 чаши с прямоугольным переливом и круглой ручкой Комплект RND

CB25MN

Разделочная доска из HPL пластика для чаш минимального радиуса, черная матовая, размеры 250 x 410 x 12 мм, можно мыть в посудомоечной машине

COL19

Коландер из нержавеющей стали для чаши МИНИМАЛЬНОГО радиуса, размеры 200 x 410 x 26 мм

COL36

Коландер из нержавеющей стали для чаши МИНИМАЛЬНОГО радиуса, размеры 370 x 410 x 30 мм

KITFD050

Измельчитель пищевых отходов 0,5 л.с. Мотор 0,5 л.с. Подходит для всех моек со сливом 3 1/2 "

KITFD100

Измельчитель пищевых отходов 1 л.с. Мотор 1 л.с. Подходит для всех моек со сливом 3 1/2 "

STABMIX

Стабилизатор для смесителя

Symbols glossary

Ширина мебельного шкафа, необходимая для установки мойки.

Глубина мойки - в зависимости от модели глубина может быть от 13 до 24,5 см.

Flat: установка изделия с плоским краем.

Установка вровень со столешницей: модели моек/варочных панелей, которые встроены вровень со столешницей кухонного гарнитура.

Benefit (TT)

Одна чаша

Одна чаша для большей адаптивности, вместимости и оптимизации пространства

Оборачиваемые мойки

Мойка легко переставляется, что позволяет создать любую композицию кухни.

Клапан-автомат

Клапан-автомат позволяет дистанционно открывать и закрывать слив мойки простым жестом и без необходимости прикасаться к пробке, что повышает удобство и гигиену на кухне.

Отверстие для смесителя

Возможность установки смесителя непосредственно на мойку, для большей и более аккуратной поверхности.