LFT77RS

Materiale	Acciaio inox
Tipologia	Vasca saldata
Numero vasche	1
Codice EAN	8017709210342



Estetica

Estetica	Universale	**Tipo incasso**	Filotop, Flat
Colore	Acciaio Inox	**Logo**	Imbutito
Finitura	Spazzolato	**Forato / predisposto per foratura**	Forato / 2
Serie	Mira		

	Tipologia vasca	Dimensioni vasca, L x P x A (mm)	Profondità vasca (mm)	Raggio angolare vasca	Troppopieno vasca	Posizione scarico vasca	Dimensione scarico vasca
Vasca	Raggiata	710 x 400 x 200	200	15	Si, a filo	A parete	3.5"

Caratteristiche Tecniche

Dimensioni del prodotto (mm)	200x770x510 mm	**Diametro foro miscelatore**	35 mm
Dimensioni foro incasso sopratop (mm)	740 x 490 mm	**Comando salterello**	Sì, una via
Altezza da top cucina	1 mm	**Tipo comando salterello**	Squadrato
Misura mobile incasso	80 cm	**Numero ganci**	10
Foro miscelatore	2	**Tipologia ganci**	Standard

Dotazione accessori Inclusi

Dotazione accessori montaggio	Piletta, Sifone salvaspazio con attacco lavastoviglie, Ganci montaggio, Guarnizione, Pop - up automatico con comando rotativo tondo

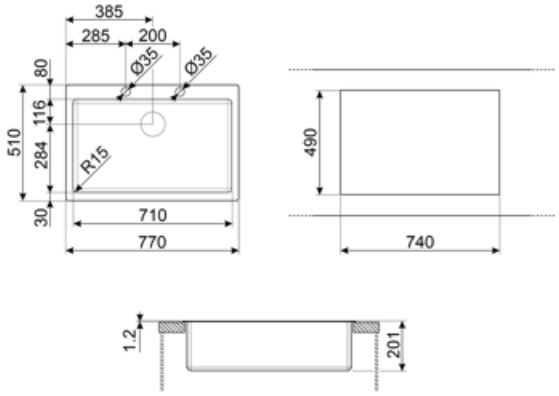

Accessori Compatibili



3712

Sifone con scarico lavastoviglie per lavelli 1 vasca



DB34

Cestello in acciaio / acciaio adatto per vasca raggio STD 340 x 400, profondità 180 mm



KITFD050

Tritarifiuti 0,5 HP, Motore: 1/2 potenza, Adatto a tutti i lavelli con scarico da 3 1/2 "



KITFD075

Tritarifiuti 0,75 HP, Motore: 1/2 potenza, Adatto a tutti i lavelli con scarico da 3 1/2 "



KITFD100

Tritarifiuti 1 HP, Motore: 1/2 potenza, Adatto a tutti i lavelli con scarico da 3 1/2"



KITSLTRND1

Kit piletta automatico Rondò 1 vasca con troppopieno perimetrale e manopola rotonda



STABMIX

Stabilizzatore miscelatore

Glossario simboli



Dimensione del mobile base: Dimensione del mobile base necessaria per l'installazione del lavello.



Flat: modalità di installazione del lavello con bordo piatto che si appoggia discretamente al top di lavoro.



Indica la profondità della vasca.



Filotop: tipologia di installazione che permette al piano e al lavello di integrarsi perfettamente al top della cucina.

Benefit

Vasca singola

Una singola vasca per maggiore adattabilità, capacità e ottimizzazione dello spazio

Doppio foro miscelatore

Lavello reversibile, in grado di realizzare qualsiasi tipo di composizione per la cucina

Comando pop-up

Il comando pop-up permette di aprire e chiudere la piletta a distanza con un semplice gesto e senza la necessità di toccare il tappo direttamente, aumentando la praticità e l'igiene in cucina

Doppio foro

Doppio foro multifunzione per un'installazione diretta del miscelatore sul lavello e una maggiore flessibilità di utilizzo.