LFT77RS

Materiali i lavamanit	Inoks
Lloji	Lavaman i salduar
Numri i lavamanëve	1
Kodi EAN	8017709210342



Estetika

Estetika	Universal	**Lloji i instalimit**	I montuar rrafshët, I rrafshët
Ngjyra	Inoks	**Logo**	E stampuar
Finiturë	I krehur	**Vrima e rubinetit/vrimë rubineti e prerë paraprakisht**	Me 2 vrima rubineti
Seria	Mira		

	Lloji i lavamanit	**Dimensionet e lavamanit, GjxThxL (mm)**	**Thellësia e lavamanit (mm)**	**Rrezja e këndit të lavamanit**	**Vrimë shkarkimi**	**Pozicioni i sitës**	**Përmasat e sitës**
Lavaman	Rrezja minimale	710 x 400 x 200	200	15	Po, montim i rrafshët	Pozicionuar në mur	3,5"

Veçoritë teknike

Përmasat e produktit (mm)	200x770x510 mm	**Diametri i vrimës së rubinetit**	35 mm
Përmasat e prerjes së montimit të sipërm (mm)	740 x 490 mm	**Komandë me shfaqje automatike**	Po, teke
Lartësia nga banaku e kuzhinës	1 mm	**Lloji i komandës me shfaqje automatike**	Katror
Madhësia e njësisë bazë	80 cm	**Numri i kapëseve**	10
Vrima e rubinetit	2	**Lloji i kapëseve**	Standard

Aksesorët e përfshirë

Aksesorë për instalim	Sitë, Sifon "Savespace" i lidhur me daljen e lavastoviljes, Kapëse fikse, Guarnicion, Shfaqje automatike me kontroll rrotullues të rrumbullakët

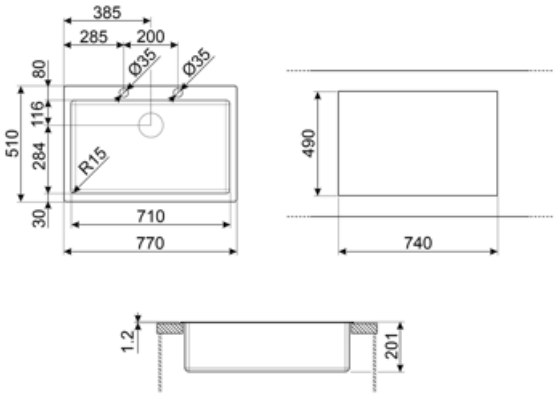

Compatible Accessories



3712

Lavamanët ime sifon me një gropë (lidhja me lavastoviljen e përfshirë)



DB34

Kullesë prej inoksi për STD lavaman me rreze 340 x 400, gjerësi 180 mm



KITFD050

Hedhja e mbetjeve 0,5 HP, Motor: 1/2 kuaj fuqi, Përshtatet me të gjithë lavamanët me dalje mbeturinash 3 1/2"



KITFD075

Hedhja e mbetjeve 0,75 HP, Motor: 1/2 kuaj fuqi, Përshtatet me të gjithë lavamanët me dalje mbeturinash 3 1/2"



KITFD100

Hedhja e mbetjeve 1 HP, Motor: 1/2 kuaj fuqi, Përshtatet me të gjithë lavamanët me dalje mbeturinash 3 1/2"



KITSLTRND1

Komplet mbetjesh për lavaman me shfaqje automatike "Rondò" me vrimë shkarkimi drejtkëndore dhe çelës të rrumbullakët



STABMIX

Stabilizues rubineti

Symbols glossary



Gjerësia e nevojshme e bufesë për instalimin e lavamanit



Thellësia e lavamanit - në varësi të modelit, thellësia mund të jetë nga 13 në 24,5 cm



I sheshtë: Instalimi i produktit me skaj të sheshtë.



Instalim i integruar/rrafsh: Modele lavamanësh/pianurash të cilat janë të integruara rrafsh me tavolinën e një njësie kuzhine.

Benefit (TT)

Një tas

Një tas me përshtatshmëri, kapacitet dhe optimizim më të lartë të hapësirës

Vrima për dy rubinetë

Lavamani është lehtësisht i rrotullueshëm, gjë që mundëson krijimin e çdo lloj kompozimi në kuzhinë

Komandë automatike

Komanda automatike mundëson hapjen dhe mbylljen në distancë të kullimit të lavamanit me një gjest të thjeshtë dhe pa nevojën për të prekur direkt tapën, duke shtuar prakticitetin dhe higjienën në kuzhinë

Double hole

Double-hole for direct installation of the tap on the sink and greater flexibility of use.