LFT862

Materiali i lavamanit	Inoks
Lloji	Lavaman i salduar
Numri i lavamanëve	2
Kodi EAN	8017709210434



Estetika

Estetika	Universal	**Lloji i instalimit**	I montuar rrafshët, I rrafshët
Ngjyra	Inoks	**Logo**	E stampuar
Finiturë	shirit ngjitës Brite	**Vrima e rubinetit/vrimë rubineti e prerë paraprakisht**	Me 2 vrima rubineti
Seria	Mira		

	Lloji i lavamanit RH	Trashësia e tasit (mm)	Dimensionet e lavamanit, GjxThxL (mm)	Thellësia e lavamanit (mm)	Rrezja e këndit të lavamanit të djathtë (mm)	Vrimë shkarkimi	Pozicioni i sitës	Përmasat e sitës
Lavaman RH	Rrezja minimale	1	340 x 400 x 200	200	15	Po, montim i rrafshët	Pozicionuar në mur	3,5"
Lavaman LH	Rrezja minimale	1	340 x 400 x 200	200	15		Pozicionuar në mur	3,5"

Veçoritë teknike

Trashësia e kornizës	0,7 mm	**Diametri i vrimës së rubinetit**	35 mm
Thellësia e kornizës (mm)	15	**Komandë me shfaqje automatike**	Po, e dyfishtë
Përmasat e produktit (mm)	215x870x510 mm		

Përmasat e prerjes së montimit të sipërm (mm)	840 x 480 mm
Rrezja e prerjes nën banak	5 mm
Lartësia nga banaku e kuzhinës	1 mm
Madhësia e njësisë bazë	90 cm
Vrima e rubinetit	2
Lloji i komandës me shfaqje automatike	Katror
Ndarja e gjerësisë së murit	75 mm
Lloji i rondeles	Pastë izoluese
Numri i kapëseve	12
Lloji i kapëseve	Standard

Aksesorët e përfshirë

Aksesorë për instalim	Sitë, Sifon "Savespace" i lidhur me daljen e lavastoviljes, Kapëse fikse, Guarnicion, Shfaqje automatike me kontroll rrotullues të rrumbullakët

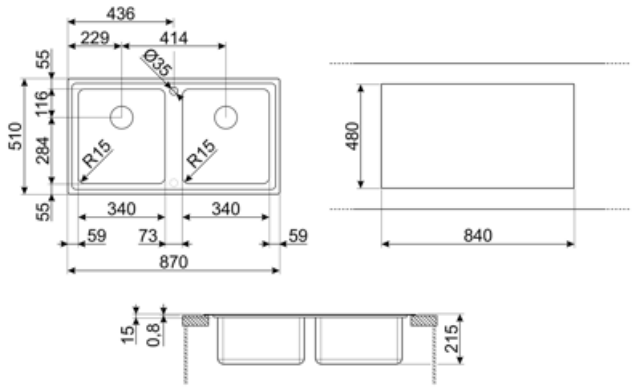

Compatible Accessories



3713

Lavamanë sifoni me dy gropa (lidhja me lavastoviljen e përfshirë)



DB34

Kullesë prej inoksi për STD lavaman me rreze 340 x 400, gjerësi 180 mm



KITFD050

Hedhja e mbetjeve 0,5 HP, Motor: 1/2 kuaj fuqi, Përshtatet me të gjithë lavamanët me dalje mbeturinash 3 1/2"



KITFD075

Hedhja e mbetjeve 0,75 HP, Motor: 1/2 kuaj fuqi, Përshtatet me të gjithë lavamanët me dalje mbeturinash 3 1/2"



KITFD100

Hedhja e mbetjeve 1 HP, Motor: 1/2 kuaj fuqi, Përshtatet me të gjithë lavamanët me dalje mbeturinash 3 1/2"



STABMIX

Stabilizues rubineti

Symbols glossary



Gjerësia e nevojshme e bufesë për instalimin e lavamanit



Thellësia e lavamanit - në varësi të modelit, thellësia mund të jetë nga 13 në 24,5 cm



I sheshtë: Instalimi i produktit me skaj të sheshtë.



Instalim i integruar/rrafsh: Modele lavamanësh/pianurash të cilat janë të integruara rrafsh me tavolinën e një njësie kuzhine.