LG116S-2

Materiale	Acciaio inox
Tipologia	Lavello saldato
Numero vasche	2
Gocciolatoio	Sinistro
Codice EAN	8017709200473

Estetica

Estetica	Universale	**Tipo incasso**	Semifilo
Serie	Alba	**Logo**	Imbutito
Colore	Acciaio Inox	**Forato / predisposto per foratura**	Forato / 1
Finitura	Spazzolato		

	Tipologia vasca dx	Spessore acciaio vasca (mm)	Dimensioni vasca dx, L x P x A (mm)	Profondità vasca dx (mm)	Raggio angolare vasca dx	Troppopieno vasca	Posizione scarico vasca	Dimensione scarico vasca
Vasca dx	Tradizionale	0.7	450 x 400 x 210	210	80	Si, tradizionale	Laterale vasca	3.5"
Vasca sx	Tradizionale	0.7	300 x 400 x 210	210	80		Laterale vasca	3.5"

Caratteristiche Tecniche

Spessore invaso	0,7 mm	**Foro miscelatore**	1
Profondità invaso (mm)	13	**Diametro foro miscelatore**	35 mm
Dimensioni del prodotto (mm)	223x1160x500 mm	**Larghezza cavallotto**	30 mm
Dimensioni foro incasso sopratop (mm)	1140 x 480 mm	**Inclinazione gocciolatoio**	2 °
Raggio angolare foro incasso sottotop	10 mm	**Tipologia guarnizione**	Sigillante
		Numero ganci	10

Altezza da top cucina	6 mm	**Tipologia ganci**	Standard
Misura mobile incasso	90 cm		

Dotazione accessori Inclusi

Dotazione accessori montaggio	Piletta, Sifone salvaspazio con attacco lavastoviglie, Ganci montaggio, Guarnizione

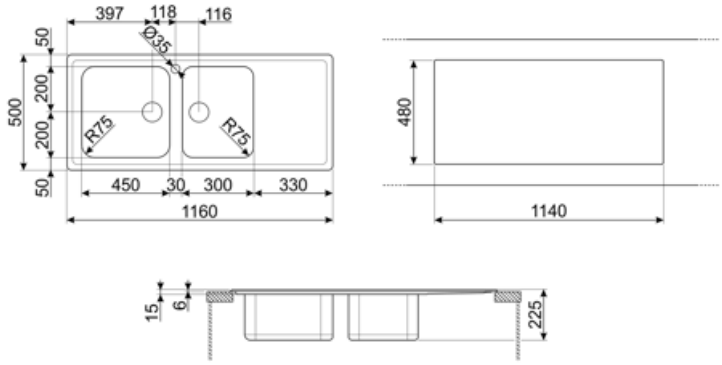

Accessori Compatibili

KITFD050

Tritarifiuti 0,5 HP, Motore: 1/2 potenza, Adatto a tutti i lavelli con scarico da 3 1/2 "

KITFD075

Tritarifiuti 0,75 HP, Motore: 1/2 potenza, Adatto a tutti i lavelli con scarico da 3 1/2 "

KITFD100

Tritarifiuti 1 HP, Motore: 1/2 potenza, Adatto a tutti i lavelli con scarico da 3 1/2"

RND2V

Kit piletta Rondò standard con troppopieno perimetrale 2 vasche

STABMIX

Stabilizzatore miscelatore

Glossario simboli

Dimensione del mobile base: Dimensione del mobile base necessaria per l'installazione del lavello.

Semifilo: soluzione d'incasso per piani e lavelli con bordino fino a 4 mm che combina la semplicità di installazione con un design minimal.

Indica la profondità della vasca.

Benefit

Due vasche

Due vasche per una maggiore versatilità e duplice funzionalità

Gocciolatoio

Il gocciolatoio consente di posizionare piatti, posate e utensili direttamente sul lavello dopo il lavaggio: l'acqua in eccesso può scolare nel lavello, permettendo una asciugatura naturale

Foro miscelatore

Il foro miscelatore integrato consente un'installazione diretta del rubinetto sul lavello, semplificando il processo e riducendo il tempo necessario per l'installazione