LI92B

Materiale	Acciaio inox
Tipologia	Lavello saldato
Numero vasche	2
Codice EAN	8017709148294

Estetica

Estetica	Linea	**Tipo incasso**	Standard
Colore	Acciaio Inox	**Logo**	Imbutito
Finitura	Spazzolato	**Forato / predisposto per foratura**	Forato / 1

	Tipologia vasca dx	Spessore acciaio vasca (mm)	Dimensioni vasca dx, L x P x A (mm)	Profondità vasca dx (mm)	Raggio angolare vasca dx	Troppopieno vasca	Posizione scarico vasca	Dimensione scarico vasca
Vasca dx	Tradizionale	0.7	400 x 340 x 210	210	80	Si, tradizionale	A parete	3.5"
Vasca sx	Tradizionale	0.7	400 x 340 x 210	210	80		A parete	3.5"

Caratteristiche Tecniche

Spessore invaso	0,7 mm	**Misura mobile incasso**	90 cm
Spessore vetro	4 mm	**Foro miscelatore**	1
Profondità invaso (mm)	9	**Larghezza cavallotto**	30 mm
Dimensioni del prodotto (mm)	220x900x510 mm	**Tipologia guarnizione**	Sigillante
		Numero ganci	10
Dimensioni foro incasso sopratop (mm)	860 x 480 mm	**Tipologia ganci**	Standard

Raggio angolare foro incasso sottotop	15 mm
Altezza da top cucina	8 mm

Dotazione accessori Inclusi

Dotazione accessori montaggio	Piletta, Sifone salvaspazio con attacco lavastoviglie, Ganci montaggio, Guarnizione	**Tagliere vetro**	2

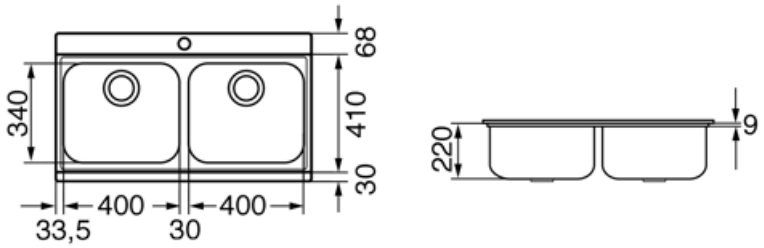

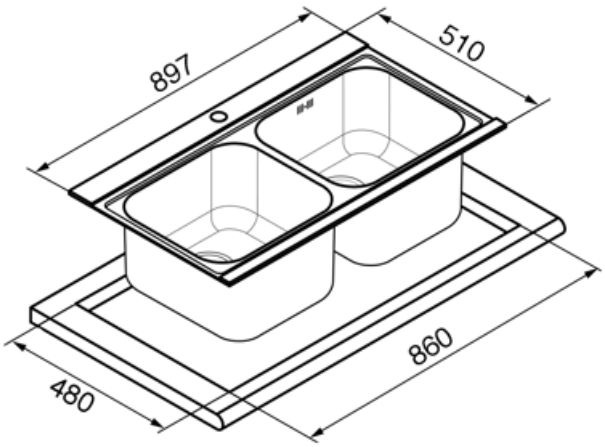

Accessori Compatibili

CB34

Tagliere singolo in legno adatto per vasca raggio STD 340 x 400 mm

DB34

Cestello in acciaio / acciaio adatto per vasca raggio STD 340 x 400, profondità 180 mm

KITFD075

Tritarifiuti 0,75 HP, Motore: 1/2 potenza, Adatto a tutti i lavelli con scarico da 3 1/2 "

RND2V

Kit piletta Rondò standard con troppopieno perimetrale 2 vasche

CVB40N2

Tagliere in vetro e acciaio inox scorrevole nero LINEA 450 x 400 mm (2 pezzi per kit)

KITFD050

Tritarifiuti 0,5 HP, Motore: 1/2 potenza, Adatto a tutti i lavelli con scarico da 3 1/2 "

KITFD100

Tritarifiuti 1 HP, Motore: 1/2 potenza, Adatto a tutti i lavelli con scarico da 3 1/2"

STABMIX

Stabilizzatore miscelatore

Glossario simboli

Dimensione del mobile base: Dimensione del mobile base necessaria per l'installazione del lavello.

Standard: modalità di installazione, che si abbina facilmente a qualsiasi tipo di cucina.

Indica la profondità della vasca.

Benefit

Due vasche

Due vasche per una maggiore versatilità e duplice funzionalità

Foro miscelatore

Il foro miscelatore integrato consente un'installazione diretta del rubinetto sul lavello, semplificando il processo e riducendo il tempo necessario per l'installazione